THIS DRAWING IS UNPUBLISHED. RELEASED FOR PUBLICATION 20
© COPYRIGHT 20 BY - ALL RIGHTS RESERVED.

REVISIONS

P	LTR	DESCRIPTION	DATE	DWN	APVD
	A	INITIAL RELEASE	23JUN2015	DL	CW
	A1	ECR-18-009192	17SEP2018	YC	CW

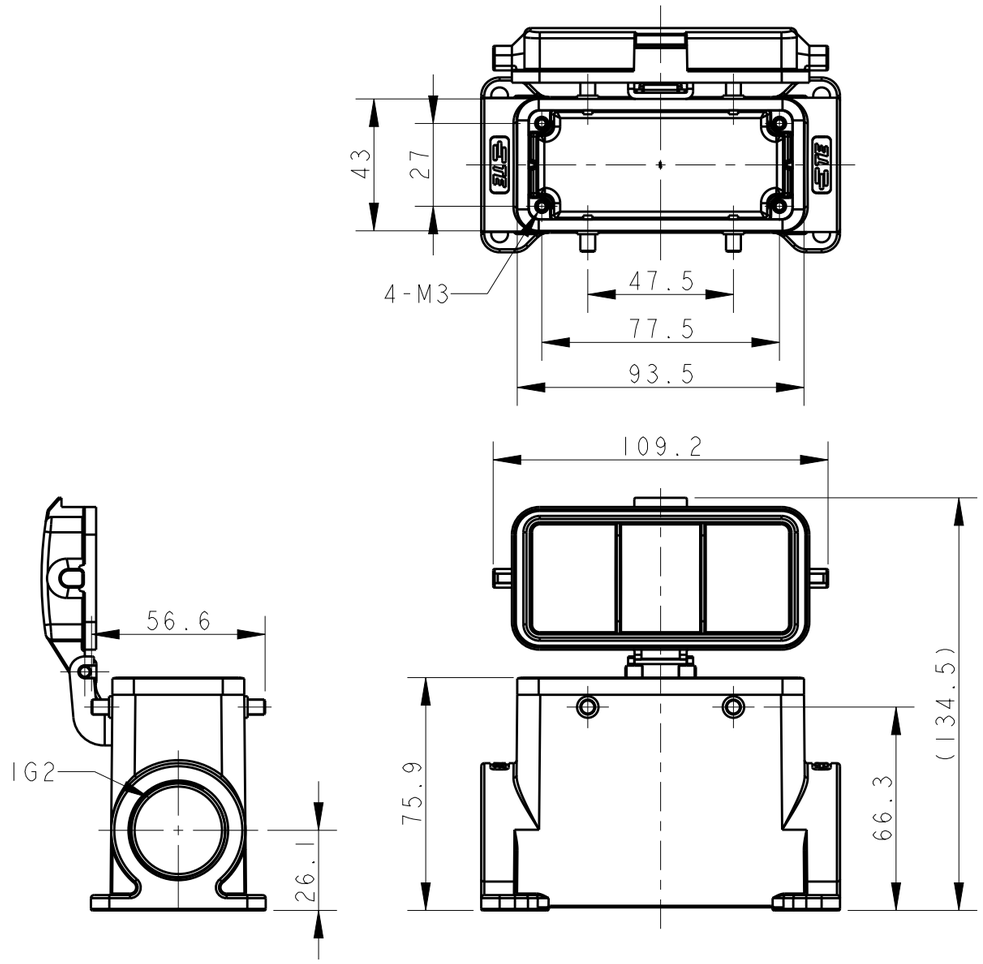

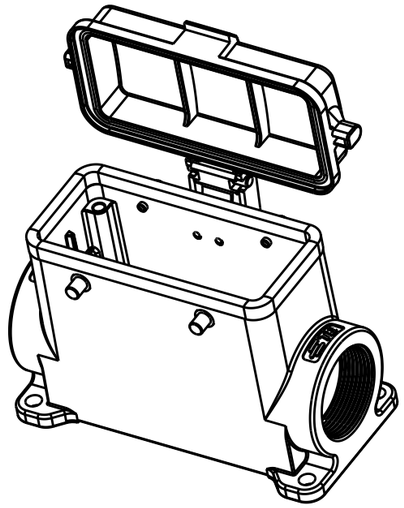

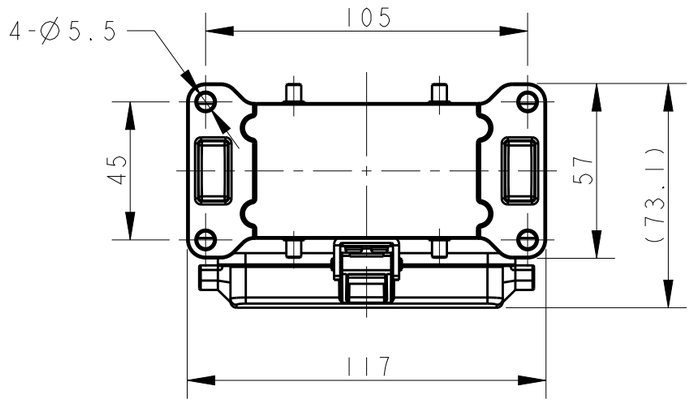

TYPE 1: HIGH BODY + PLASTIC PROTECTION COVER
类型 1: 高结构壳体+塑料固定保护盖

NOTES:
1. TECHNICAL CHARACTERISTICS:
   BODY MATERIAL: DIE CAST ALUMINIUM ALLOY
   SURFACE TREATMENT: POWDER-COATED, GRAY
   DEGREE OF PROTECTION: IP65 (MATED)

注释:
1. 技术参数:
   主体材料: 铝合金
   表面处理: 粉末喷涂, 灰色
   防护等级: IP65(配合)

THIS DRAWING IS A CONTROLLED DOCUMENT.

DIMENSIONS: mm

TOLERANCES UNLESS OTHERWISE SPECIFIED:
0 PLC ±-
1 PLC ±-
2 PLC ±-
3 PLC ±-
4 PLC ±-
ANGLES ±-

MATERIAL: TBD
FINISH: -

DWN DAVID LI 23JUN2015
CHK CHRIS WANG 23JUN2015
APVD XU XIANG 23JUN2015
PRODUCT SPEC 108-137013
APPLICATION SPEC 114-137013
WEIGHT -
CUSTOMER DRAWING

TE Connectivity

NAME H16B-SDRH-BO-PG/M

SIZE	CAGE CODE	DRAWING NO	RESTRICTED TO
A3	-	C-T149016XXXX000	

SCALE 1:2 SHEET 1 OF 3 REV A1

1470-19 (3/13)

THIS DRAWING IS UNPUBLISHED. RELEASED FOR PUBLICATION 20
© COPYRIGHT 20 BY - ALL RIGHTS RESERVED.

REVISIONS

P	LTR	DESCRIPTION	DATE	DWN	APVD
	-	SEE SHEET 1	-	-	-

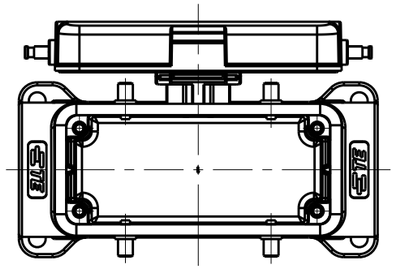

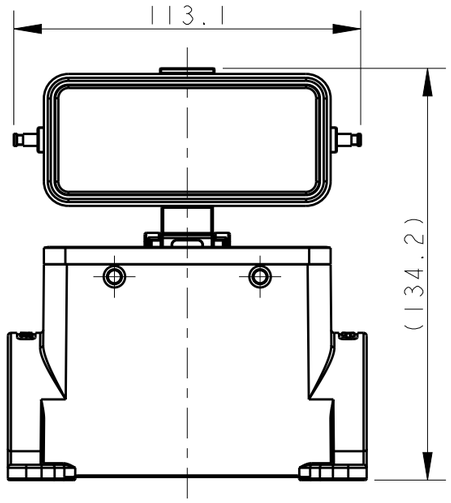

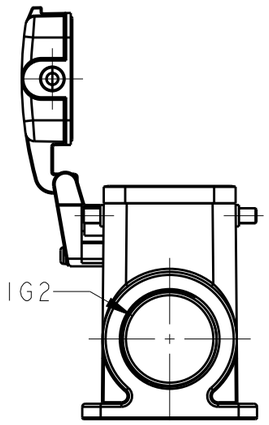

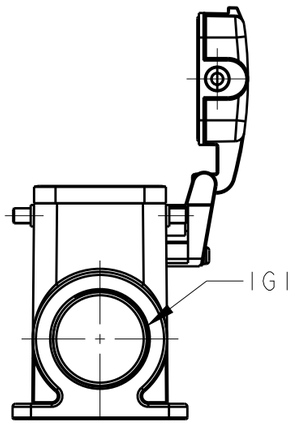

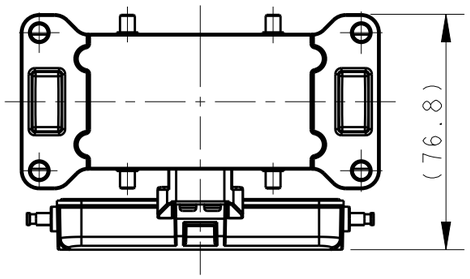

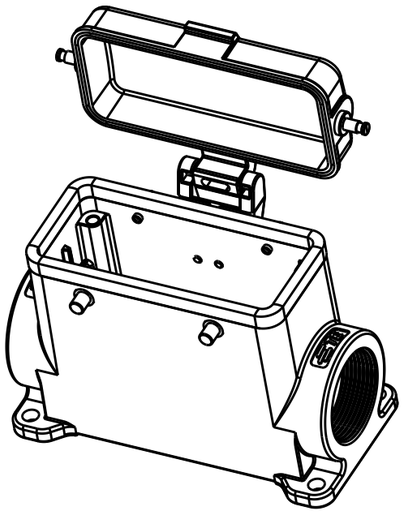

NOTES:

SEE SHEET 1.

注释:

见 SHEET 1.

TYPE 2: HIGH BODY + METAL PROTECTION COVER

OTHER SPEC REFER TO TYPE 1

类型 2: 高结构壳体+金属固定保护盖

未注尺寸参照类型 1

THIS DRAWING IS A CONTROLLED DOCUMENT.

DIMENSIONS: mm

TOLERANCES UNLESS OTHERWISE SPECIFIED:
0 PLC ±-
1 PLC ±-
2 PLC ±-
3 PLC ±-
4 PLC ±-
ANGLES ±-

MATERIAL: TBD -

FINISH: - -

DWN 23JUN2015 DAVID LI
CHK 23JUN2015 CHRIS WANG
APVD 23JUN2015 XU XIANG
PRODUCT SPEC 108-137013
APPLICATION SPEC 114-137013
WEIGHT -

CUSTOMER DRAWING

TE Connectivity

NAME H16B-SDRHM-BO-PG/M

SIZE	CAGE CODE	DRAWING NO	RESTRICTED TO
A3	-	C-T149016XXXX000	

SCALE 1:2 SHEET 2 OF 3 REV A1

1470-19 (3/13)

THIS DRAWING IS UNPUBLISHED. RELEASED FOR PUBLICATION 20
© COPYRIGHT 20 BY - ALL RIGHTS RESERVED.

REVISIONS

P	LTR	DESCRIPTION	DATE	DWN	APVD
	-	SEE SHEET 1	-	-	-

PART NUMBER 料号	PART DESCRIPTION 描述		IG1	IG2	TYPE 类型
T1490160121-000	H16B-SDRH-BO-PG21	H16B HOUSING,SURFACE MOUNTED,4 EAR,PG21,HIGH CONSTRUCTION,PLASTIC PROTECTION COVER,POWDER COATED,GREY / H16B下壳,表面安装,4耳,PG21,高结构,带塑料保护盖,灰色粉末喷涂	PG21	-	TYPE 1 类型 1
T1490160129-000	H16B-SDRH-BO-PG29	H16B HOUSING,SURFACE MOUNTED,4 EAR,PG29,HIGH CONSTRUCTION,PLASTIC PROTECTION COVER,POWDER COATED,GREY / H16B下壳,表面安装,4耳,PG29,高结构,带塑料保护盖,灰色粉末喷涂	PG29	-	
T1490160125-000	H16B-SDRH-BO-M25	H16B HOUSING,SURFACE MOUNTED,4 EAR,M25,HIGH CONSTRUCTION,PLASTIC PROTECTION COVER,POWDER COATED,GREY / H16B下壳,表面安装,4耳,M25,高结构,带塑料保护盖,灰色粉末喷涂	M25	-	
T1490160132-000	H16B-SDRH-BO-M32	H16B HOUSING,SURFACE MOUNTED,4 EAR,M32,HIGH CONSTRUCTION,PLASTIC PROTECTION COVER,POWDER COATED,GREY / H16B下壳,表面安装,4耳,M32,高结构,带塑料保护盖,灰色粉末喷涂	M32	-	
T1490160221-000	H16B-SDRH-BO-2PG21	H16B HOUSING,SURFACE MOUNTED,4 EAR,2PG21,HIGH CONSTRUCTION,PLASTIC PROTECTION COVER,POWDER COATED,GREY / H16B下壳,表面安装,4耳,2PG21,高结构,带塑料保护盖,灰色粉末喷涂	PG21	PG21	
T1490160229-000	H16B-SDRH-BO-2PG29	H16B HOUSING,SURFACE MOUNTED,4 EAR,2PG29,HIGH CONSTRUCTION,PLASTIC PROTECTION COVER,POWDER COATED,GREY / H16B下壳,表面安装,4耳,2PG29,高结构,带塑料保护盖,灰色粉末喷涂	PG29	PG29	
T1490160225-000	H16B-SDRH-BO-2M25	H16B HOUSING,SURFACE MOUNTED,4 EAR,2M25,HIGH CONSTRUCTION,PLASTIC PROTECTION COVER,POWDER COATED,GREY / H16B下壳,表面安装,4耳,2M25,高结构,带塑料保护盖,灰色粉末喷涂	M25	M25	
T1490160232-000	H16B-SDRH-BO-2M32	H16B HOUSING,SURFACE MOUNTED,4 EAR,2M32,HIGH CONSTRUCTION,PLASTIC PROTECTION COVER,POWDER COATED,GREY / H16B下壳,表面安装,4耳,2M32,高结构,带塑料保护盖,灰色粉末喷涂	M32	M32	
T1490161121-000	H16B-SDRHM-BO-PG21	H16B HOUSING,SURFACE MOUNTED,4 EAR,PG21,HIGH CONSTRUCTION,METAL PROTECTION COVER,POWDER COATED,GREY / H16B下壳,表面安装,4耳,PG21,高结构,带金属保护盖,灰色粉末喷涂	PG21	-	TYPE 2 类型 2
T1490161129-000	H16B-SDRHM-BO-PG29	H16B HOUSING,SURFACE MOUNTED,4 EAR,PG29,HIGH CONSTRUCTION,METAL PROTECTION COVER,POWDER COATED,GREY / H16B下壳,表面安装,4耳,PG29,高结构,带金属保护盖,灰色粉末喷涂	PG29	-	
T1490161132-000	H16B-SDRHM-BO-M32	H16B HOUSING,SURFACE MOUNTED,4 EAR,M32,HIGH CONSTRUCTION,METAL PROTECTION COVER,POWDER COATED,GREY / H16B下壳,表面安装,4耳,M32,高结构,带金属保护盖,灰色粉末喷涂	M32	-	
T1490161221-000	H16B-SDRHM-BO-2PG21	H16B HOUSING,SURFACE MOUNTED,4 EAR,2PG21,HIGH CONSTRUCTION,METAL PROTECTION COVER,POWDER COATED,GREY / H16B下壳,表面安装,4耳,2PG21,高结构,带金属保护盖,灰色粉末喷涂	PG21	PG21	
T1490161229-000	H16B-SDRHM-BO-2PG29	H16B HOUSING,SURFACE MOUNTED,4 EAR,2PG29,HIGH CONSTRUCTION,METAL PROTECTION COVER,POWDER COATED,GREY / H16B下壳,表面安装,4耳,2PG29,高结构,带金属保护盖,灰色粉末喷涂	PG29	PG29	
T1490161232-000	H16B-SDRHM-BO-2M32	H16B HOUSING,SURFACE MOUNTED,4 EAR,2M32,HIGH CONSTRUCTION,METAL PROTECTION COVER,POWDER COATED,GREY / H16B下壳,表面安装,4耳,2M32,高结构,带金属保护盖,灰色粉末喷涂	M32	M32	

THIS DRAWING IS A CONTROLLED DOCUMENT.

DIMENSIONS: mm

TOLERANCES UNLESS OTHERWISE SPECIFIED:
0 PLC ±-
1 PLC ±-
2 PLC ±-
3 PLC ±-
4 PLC ±-
ANGLES ±-

MATERIAL: TBD -
FINISH: - -

DWN DAVID LI 23JUN2015
CHK CHRIS WANG 23JUN2015
APVD XU XIANG 23JUN2015
PRODUCT SPEC 108-137013
APPLICATION SPEC 114-137013
WEIGHT -

TE Connectivity

NAME H16B-SDRH-BO-PG/M

SIZE A3 | CAGE CODE - | DRAWING NO C-T149016XXXX000 | RESTRICTED TO

CUSTOMER DRAWING | SCALE 1:2 | SHEET 3 OF 3 | REV A1

OCEAN CHIPS
Океан Электроники
Поставка электронных компонентов

Компания «Океан Электроники» предлагает заключение долгосрочных отношений при поставках импортных электронных компонентов на взаимовыгодных условиях!

Наши преимущества:

- Поставка оригинальных импортных электронных компонентов напрямую с производств Америки, Европы и Азии, а так же с крупнейших складов мира;
- Широкая линейка поставок активных и пассивных импортных электронных компонентов (более 30 млн. наименований);
- Поставка сложных, дефицитных, либо снятых с производства позиций;
- Оперативные сроки поставки под заказ (от 5 рабочих дней);
- Экспресс доставка в любую точку России;
- Помощь Конструкторского Отдела и консультации квалифицированных инженеров;
- Техническая поддержка проекта, помощь в подборе аналогов, поставка прототипов;
- Поставка электронных компонентов под контролем ВП;
- Система менеджмента качества сертифицирована по Международному стандарту ISO 9001;
- При необходимости вся продукция военного и аэрокосмического назначения проходит испытания и сертификацию в лаборатории (по согласованию с заказчиком);
- Поставка специализированных компонентов военного и аэрокосмического уровня качества (Xilinx, Altera, Analog Devices, Intersil, Interpoint, Microsemi, Actel, Aeroflex, Peregrine, VPT, Syfer, Eurofarad, Texas Instruments, MS Kennedy, Miteq, Cobham, E2V, MA-COM, Hittite, Mini-Circuits, General Dynamics и др.);

Компания «Океан Электроники» является официальным дистрибьютором и эксклюзивным представителем в России одного из крупнейших производителей разъемов военного и аэрокосмического назначения **«JONHON»**, а так же официальным дистрибьютором и эксклюзивным представителем в России производителя высокотехнологичных и надежных решений для передачи СВЧ сигналов **«FORSTAR»**.

AVIC JONHON

«JONHON» (основан в 1970 г.)

Разъемы специального, военного и аэрокосмического назначения:

(Применяются в военной, авиационной, аэрокосмической, морской, железнодорожной, горно- и нефтедобывающей отраслях промышленности)

«FORSTAR» (основан в 1998 г.)

ВЧ соединители, коаксиальные кабели, кабельные сборки и микроволновые компоненты:

(Применяются в телекоммуникациях гражданского и специального назначения, в средствах связи, РЛС, а так же военной, авиационной и аэрокосмической отраслях промышленности).

FORSTAR®

Телефон: 8 (812) 309-75-97 (многоканальный)
Факс: 8 (812) 320-03-32
Электронная почта: ocean@oceanchips.ru
Web: http://oceanchips.ru/
Адрес: 198099, г. Санкт-Петербург, ул. Калинина, д. 2, корп. 4, лит. А