- Panels easily open when gently pushed in.
- Easy installation – snaps into hole in panel.
- Enables a single latch to accommodate multiple panel thicknesses.

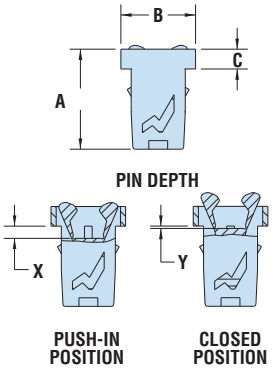

Heyco® Push Latches

ALL NEW PRODUCTS!

MOUNTING HOLE Dimensions in.	MOUNTING HOLE Dimensions mm.	PANEL THICKNESS in.	PANEL THICKNESS mm.	PART NO. Black	DESCRIPTION	Mating Pin	PIN DEPTH X Push-in in.	PIN DEPTH X Push-in mm.	PIN DEPTH Y Closed in.	PIN DEPTH Y Closed mm.	PART DIMENSIONS A Length in.	PART DIMENSIONS A Length mm.	PART DIMENSIONS B Arm Spread in.	PART DIMENSIONS B Arm Spread mm.	PART DIMENSIONS C Head Height in.	PART DIMENSIONS C Head Height mm.
.315 x .276	8,0 X 7,0	.08	2,0	**14309**	DPL-100A	1	.071	1,80	.014	0,35	.59	15,0	.43	11,0	.11	2,9
				14312	DPL-150F	2	.077	1,95	.020	0,50						
				14313	DPL-700F	2	.073	1,85	.020	0,50	.58	14,8	.43	11,0	.11	2,9
				14314	DPL-400P	3	.059	1,50	.016	0,40	.58	14,8	.43	11,0	.12	3,1

Standard color black

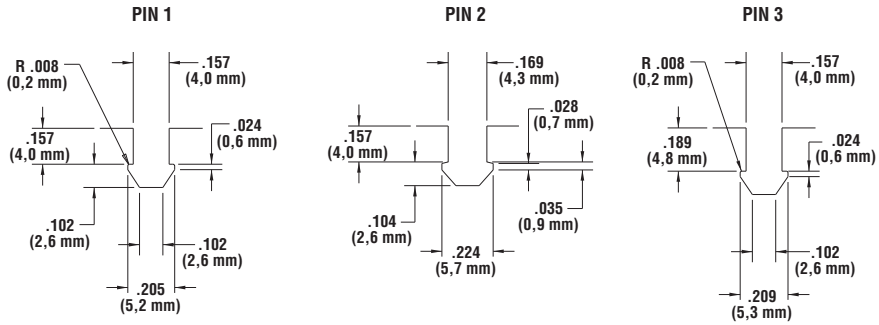

- Designed for fast and easy installation and removal - simply push to fasten and pull to release.
- Ideal for frequent maintenance work.
- Typical applications include metal enclosures, telecom equipment, appliances and electrical equipment.

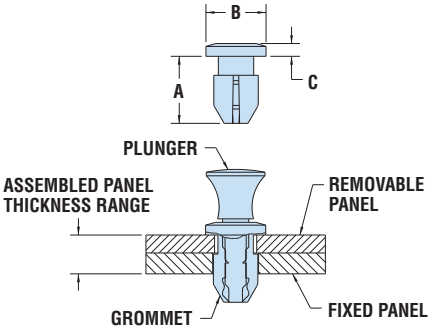

Heyco® Snap Latch Rivets

STANDARD PACK 1,000/BAG

Grommet

FIXED PANEL HOLE DIAMETER in.	FIXED PANEL HOLE DIAMETER mm.	REMOVABLE PANEL THICKNESS in.	REMOVABLE PANEL THICKNESS mm.	PART NO. Black	PART NO. White	DESCRIPTION	MATING PLUNGER Black	MATING PLUNGER White	PART DIMENSIONS A Body Length in.	PART DIMENSIONS A Body Length mm.	PART DIMENSIONS B Head Diameter in.	PART DIMENSIONS B Head Diameter mm.	PART DIMENSIONS C Head Height in.	PART DIMENSIONS C Head Height mm.
.253	6,4	.043	1,1	**12283**	**12284**	HSLG-1M	12261	12262	.31	8,0	.33	8,5	.07	1,8
		.063	1,6	**12285**	**12286**	HSLG-2M	12263	12264	.33	8,5				
		.098	2,5	**12287**	**12288**	HSLG-3M	12265	12266	.37	9,5				
		.161	4,1	**12289**	**12290**	HSLG-4M	12267	12268	.43	11,0				

Standard colors black and white.

Plunger

REMOVABLE PANEL HOLE DIAMETER in.	REMOVABLE PANEL HOLE DIAMETER mm.	ASSEMBLED PANEL THICKNESS RANGE Minimum in.	ASSEMBLED PANEL THICKNESS RANGE Minimum mm.	ASSEMBLED PANEL THICKNESS RANGE Maximum in.	ASSEMBLED PANEL THICKNESS RANGE Maximum mm.	PART NO. Black	PART NO. White	DESCRIPTION	MATING GROMMET Black	MATING GROMMET White
.237	6,0	.059	1,5	.146	3,7	**12261**	**12262**	HSLPB-1M	12283	12284
		.079	2,0	.165	4,2	**12263**	**12264**	HSLPB-2M	12285	12286
		.118	3,0	.205	5,2	**12265**	**12266**	HSLPB-3M	12287	12288
		.181	4,6	.272	6,9	**12267**	**12268**	HSLPB-4M	12289	12290

Standard colors black and white.

Material	Nylon 6/6
Flammability Rating	94V-2
Temperature Range	32°F (0°C) to 185° F (85°C)

Quick Specs

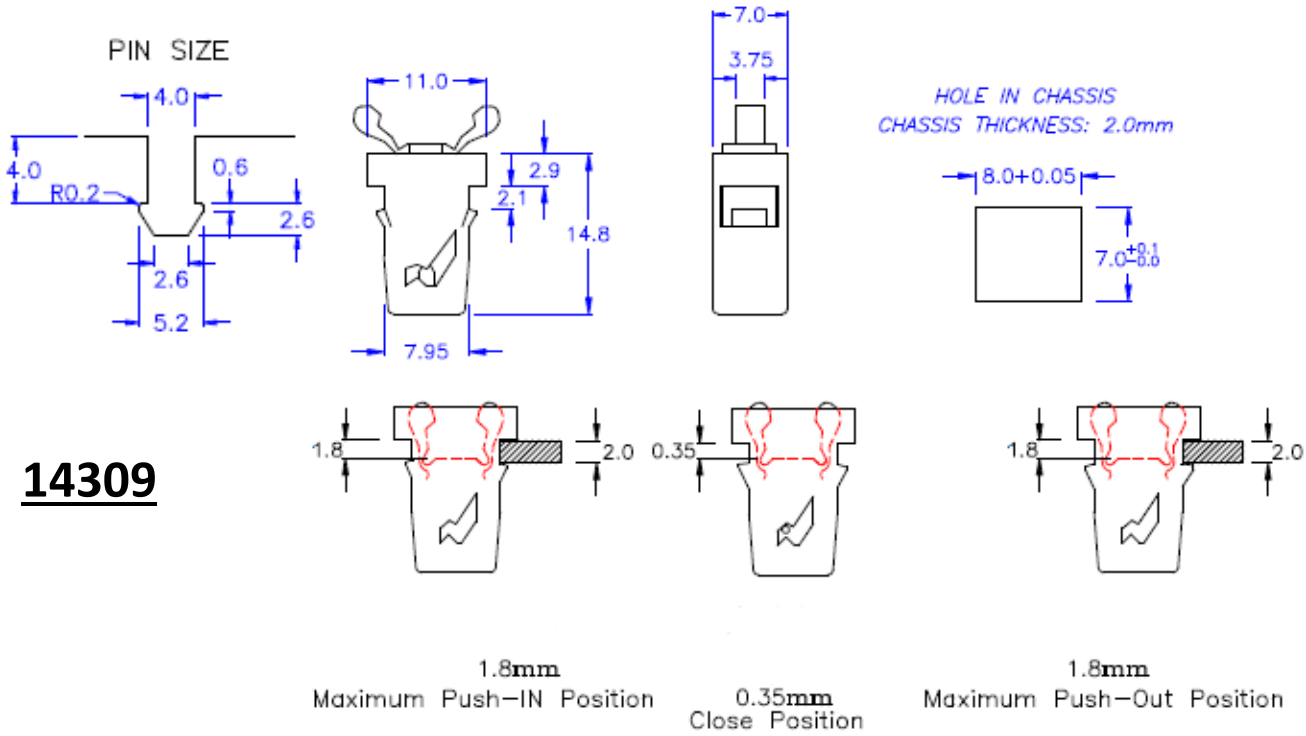

14309

A- Door latch is opened by pushing-in 1.45mm **distance (which is the 1.8**mm **distance from the bottom of matching clip to the top surface of platform)**

B- The distance between bottom of matching clip to the top surface of platform should be in 0.35mm **in closed position**

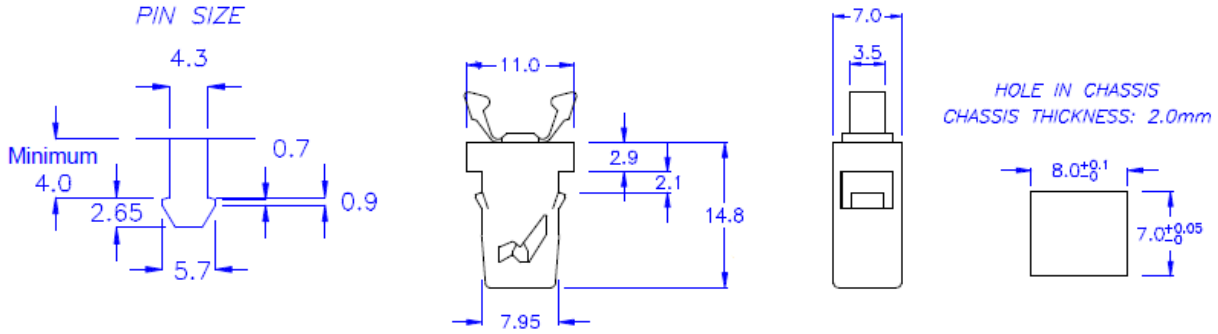

14312

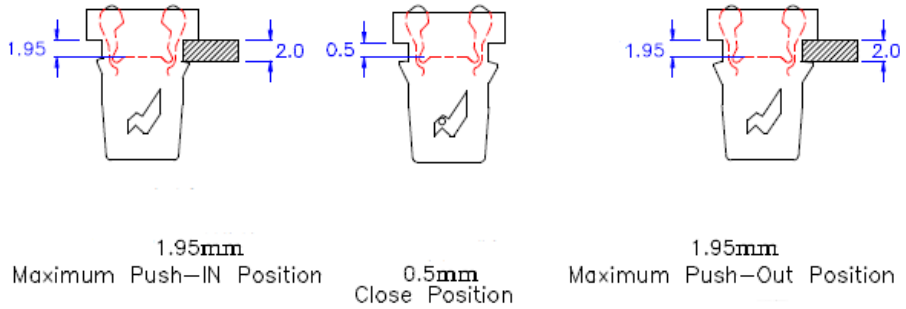

A- Door latch is opened by pushing-in 1.45mm **distance (which is the 1.8**mm **distance from the bottom of matching clip to the top surface of platform)**

B- The distance between bottom of matching clip to the top surface of platform should be in 0.5mm **in closed position**

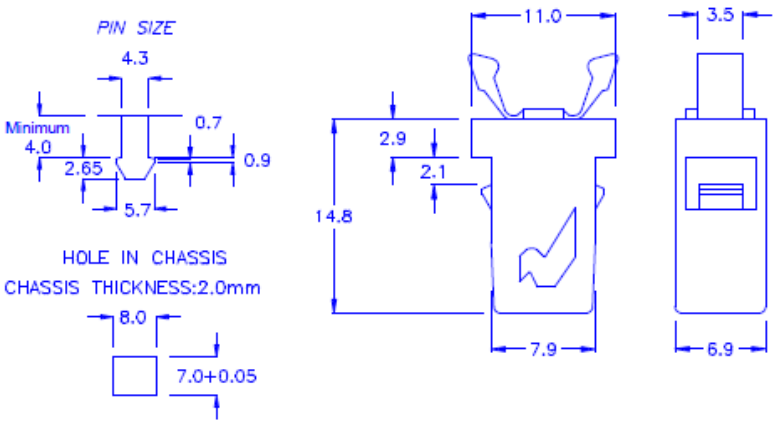

14313

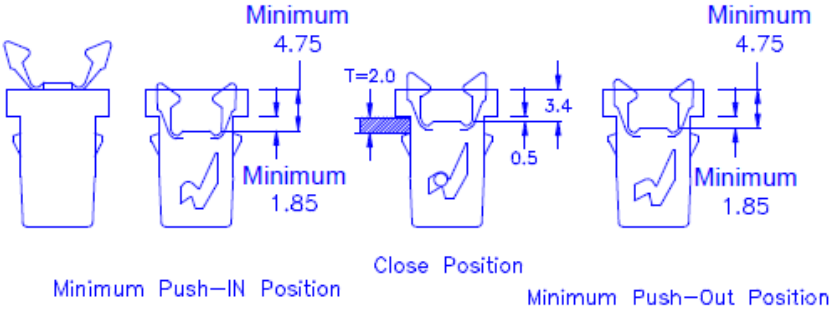

A- Door latch is opened by pushing-in 1.35mm **distance (which is the 1.8**mm **distance from the bottom of matching clip to the top surface of platform)**

B- The distance between bottom of matching clip to the top surface of platform should be in 0.5mm **in closed position**

14314

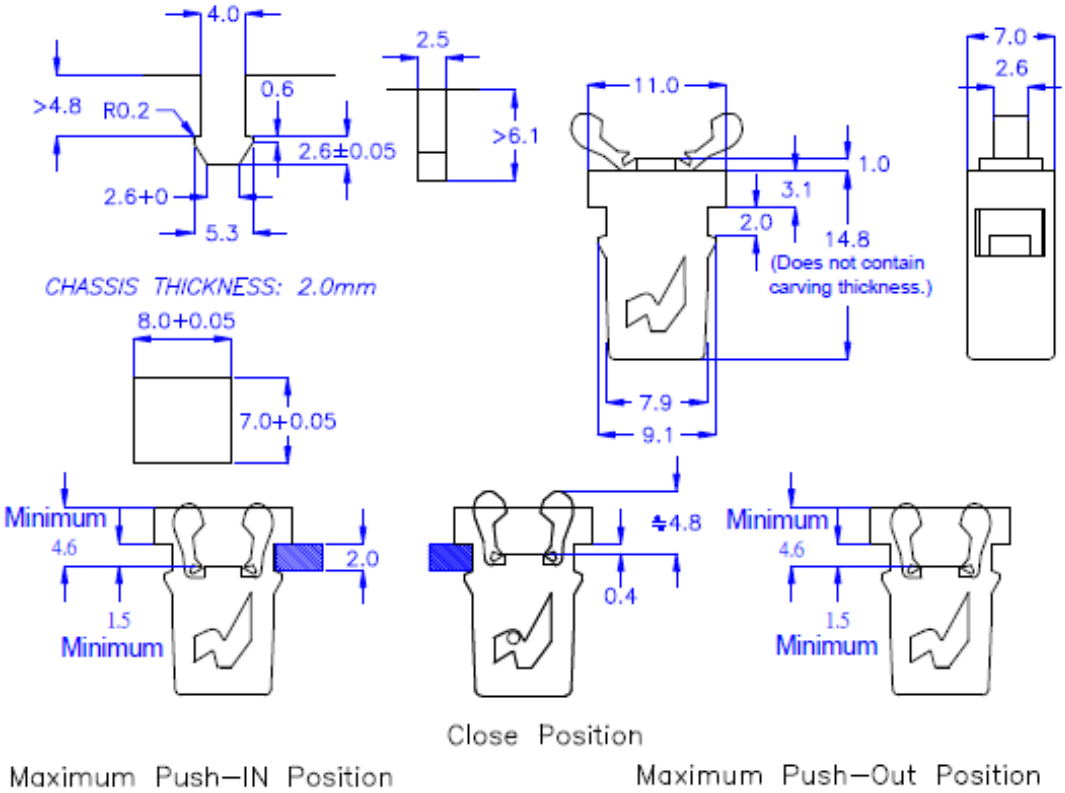

A- Door latch is opened by pushing-in 1.1mm **distance (which is the 1.8**mm **distance from the bottom of matching clip to the top surface of platform)**

B- The distance between bottom of matching clip to the top surface of platform should be in 0.4mm **in closed position**

OCEAN CHIPS
Океан Электроники
Поставка электронных компонентов

Компания «Океан Электроники» предлагает заключение долгосрочных отношений при поставках импортных электронных компонентов на взаимовыгодных условиях!

Наши преимущества:

- Поставка оригинальных импортных электронных компонентов напрямую с производств Америки, Европы и Азии, а так же с крупнейших складов мира;
- Широкая линейка поставок активных и пассивных импортных электронных компонентов (более 30 млн. наименований);
- Поставка сложных, дефицитных, либо снятых с производства позиций;
- Оперативные сроки поставки под заказ (от 5 рабочих дней);
- Экспресс доставка в любую точку России;
- Помощь Конструкторского Отдела и консультации квалифицированных инженеров;
- Техническая поддержка проекта, помощь в подборе аналогов, поставка прототипов;
- Поставка электронных компонентов под контролем ВП;
- Система менеджмента качества сертифицирована по Международному стандарту ISO 9001;
- При необходимости вся продукция военного и аэрокосмического назначения проходит испытания и сертификацию в лаборатории (по согласованию с заказчиком);
- Поставка специализированных компонентов военного и аэрокосмического уровня качества (Xilinx, Altera, Analog Devices, Intersil, Interpoint, Microsemi, Actel, Aeroflex, Peregrine, VPT, Syfer, Eurofarad, Texas Instruments, MS Kennedy, Miteq, Cobham, E2V, MA-COM, Hittite, Mini-Circuits, General Dynamics и др.);

Компания «Океан Электроники» является официальным дистрибьютором и эксклюзивным представителем в России одного из крупнейших производителей разъемов военного и аэрокосмического назначения **«JONHON»**, а так же официальным дистрибьютором и эксклюзивным представителем в России производителя высокотехнологичных и надежных решений для передачи СВЧ сигналов **«FORSTAR»**.

AVIC JONHON

«JONHON» (основан в 1970 г.)

Разъемы специального, военного и аэрокосмического назначения:

(Применяются в военной, авиационной, аэрокосмической, морской, железнодорожной, горно- и нефтедобывающей отраслях промышленности)

«FORSTAR» (основан в 1998 г.)

ВЧ соединители, коаксиальные кабели, кабельные сборки и микроволновые компоненты:

(Применяются в телекоммуникациях гражданского и специального назначения, в средствах связи, РЛС, а так же военной, авиационной и аэрокосмической отраслях промышленности).

FORSTAR®

Телефон: 8 (812) 309-75-97 (многоканальный)
Факс: 8 (812) 320-03-32
Электронная почта: ocean@oceanchips.ru
Web: http://oceanchips.ru/
Адрес: 198099, г. Санкт-Петербург, ул. Калинина, д. 2, корп. 4, лит. А