THIS DRAWING IS UNPUBLISHED. RELEASED FOR PUBLICATION - ,- .
© COPYRIGHT - By - ALL RIGHTS RESERVED.

REVISIONS					
P	LTR	DESCRIPTION	DATE	DWN	APVD
	R2	REVISED PER ECO-11-004587	11MAR11	RK	HMR
	S	REVISED PER ECO-17-002584	11APR2017	BDA	MM

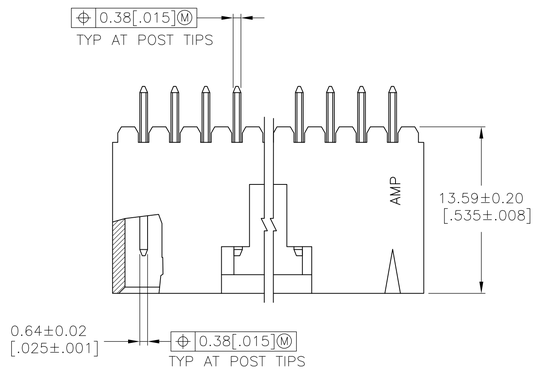

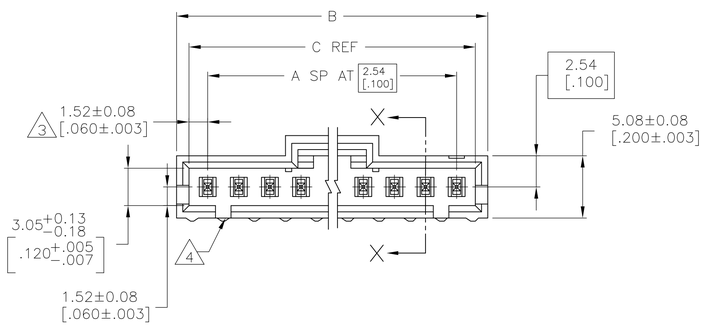

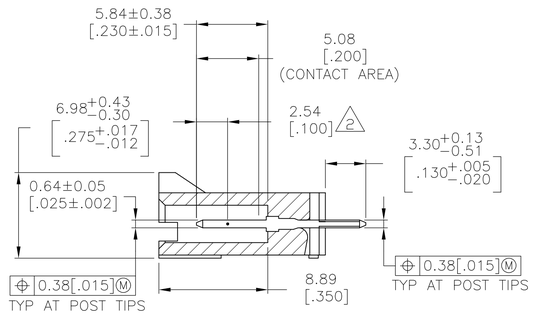

SECTION X–X

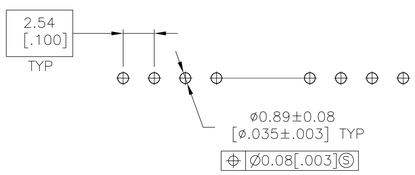

RECOMMENDED HOLE LAYOUT

1. .00038[.000015] GOLD IN THE CONTACT AREA, .00254[.000100] MATTE TIN–LEAD ON REMAINDER OF CONTACT, ALL OVER .00127[.000050] NICKEL.
2. POINT OF MEASUREMENT FOR PLATING THICKNESS.
3. THE NOTED DIMENSIONS APPLY AT THE INTERSECTION OF THE POST AND THE HOUSING.
4. ON ASSEMBLIES WITH FOUR OR MORE POSITIONS, TWO POLARIZATION SLOTS. ON ASSEMBLIES WITH TWO OR THREE POSITIONS, ONE POLARIZATION SLOT.
5. OBSOLETE PARTS: OBSOLETE CIS STREAMLINING PER D.RENAUD/D.SINISI

	C	B	A	NO. OF POSN	PART NO.
5 SUPERCEDED BY 7-104910-4	64.01 [2.520]	65.91 [2.595]	24	25	~~2-103638-4~~
5 SUPERCEDED BY 7-104910-3	61.47 [2.420]	63.37 [2.495]	23	24	~~2-103638-3~~
5 SUPERCEDED BY 7-104910-2	58.93 [2.320]	60.83 [2.395]	22	23	~~2-103638-2~~
	56.39 [2.220]	58.29 [2.295]	21	22	2-103638-1
5 SUPERCEDED BY 7-104910-0	53.85 [2.120]	55.75 [2.195]	20	21	~~2-103638-0~~
	51.31 [2.020]	53.21 [2.095]	19	20	1-103638-9
5 SUPERCEDED BY 6-104910-8	48.77 [1.920]	50.67 [1.995]	18	19	~~1-103638-8~~
	46.23 [1.820]	48.13 [1.895]	17	18	1-103638-7
	43.69 [1.720]	45.59 [1.795]	16	17	1-103638-6
	41.15 [1.620]	43.05 [1.695]	15	16	1-103638-5
	38.61 [1.520]	40.51 [1.595]	14	15	1-103638-4
	36.07 [1.420]	37.97 [1.495]	13	14	1-103638-3
	33.53 [1.320]	35.43 [1.395]	12	13	1-103638-2
	30.99 [1.220]	32.89 [1.295]	11	12	1-103638-1
	28.45 [1.120]	30.35 [1.195]	10	11	1-103638-0
	25.91 [1.020]	27.81 [1.095]	9	10	103638-9
	23.37 [.920]	25.27 [.995]	8	9	103638-8
	20.83 [.820]	22.73 [.895]	7	8	103638-7
	18.29 [.720]	20.19 [.795]	6	7	103638-6
	15.75 [.620]	17.65 [.695]	5	6	103638-5
	13.21 [.520]	15.11 [.595]	4	5	103638-4
	10.67 [.420]	12.57 [.495]	3	4	103638-3
	8.13 [.320]	10.03 [.395]	2	3	103638-2
	5.59 [.220]	7.49 [.295]	1	2	103638-1

THIS DRAWING IS A CONTROLLED DOCUMENT.

DIMENSIONS: mm [INCHES]

TOLERANCES UNLESS OTHERWISE SPECIFIED:
0 PLC ± –
1 PLC ± –
2 PLC ± 0.13[.005]
3 PLC ± –
4 PLC ± –
ANGLES ± –

MATERIAL: HOUSING :FLAME RETARDANT LCP, COLOR: BLACK
CONTACTS: BRASS

FINISH: 1

DWN S. SHUEY 3-5-91
CHK J. GESFORD 3-5-91
APVD J. GESFORD 3-5-91

PRODUCT SPEC 108-25034
APPLICATION SPEC 114-25026
WEIGHT –

TE Connectivity

NAME: HDR ASSY, VERT, SINGLE ROW 2.54[.100] CL, 0.64[.025] SQ POST, WITH PLZN & LATCHING, AMPMODU MTE

SIZE A1 | CAGE CODE 00779 | DRAWING NO C-103638 | RESTRICTED TO –

CUSTOMER DRAWING | SCALE 4:1 | SHEET 1 OF 1 | REV S

4805 (1/15)

OCEAN CHIPS
Океан Электроники
Поставка электронных компонентов

Компания «Океан Электроники» предлагает заключение долгосрочных отношений при поставках импортных электронных компонентов на взаимовыгодных условиях!

Наши преимущества:

- Поставка оригинальных импортных электронных компонентов напрямую с производств Америки, Европы и Азии, а так же с крупнейших складов мира;
- Широкая линейка поставок активных и пассивных импортных электронных компонентов (более 30 млн. наименований);
- Поставка сложных, дефицитных, либо снятых с производства позиций;
- Оперативные сроки поставки под заказ (от 5 рабочих дней);
- Экспресс доставка в любую точку России;
- Помощь Конструкторского Отдела и консультации квалифицированных инженеров;
- Техническая поддержка проекта, помощь в подборе аналогов, поставка прототипов;
- Поставка электронных компонентов под контролем ВП;
- Система менеджмента качества сертифицирована по Международному стандарту ISO 9001;
- При необходимости вся продукция военного и аэрокосмического назначения проходит испытания и сертификацию в лаборатории (по согласованию с заказчиком);
- Поставка специализированных компонентов военного и аэрокосмического уровня качества (Xilinx, Altera, Analog Devices, Intersil, Interpoint, Microsemi, Actel, Aeroflex, Peregrine, VPT, Syfer, Eurofarad, Texas Instruments, MS Kennedy, Miteq, Cobham, E2V, MA-COM, Hittite, Mini-Circuits, General Dynamics и др.);

Компания «Океан Электроники» является официальным дистрибьютором и эксклюзивным представителем в России одного из крупнейших производителей разъемов военного и аэрокосмического назначения **«JONHON»**, а так же официальным дистрибьютором и эксклюзивным представителем в России производителя высокотехнологичных и надежных решений для передачи СВЧ сигналов **«FORSTAR»**.

AVIC JONHON

«JONHON» (основан в 1970 г.)

Разъемы специального, военного и аэрокосмического назначения:

(Применяются в военной, авиационной, аэрокосмической, морской, железнодорожной, горно- и нефтедобывающей отраслях промышленности)

«FORSTAR» (основан в 1998 г.)

ВЧ соединители, коаксиальные кабели, кабельные сборки и микроволновые компоненты:

(Применяются в телекоммуникациях гражданского и специального назначения, в средствах связи, РЛС, а так же военной, авиационной и аэрокосмической отраслях промышленности).

FORSTAR®

Телефон: 8 (812) 309-75-97 (многоканальный)
Факс: 8 (812) 320-03-32
Электронная почта: ocean@oceanchips.ru
Web: http://oceanchips.ru/
Адрес: 198099, г. Санкт-Петербург, ул. Калинина, д. 2, корп. 4, лит. А