# 5920PL (150 x ⌀172 x 50L)



## General Specifications

**Motor Protection:**
Auto Restart/Polarity Protection

**Insulation Resistance:** 10M Ω or over with a DC500V Megger

**Dielectric Withstand Voltage:** AC 700V 1s

**Allowable Ambient Temperature Range:**
-10°C ~ +70°C (Operating)
-40°C ~ +70°C (Storage)
(non-condensing environment)

## Characteristic Curves

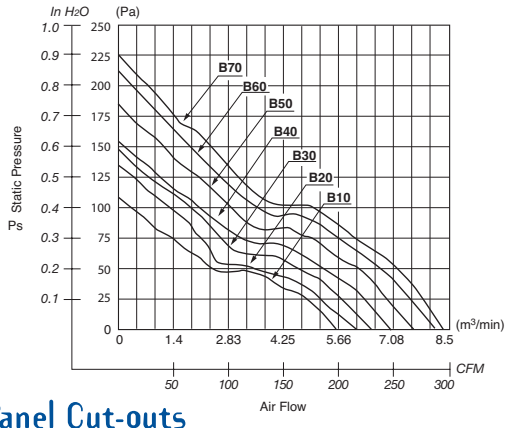


## Outline

Units: inch (mm)

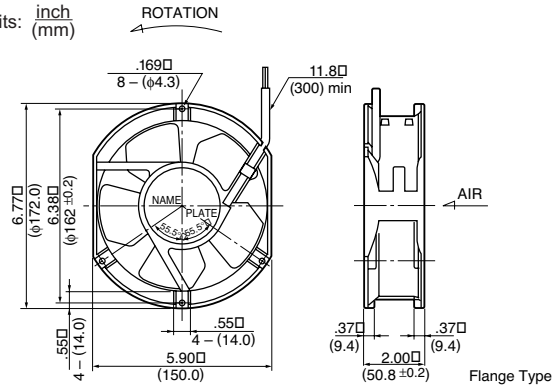


## Panel Cut-outs

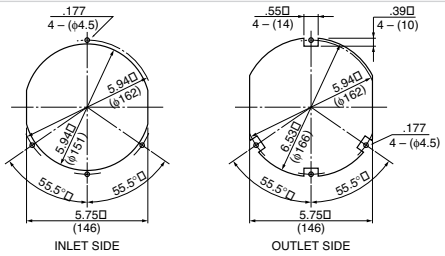


## Material

Casing : Aluminum (Black)
Impeller : Plastic (Black) 94V-0
Bearing : Ball Bearing
Lead Wire : UL1007, AWG22, +Red, -Black

## Specifications

| MODEL | Product No. | Rated Voltage (V) | Operating Voltage (V) | Current (A)*1 | Input Power (W)*1 | Speed (min-1)*1 | Max. Air Flow CFM*1 | Max. Air Flow (m3/min)*1 | Max. Static Pressure in H2O | Max. Static Pressure (Pa)*1 | Noise (dB)*1 | Mass (g) |
|---|---|---|---|---|---|---|---|---|---|---|---|---|
| 5920PL-04W-**B10**- | D00 | 12 | 6.0 ~ 18.0 | 0.80 | 9.60 | 2550 | 180.0 | 5.10 | .37 | 92.5 | 50.0 | 830 |
| 5920PL-04W-**B20**- | D00 | 12 | 6.0 ~ 18.0 | 1.00 | 12.00 | 2850 | 200.0 | 5.66 | .47 | 117.5 | 53.0 | 830 |
| 5920PL-04W-**B30**- | D00 | 12 | 6.0 ~ 18.0 | 1.15 | 13.80 | 3150 | 225.0 | 6.37 | .56 | 140.0 | 55.0 | 830 |
| 5920PL-04W-**B40**- | D00 | 12 | 6.0 ~ 18.0 | 1.44 | 17.28 | 3350 | 240.0 | 6.80 | .62 | 155.0 | 58.0 | 830 |
| 5920PL-04W-**B50**- | D00 | 12 | 6.0 ~ 18.0 | 1.60 | 19.20 | 3500 | 260.0 | 7.36 | .73 | 182.75 | 60.3 | 830 |
| 5920PL-05W-**B10**- | D00 | 24 | 12.0 ~ 30.0 | 0.36 | 8.64 | 2550 | 180.0 | 5.10 | .37 | 92.5 | 50.0 | 830 |
| 5920PL-05W-**B20**- | D00 | 24 | 12.0 ~ 30.0 | 0.46 | 11.04 | 2850 | 200.0 | 5.66 | .47 | 117.5 | 53.0 | 830 |
| 5920PL-05W-**B30**- | D00 | 24 | 12.0 ~ 30.0 | 0.55 | 13.20 | 3150 | 225.0 | 6.37 | .56 | 140.0 | 55.0 | 830 |
| 5920PL-05W-**B40**- | D00 | 24 | 12.0 ~ 30.0 | 0.66 | 15.84 | 3350 | 240.0 | 6.80 | .62 | 155.0 | 58.0 | 830 |
| 5920PL-05W-**B50**- | D00 | 24 | 12.0 ~ 30.0 | 0.79 | 18.96 | 3500 | 260.0 | 7.36 | .73 | 182.75 | 60.3 | 830 |
| 5920PL-05W-**B60**- | D00 | 24 | 12.0 ~ 30.0 | 0.88 | 21.12 | 3750 | 280.0 | 7.93 | .84 | 210.5 | 62.5 | 830 |
| 5920PL-05W-**B70**- | D00 | 24 | 12.0 ~ 30.0 | 1.08 | 25.92 | 4000 | 300.0 | 8.50 | .90 | 226.5 | 63.2 | 830 |
| 5920PL-07W-**B10**- | D00 | 48 | 25.0 ~ 60.0 | 0.18 | 8.64 | 2550 | 180.0 | 5.10 | .37 | 92.5 | 50.0 | 830 |
| 5920PL-07W-**B20**- | D00 | 48 | 25.0 ~ 60.0 | 0.23 | 11.04 | 2850 | 200.0 | 5.66 | .47 | 117.5 | 53.0 | 830 |
| 5920PL-07W-**B30**- | D00 | 48 | 25.0 ~ 60.0 | 0.27 | 12.96 | 3150 | 225.0 | 6.37 | .56 | 140.0 | 55.0 | 830 |
| 5920PL-07W-**B40**- | D00 | 48 | 25.0 ~ 60.0 | 0.33 | 15.84 | 3350 | 240.0 | 6.80 | .62 | 155.0 | 58.0 | 830 |
| 5920PL-07W-**B50**- | D00 | 48 | 25.0 ~ 60.0 | 0.40 | 19.20 | 3500 | 260.0 | 7.36 | .73 | 182.75 | 60.3 | 830 |
| 5920PL-07W-**B60**- | D00 | 48 | 25.0 ~ 60.0 | 0.47 | 22.56 | 3750 | 280.0 | 7.93 | .84 | 210.5 | 62.5 | 830 |
| 5920PL-07W-**B70**- | D00 | 48 | 25.0 ~ 60.0 | 0.51 | 24.48 | 4000 | 300.0 | 8.50 | .90 | 226.5 | 63.2 | 830 |

Rotation: Counterclockwise  Airflow Outlet: Air Out Over Struts  *1: Average Values in Free Air

# OCEAN CHIPS
## Океан Электроники
### Поставка электронных компонентов

Компания «Океан Электроники» предлагает заключение долгосрочных отношений при поставках импортных электронных компонентов на взаимовыгодных условиях!

Наши преимущества:

- Поставка оригинальных импортных электронных компонентов напрямую с производств Америки, Европы и Азии, а так же с крупнейших складов мира;
- Широкая линейка поставок активных и пассивных импортных электронных компонентов (более 30 млн. наименований);
- Поставка сложных, дефицитных, либо снятых с производства позиций;
- Оперативные сроки поставки под заказ (от 5 рабочих дней);
- Экспресс доставка в любую точку России;
- Помощь Конструкторского Отдела и консультации квалифицированных инженеров;
- Техническая поддержка проекта, помощь в подборе аналогов, поставка прототипов;
- Поставка электронных компонентов под контролем ВП;
- Система менеджмента качества сертифицирована по Международному стандарту ISO 9001;
- При необходимости вся продукция военного и аэрокосмического назначения проходит испытания и сертификацию в лаборатории (по согласованию с заказчиком);
- Поставка специализированных компонентов военного и аэрокосмического уровня качества (Xilinx, Altera, Analog Devices, Intersil, Interpoint, Microsemi, Actel, Aeroflex, Peregrine, VPT, Syfer, Eurofarad, Texas Instruments, MS Kennedy, Miteq, Cobham, E2V, MA-COM, Hittite, Mini-Circuits, General Dynamics и др.);

Компания «Океан Электроники» является официальным дистрибьютором и эксклюзивным представителем в России одного из крупнейших производителей разъемов военного и аэрокосмического назначения **«JONHON»**, а так же официальным дистрибьютором и эксклюзивным представителем в России производителя высокотехнологичных и надежных решений для передачи СВЧ сигналов **«FORSTAR»**.

AVIC JONHON

**«JONHON»** (основан в 1970 г.)

Разъемы специального, военного и аэрокосмического назначения:

(Применяются в военной, авиационной, аэрокосмической, морской, железнодорожной, горно- и нефтедобывающей отраслях промышленности)

**«FORSTAR»** (основан в 1998 г.)

ВЧ соединители, коаксиальные кабели, кабельные сборки и микроволновые компоненты:

(Применяются в телекоммуникациях гражданского и специального назначения, в средствах связи, РЛС, а так же военной, авиационной и аэрокосмической отраслях промышленности).

FORSTAR®

Телефон: 8 (812) 309-75-97 (многоканальный)
Факс: 8 (812) 320-03-32
Электронная почта: ocean@oceanchips.ru
Web: http://oceanchips.ru/
Адрес: 198099, г. Санкт-Петербург, ул. Калинина, д. 2, корп. 4, лит. А