THIS COPY IS PROVIDED ON A RESTRICTED BASIS AND IS NOT TO BE USED IN ANY WAY DETRIMENTAL TO THE INTERESTS OF PANDUIT CORP.

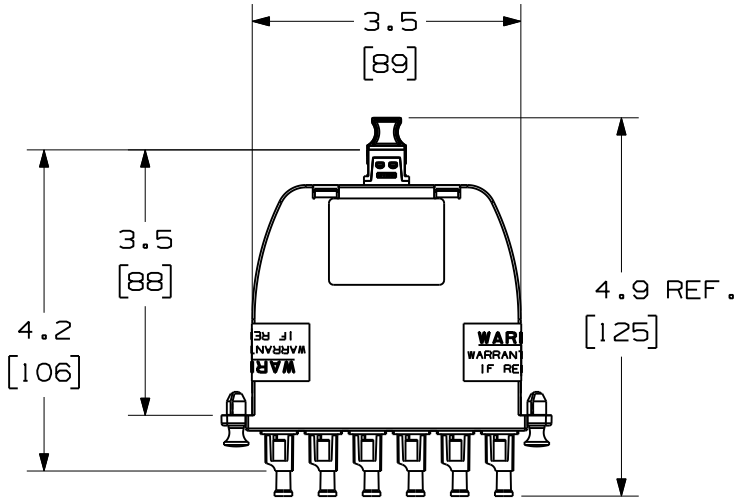

NOTES:
1. SEE CURRENT CATALOG FOR PART NUMBER SUFFIXES TO INDICATE COLOR AND/OR PACKAGE QUANTITIES.
2. SEE CATALOG FOR COMPLETE LIST OF PARTS APPLICABLE FOR USE WITH THIS PRODUCT.
3. PART NUMBERS:
   A. SEE SHEET 2 FOR METHOD A.
   B. SEE SHEET 3 FOR MODIFIED METHOD A, PAIR FLIPPED.
4. METHOD A CASSETTES COMPLY WITH ANSI/TIA-568-C.0. SEE ANSI/TIA-568-C.0 FOR POLARITY DETAILS AND EXAMPLE OF A BASIC LINK.
5. MATERIALS:
   A. BOX AND LID: PLASTIC
   B. ADAPTER: COMPOSITE PLASTIC
6. CASSETTE WEIGHT: 3.53oz [100g]
7. DIMENSIONS IN BRACKETS ARE METRIC.

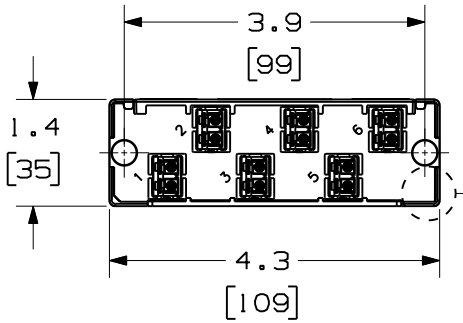

SEE SHEETS 2 AND 3 FOR ARTWORK DETAILS

FRONT VIEW

SHOWN W/O DUSTCAPS

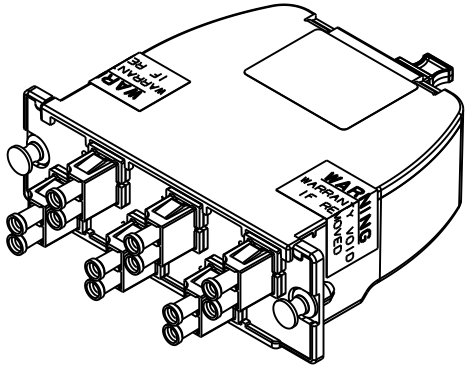

REV	DATE	BY	CHK	APR	DESCRIPTION	ECN
R	10-10-12	SAT	TMSE		RELEASED TO PRODUCTION	10F113AD-DC

TITLE
12 FIBER DUPLEX LC CASSETTE METHOD A AND MODIFIED METHOD A, PAIR FLIPPED

CUSTOMER DRAWING

ITEM REVISION NAME: 10F113AD/00

DATASET FILE NAME: 10F113AD_DC/00A

UNLESS OTHERWISE SPECIFIED, DIMENSIONAL TOLERANCES ARE: IN [mm]
.x : .03 [.8] .xxx : .005 [.127]
.xx : .01 [.25] ANGLES : 5 °

THIRD ANGLE PROJECTION

MATERIAL: SEE NOTES

DRAWING NUMBER: 10F113AD-DC

DRAWN BY	DATE	CHK	SCALE	SHT 1 OF 3	SIZE
SAT	10-01-12	TMSE	NONE		A

THIS COPY IS PROVIDED ON A RESTRICTED BASIS AND IS NOT TO BE USED IN ANY WAY DETRIMENTAL TO THE INTERESTS OF PANDUIT CORP.

12 FIBER DUPLEX LC CASSETTE - METHOD A	
PART NUMBER	DESCRIPTION
FC2Z0-12-10AS	12 FIBER 50/125um OM4 OPTIMIZED
FC2ZN-12-10AS	12 FIBER 50/125um OM4
FC2X0-12-10AS	12 FIBER 50/125um OM3 OPTIMIZED
FC2XN-12-10AS	12 FIBER 50/125um OM3
FC25N-12-10AS	12 FIBER 50/125um OM2
FC26N-12-10AS	12 FIBER 62.5/125um OM1
FC29N-12-10AS	12 FIBER 9/125um OS1/OS2
FC2SA-12-10AS	12 FIBER 50/125um OM4+, SIGNATURE CORE

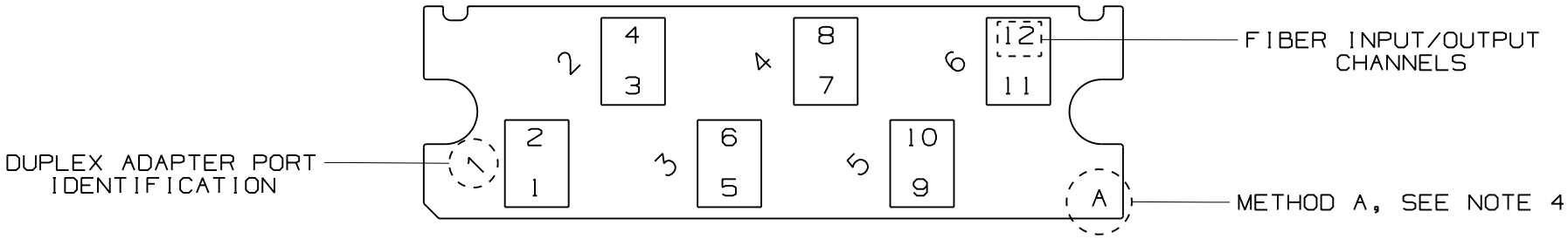

METHOD A - FIBER LAYOUT

REV	DATE	BY	CHK	APR	DESCRIPTION	ECN
R	10-10-12	SAT	TMSE		RELEASED TO PRODUCTION	10F113AD-DC

TITLE
12 FIBER DUPLEX LC CASSETTE
METHOD A

CUSTOMER DRAWING

ITEM REVISION NAME: 10F113AD/00

DATASET FILE NAME: 10F113AD_DC/00A

UNLESS OTHERWISE SPECIFIED, DIMENSIONAL TOLERANCES ARE: IN [mm]
.x : .03 [.8] .xxx : .005 [.127]
.xx : .01 [.25] ANGLES : 5 °

THIRD ANGLE PROJECTION

MATERIAL: SEE NOTES SHEET 1

DRAWING NUMBER: 10F113AD-DC

DRAWN BY	DATE	CHK	SCALE		SIZE
SAT	10-01-12	TMSE	NONE	SHT 2 OF 3	A

THIS COPY IS PROVIDED ON A RESTRICTED BASIS AND IS NOT TO BE USED IN ANY WAY DETRIMENTAL TO THE INTERESTS OF PANDUIT CORP.

12 FIBER DUPLEX LC CASSETTE - MODIFIED METHOD A, PAIR FLIPPED	
PART NUMBER	DESCRIPTION
FC2ZO-12-10AF	12 FIBER 50/125um OM4 OPTIMIZED
FC2ZN-12-10AF	12 FIBER 50/125um OM4
FC2XO-12-10AF	12 FIBER 50/125um 10 GbE OM3 OPTIMIZED
FC2XN-12-10AF	12 FIBER 50/125um 10 GbE OM3
FC25N-12-10AF	12 FIBER 50/125um OM2
FC26N-12-10AF	12 FIBER 62.5/125um OM1
FC29N-12-10AF	12 FIBER 9/125um OS1
FC2SA-12-10AF	12 FIBER 50/125um OM4+, SIGNATURE CORE

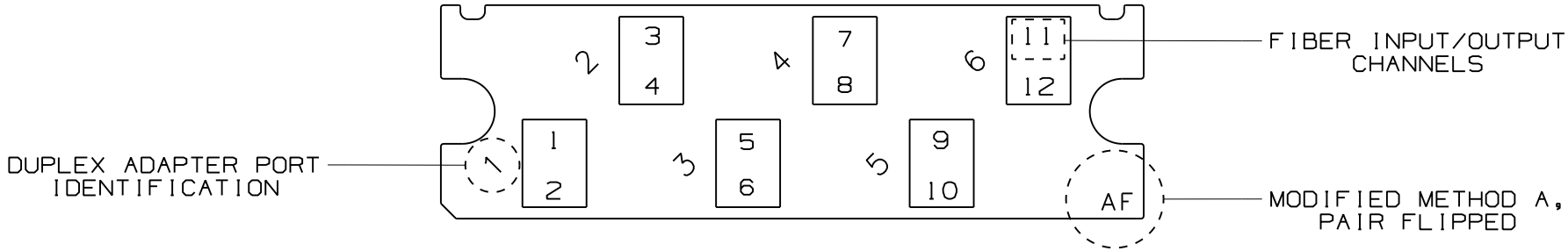

MODIFIED METHOD A, PAIR FLIPPED - FIBER LAYOUT

REV	DATE	BY	CHK	APR	DESCRIPTION	ECN
R	10-10-12	SAT	TMSE		RELEASED TO PRODUCTION	10F113AD-DC

TITLE
12 FIBER DUPLEX LC CASSETTE
MODIFIED METHOD A, PAIR FLIPPED

CUSTOMER DRAWING

ITEM REVISION NAME: 10F113AD/00

DATASET FILE NAME: 10F113AD_DC/00A

UNLESS OTHERWISE SPECIFIED, DIMENSIONAL TOLERANCES ARE: IN [mm]
.x : .03 [.8] .xxx : .005 [.127]
.xx : .01 [.25] ANGLES : 5 °

THIRD ANGLE PROJECTION

MATERIAL: SEE NOTES SHEET 1

DRAWING NUMBER: 10F113AD-DC

DRAWN BY	DATE	CHK	SCALE		SIZE
SAT	10-01-12	TMSE	NONE	SHT 3 OF 3	A

OCEAN CHIPS
Океан Электроники
Поставка электронных компонентов

Компания «Океан Электроники» предлагает заключение долгосрочных отношений при поставках импортных электронных компонентов на взаимовыгодных условиях!

Наши преимущества:

- Поставка оригинальных импортных электронных компонентов напрямую с производств Америки, Европы и Азии, а так же с крупнейших складов мира;
- Широкая линейка поставок активных и пассивных импортных электронных компонентов (более 30 млн. наименований);
- Поставка сложных, дефицитных, либо снятых с производства позиций;
- Оперативные сроки поставки под заказ (от 5 рабочих дней);
- Экспресс доставка в любую точку России;
- Помощь Конструкторского Отдела и консультации квалифицированных инженеров;
- Техническая поддержка проекта, помощь в подборе аналогов, поставка прототипов;
- Поставка электронных компонентов под контролем ВП;
- Система менеджмента качества сертифицирована по Международному стандарту ISO 9001;
- При необходимости вся продукция военного и аэрокосмического назначения проходит испытания и сертификацию в лаборатории (по согласованию с заказчиком);
- Поставка специализированных компонентов военного и аэрокосмического уровня качества (Xilinx, Altera, Analog Devices, Intersil, Interpoint, Microsemi, Actel, Aeroflex, Peregrine, VPT, Syfer, Eurofarad, Texas Instruments, MS Kennedy, Miteq, Cobham, E2V, MA-COM, Hittite, Mini-Circuits, General Dynamics и др.);

Компания «Океан Электроники» является официальным дистрибьютором и эксклюзивным представителем в России одного из крупнейших производителей разъемов военного и аэрокосмического назначения **«JONHON»**, а так же официальным дистрибьютором и эксклюзивным представителем в России производителя высокотехнологичных и надежных решений для передачи СВЧ сигналов **«FORSTAR»**.

AVIC JONHON

«JONHON» (основан в 1970 г.)

Разъемы специального, военного и аэрокосмического назначения:

(Применяются в военной, авиационной, аэрокосмической, морской, железнодорожной, горно- и нефтедобывающей отраслях промышленности)

«FORSTAR» (основан в 1998 г.)

ВЧ соединители, коаксиальные кабели, кабельные сборки и микроволновые компоненты:

(Применяются в телекоммуникациях гражданского и специального назначения, в средствах связи, РЛС, а так же военной, авиационной и аэрокосмической отраслях промышленности).

FORSTAR®

Телефон: 8 (812) 309-75-97 (многоканальный)
Факс: 8 (812) 320-03-32
Электронная почта: ocean@oceanchips.ru
Web: http://oceanchips.ru/
Адрес: 198099, г. Санкт-Петербург, ул. Калинина, д. 2, корп. 4, лит. А