THIS DRAWING IS UNPUBLISHED. RELEASED FOR PUBLICATION 20
© COPYRIGHT 20 BY - ALL RIGHTS RESERVED.

REVISIONS

P	LTR	DESCRIPTION	DATE	DWN	APVD
	A	INITIAL RELEASE	22JUN2015	DL	CW
	A1	ECR-17-018760	29DEC2017	CH	CW

NOTES:
1. TECHNICAL CHARACTERISTICS:
   HOUSING MATERIAL: DIE CAST ALUMINIUM ALLOY
   SURFACE TREATMENT: POWDER COATED, GREY
   DEGREE OF PROTECTION: IP65 (MATED)

注释：
1. 技术参数：
   主体材料：铝合金
   表面处理：灰色粉末喷涂
   防护等级：IP65(配合)

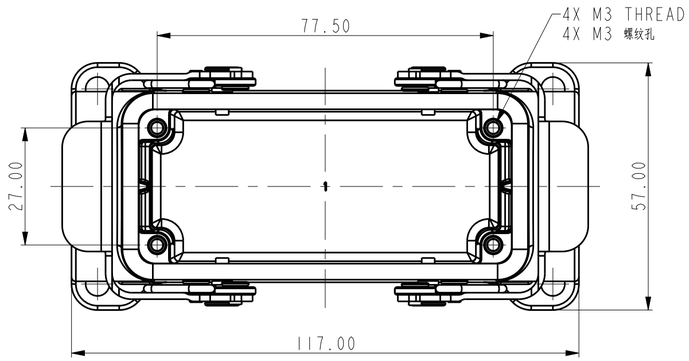

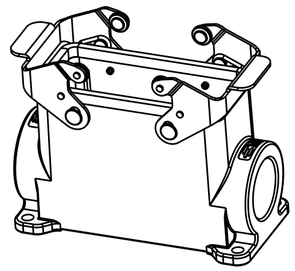

SCALE 1:2

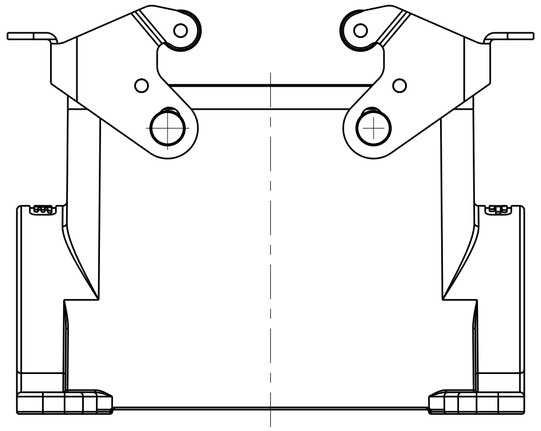

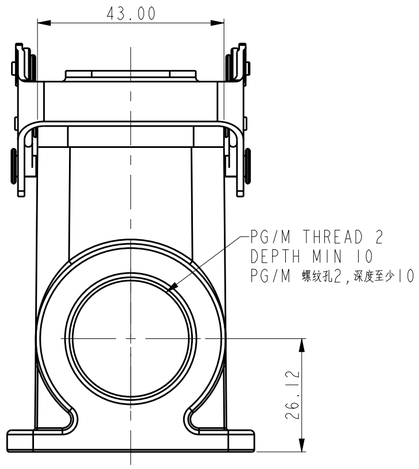

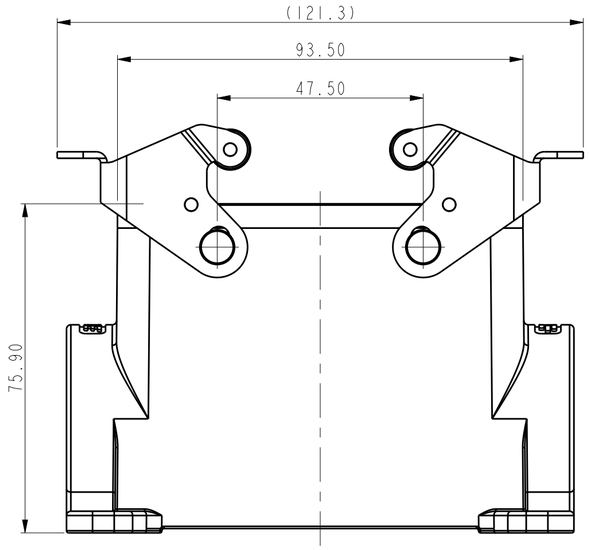

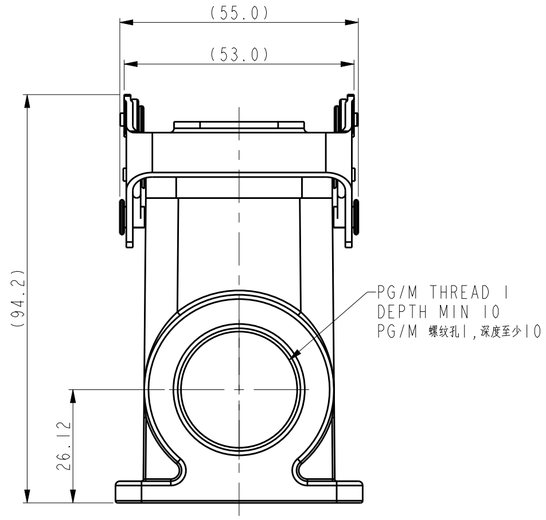

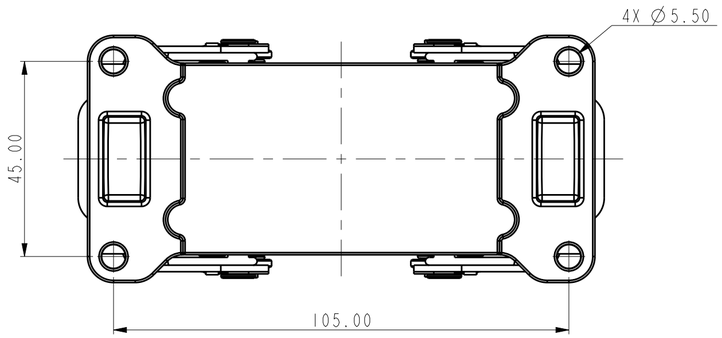

TYPE 1: HIGH CONSTRUCTION + STAINLESS STEEL
DOUBLE LOCKING, SIDE ENTRY
类型1：高结构+不锈钢双扣，侧出

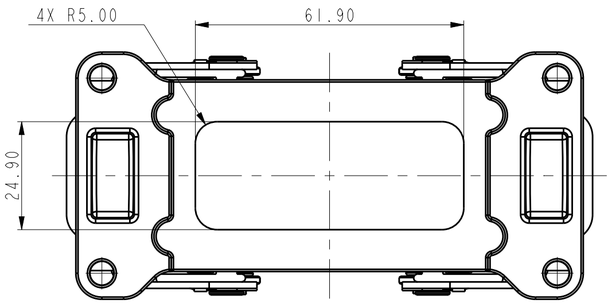

TYPE 2: HIGH CONSTRUCTION + STAINLESS STEEL
DOUBLE LOCKING, SIDE ENTRY + BOTTOM CUT OUT,
OTHER SPEC REFER TO TYPE 1.
类型2：高结构+不锈钢双扣，侧出+底部开孔，其它参照类型1.

THIS DRAWING IS A CONTROLLED DOCUMENT.		DWN DAVID.LI 22JUN2015	TE Connectivity
DIMENSIONS: mm	TOLERANCES UNLESS OTHERWISE SPECIFIED: 0 PLC ±- 1 PLC ±± 2 PLC ±- 3 PLC ±- 4 PLC ±- ANGLES ±-	CHK CHRIS.WANG 22JUN2015	NAME H16B-SGRHS-PG/M
		APVD XIANG.XU 22JUN2015	
		PRODUCT SPEC 108-137013	
		APPLICATION SPEC 114-137013	SIZE A2 / CAGE CODE - / DRAWING NO C⇒T147016XXXX000 / RESTRICTED TO -
MATERIAL - -	FINISH - -	WEIGHT -	
		CUSTOMER DRAWING	SCALE 1:1 / SHEET 1 OF 3 / REV A1

1471-9 (3/13)

THIS DRAWING IS UNPUBLISHED. RELEASED FOR PUBLICATION 20
© COPYRIGHT 20 BY - ALL RIGHTS RESERVED.

REVISIONS

P	LTR	DESCRIPTION	DATE	DWN	APVD
	-	SEE SHEET 1	-	-	-

NOTES:

SEE SHEET 1

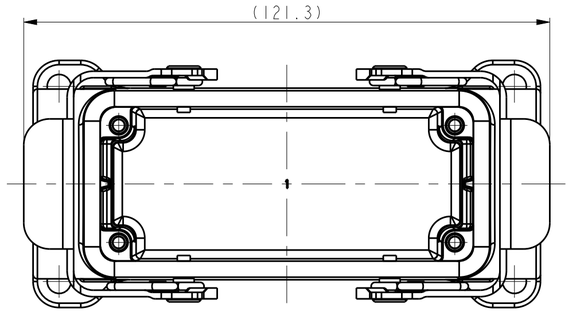

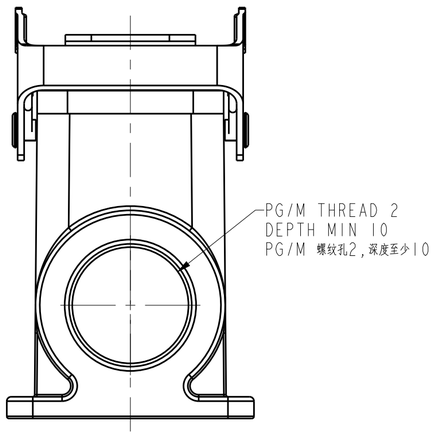

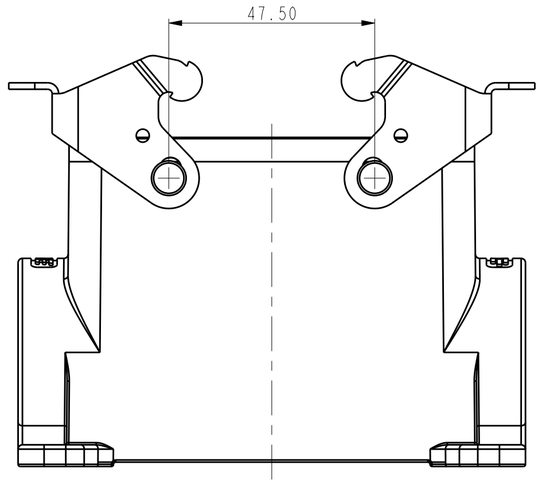

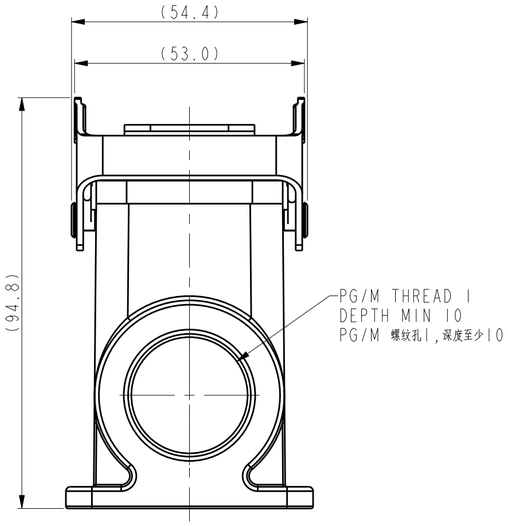

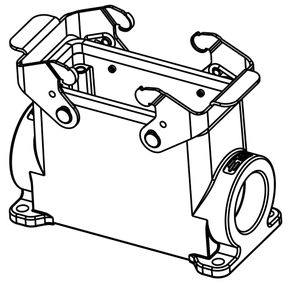

SCALE 1:2

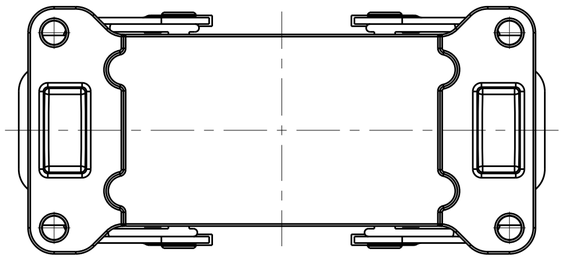

TYPE 3: HIGH CONSTRUCTION + METAL DOUBLE LOCKING, SIDE ENTRY, OTHER SPEC REFER TO TYPE 1.
类型3：高结构+彩锌双扣，侧出，其它参照类型1.

THIS DRAWING IS A CONTROLLED DOCUMENT.		DWN DAVID.LI 22JUN2015	TE Connectivity
		CHK CHRIS.WANG 22JUN2015	
DIMENSIONS: mm	TOLERANCES UNLESS OTHERWISE SPECIFIED: 0 PLC ±- 1 PLC ±- 2 PLC ±- 3 PLC ±- 4 PLC ±- ANGLES ±-	APVD XIANG.XU 22JUN2015	NAME H16B-SGRHS-PG/M
		PRODUCT SPEC 108-137013	
		APPLICATION SPEC 114-137013	SIZE A2 / CAGE CODE - / DRAWING NO C-T147016XXXX000 / RESTRICTED TO -
MATERIAL - -	FINISH - -	WEIGHT -	
		CUSTOMER DRAWING	SCALE 1:2 / SHEET 2 OF 3 / REV A1

1471-9 (3/13)

THIS DRAWING IS UNPUBLISHED. RELEASED FOR PUBLICATION 20
© COPYRIGHT 20 BY - ALL RIGHTS RESERVED.

REVISIONS

P	LTR	DESCRIPTION	DATE	DWN	APVD
	-	SEE SHEET 1	-	-	-

NOTES:

SEE SHEET 1

PART NUMBER 料号	PART DESCRIPTION 描述		PG/M THREAD 1 PG/M 螺纹孔1	PG/M THREAD 2 PG/M 螺纹孔2	TYPE 类型
T1470162232-000	H16B-SGRH-2M32	H16B HOUSING, SURFACE MOUNTED, METAL DOUBLE LOCKING, 2M32, HIGH CONSTRUCTION, POWDER COATED, GREY H16B下壳,表面安装,彩锌双扣,2M32,高结构,灰色粉末喷涂	M32	M32	TYPE 3 类型 3
T1470162229-000	H16B-SGRH-2PG29	H16B HOUSING, SURFACE MOUNTED, METAL DOUBLE LOCKING, 2PG29, HIGH CONSTRUCTION, POWDER COATED, GREY H16B下壳,表面安装,彩锌双扣,2PG29,高结构,灰色粉末喷涂	PG29	PG29	
T1470162225-000	H16B-SGRH-2M25	H16B HOUSING, SURFACE MOUNTED, METAL DOUBLE LOCKING, 2M25, HIGH CONSTRUCTION, POWDER COATED, GREY H16B下壳,表面安装,彩锌双扣,2M25,高结构,灰色粉末喷涂	M25	M25	
T1470162221-000	H16B-SGRH-2PG21	H16B HOUSING, SURFACE MOUNTED, METAL DOUBLE LOCKING, 2PG21, HIGH CONSTRUCTION, POWDER COATED, GREY H16B下壳,表面安装,彩锌双扣,2PG21,高结构,灰色粉末喷涂	PG21	PG21	
T1470162132-000	H16B-SGRH-M32	H16B HOUSING, SURFACE MOUNTED, METAL DOUBLE LOCKING, M32,HIGH CONSTRUCTION, POWDER COATED, GREY H16B下壳,表面安装,彩锌双扣,M32,高结构,灰色粉末喷涂	M32	-	
T1470162129-000	H16B-SGRH-PG29	H16B HOUSING, SURFACE MOUNTED, METAL DOUBLE LOCKING, PG29,HIGH CONSTRUCTION, POWDER COATED, GREY H16B下壳,表面安装,彩锌双扣,PG29,高结构,灰色粉末喷涂	PG29	-	
T1470162125-000	H16B-SGRH-M25	H16B HOUSING, SURFACE MOUNTED, METAL DOUBLE LOCKING, M25,HIGH CONSTRUCTION, POWDER COATED, GREY H16B下壳,表面安装,彩锌双扣,M25,高结构,灰色粉末喷涂	M25	-	
T1470162121-000	H16B-SGRH-PG21	H16B HOUSING, SURFACE MOUNTED, METAL DOUBLE LOCKING, PG21,HIGH CONSTRUCTION, POWDER COATED, GREY H16B下壳,表面安装,彩锌双扣,PG21,高结构,灰色粉末喷涂	PG21	-	
T1470165121-000	H16B-SGRHS-PG21	H16B HOUSING, SURFACE MOUNTED, STAINLESS STEEL DOUBLE LOCKING, PG21, HIGH CONSTRUCTION, MILL ON BOTTOM, POWDER COATED, GREY H16B下壳,表面安装,不锈钢双扣,PG21,高结构,底部铣槽,灰色粉末喷涂	PG21	-	TYPE 2 类型2
T1470161232-000	H16B-SGRHS-2M32	H16B HOUSING, SURFACE MOUNTED, STAINLESS STEEL DOUBLE LOCKING, 2M32, HIGH CONSTRUCTION, POWDER COATED, GREY H16B下壳,表面安装,不锈钢双扣,2M32,高结构,灰色粉末喷涂	M32	M32	TYPE 1 类型1
T1470161229-000	H16B-SGRHS-2PG29	H16B HOUSING, SURFACE MOUNTED, STAINLESS STEEL DOUBLE LOCKING, 2PG29, HIGH CONSTRUCTION, POWDER COATED, GREY H16B下壳,表面安装,不锈钢双扣,2PG29,高结构,灰色粉末喷涂	PG29	PG29	
T1470161221-000	H16B-SGRHS-2PG21	H16B HOUSING, SURFACE MOUNTED, STAINLESS STEEL DOUBLE LOCKING, 2PG21, HIGH CONSTRUCTION, POWDER COATED, GREY H16B下壳,表面安装,不锈钢双扣,2PG21,高结构,灰色粉末喷涂	PG21	PG21	
T1470161140-000	H16B-SGRHS-M40	H16B HOUSING, SURFACE MOUNTED, STAINLESS STEEL DOUBLE LOCKING, M40, HIGH CONSTRUCTION, POWDER COATED, GREY H16B下壳,表面安装,不锈钢双扣,M40,高结构,灰色粉末喷涂	M40	-	
T1470161132-000	H16B-SGRHS-M32	H16B HOUSING, SURFACE MOUNTED, STAINLESS STEEL DOUBLE LOCKING, M32, HIGH CONSTRUCTION, POWDER COATED, GREY H16B下壳,表面安装,不锈钢双扣,M32,高结构,灰色粉末喷涂	M32	-	
T1470161129-000	H16B-SGRHS-PG29	H16B HOUSING, SURFACE MOUNTED, STAINLESS STEEL DOUBLE LOCKING, PG29, HIGH CONSTRUCTION, POWDER COATED, GREY H16B下壳,表面安装,不锈钢双扣,PG29,高结构,灰色粉末喷涂	PG29	-	
T1470161121-000	H16B-SGRHS-PG21	H16B HOUSING, SURFACE MOUNTED, STAINLESS STEEL DOUBLE LOCKING, PG21, HIGH CONSTRUCTION, POWDER COATED, GREY H16B下壳,表面安装,不锈钢双扣,PG21,高结构,灰色粉末喷涂	PG21	-	
T1470160000-000	H16B-SGRHS-T	H16B HOUSING, SURFACE MOUNTED, STAINLESS STEEL DOUBLE LOCKING, NO ENTRY, HIGH CONSTRUCTION, POWDER COATED, GREY H16B下壳,表面安装,不锈钢双扣,不开孔,高结构,灰色粉末喷涂	-	-	

THIS DRAWING IS A CONTROLLED DOCUMENT.

DIMENSIONS: mm

TOLERANCES UNLESS OTHERWISE SPECIFIED:
0 PLC ±-
1 PLC ±-
2 PLC ±-
3 PLC ±-
4 PLC ±-
ANGLES ±-

MATERIAL - -

FINISH - -

DWN DAVID.LI 22JUN2015
CHK CHRIS.WANG 22JUN2015
APVD XIANG.XU 22JUN2015
PRODUCT SPEC 108-137013
APPLICATION SPEC 114-137013
WEIGHT -

TE Connectivity

NAME H16B-SGRHS-PG/M

SIZE	CAGE CODE	DRAWING NO	RESTRICTED TO
A2	-	C-T1470162XXXX000	-

CUSTOMER DRAWING

SCALE 1:1 SHEET 3 OF 3 REV A1

OCEAN CHIPS
Океан Электроники
Поставка электронных компонентов

Компания «Океан Электроники» предлагает заключение долгосрочных отношений при поставках импортных электронных компонентов на взаимовыгодных условиях!

Наши преимущества:

- Поставка оригинальных импортных электронных компонентов напрямую с производств Америки, Европы и Азии, а так же с крупнейших складов мира;
- Широкая линейка поставок активных и пассивных импортных электронных компонентов (более 30 млн. наименований);
- Поставка сложных, дефицитных, либо снятых с производства позиций;
- Оперативные сроки поставки под заказ (от 5 рабочих дней);
- Экспресс доставка в любую точку России;
- Помощь Конструкторского Отдела и консультации квалифицированных инженеров;
- Техническая поддержка проекта, помощь в подборе аналогов, поставка прототипов;
- Поставка электронных компонентов под контролем ВП;
- Система менеджмента качества сертифицирована по Международному стандарту ISO 9001;
- При необходимости вся продукция военного и аэрокосмического назначения проходит испытания и сертификацию в лаборатории (по согласованию с заказчиком);
- Поставка специализированных компонентов военного и аэрокосмического уровня качества (Xilinx, Altera, Analog Devices, Intersil, Interpoint, Microsemi, Actel, Aeroflex, Peregrine, VPT, Syfer, Eurofarad, Texas Instruments, MS Kennedy, Miteq, Cobham, E2V, MA-COM, Hittite, Mini-Circuits, General Dynamics и др.);

Компания «Океан Электроники» является официальным дистрибьютором и эксклюзивным представителем в России одного из крупнейших производителей разъемов военного и аэрокосмического назначения **«JONHON»**, а так же официальным дистрибьютором и эксклюзивным представителем в России производителя высокотехнологичных и надежных решений для передачи СВЧ сигналов **«FORSTAR»**.

AVIC JONHON

«JONHON» (основан в 1970 г.)

Разъемы специального, военного и аэрокосмического назначения:

(Применяются в военной, авиационной, аэрокосмической, морской, железнодорожной, горно- и нефтедобывающей отраслях промышленности)

«FORSTAR» (основан в 1998 г.)

ВЧ соединители, коаксиальные кабели, кабельные сборки и микроволновые компоненты:

(Применяются в телекоммуникациях гражданского и специального назначения, в средствах связи, РЛС, а так же военной, авиационной и аэрокосмической отраслях промышленности).

FORSTAR®

Телефон: 8 (812) 309-75-97 (многоканальный)
Факс: 8 (812) 320-03-32
Электронная почта: ocean@oceanchips.ru
Web: http://oceanchips.ru/
Адрес: 198099, г. Санкт-Петербург, ул. Калинина, д. 2, корп. 4, лит. А