THIS DRAWING AND THE SUBJECT MATTER SHOWN THEREON ARE CONFIDENTIAL AND THE PROPERTY OF BEL/STEWART/TRP CONNECTOR AND SHALL NOT BE REPRODUCED, COPIED, OR USED IN ANY MANNER WITHOUT THE WRITTEN CONSENT OF TRP CONNECTOR.

PRODUCT MAY BE PROTECTED BY ONE OR MORE OF THE FOLLOWING US PATENTS:
5736910 5939955 6425781 6428361 6554638 6840817 7123117
7429195 7717749 7808751 6217391 6149050 7924130

REVISIONS

P	LTR	DESCRIPTION	DATE	DWN	APVD
	4	EC-1411035 COMPANY LOGO CHANGE	30DEC2014	DP	TY

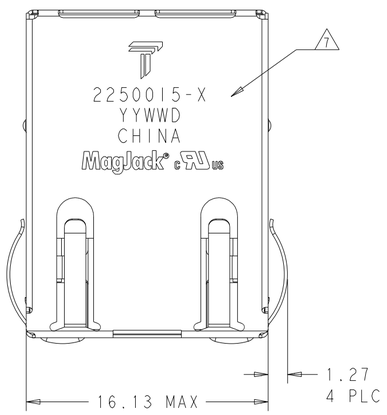

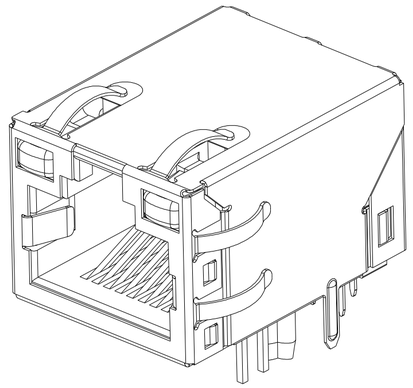

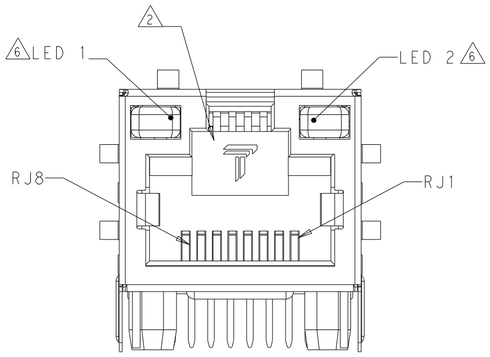

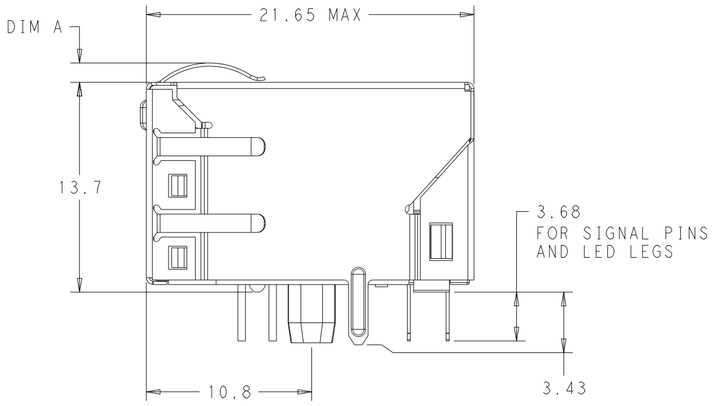

1. MATERIALS
   - HOUSING: THERMOPLASTIC, FLAMMABILITY RATING UL 94V-0.
   - SHIELD: BRASS 0.20mm THICK, PREPLATED WITH 0.76um MIN SEMI-BRIGHT NICKEL. SOLDER TABS POST DIPPED WITH 2.54um MIN SAC SOLDER.
   - CONTACTS: PHOSPHOR BRONZE 0.46mm X 0.30mm, PHOSPHOR BRONZE, 1.27um MIN NICKEL UNDERPLATE, WITH 1.27um MIN GOLD PLATING AT MATING INTERFACE AND 2.54um MIN MATTE TIN ON SOLDER TAILS, OR 1.27um MIN NICKEL UNDERPLATE, WITH 0.05um GOLD PLATING OVER 0.76um MIN PALLADIUM NICKEL PLATING AT MATING INTERFACE AND 2.54um MIN MATTE TIN ON SOLDER TAILS.
   - SOLDER TAILS: 0.25mmTHICK, PHOSPHOR BRONZE, 1.27um MIN OVERALL NICKEL UNDERPLATE, 3um TIN PLATE
   - LIGHT EMITTING DIODE (LED): DIFFUSED EPOXY LENS, 0.5mm X 0.5mm CARBON STEEL WIREFRAME LEADS PREPLATED WITH 2.03um MIN. SILVER PLATE OVER 1.02um MIN. NICKEL OVER 1.02um MIN. COPPER UNDERPLATE; LEADS POST-PLATED WITH 3.05um MIN. MATTE TIN AND/OR SAC SOLDER DIP OR PURE TIN SOLDER DIP

2 RJ45 JACK CAVITY CONFORMS TO FCC RULES AND REGULATIONS PART 68 SUB PART F.

3 MAGNETICS
   - APPLICATION: 10/100/1000 BASE-T, EXTENDED TEMPERATURE
   - IMPEDANCE: 100 OHMS
   - TURNS RATIO (CHIP:CABLE): 1:1 ALL FOUR PAIRS
   - OPEN CIRCUIT INDUCTANCE (OCL): 350uH MIN. @100kHz, 0.1VRMS, 8mADC BIAS FROM -40°C TO +85°C, ALL FOUR PAIRS
   - ALL FOUR PAIRS BI-DIRECTIONAL
   - PERFORMANCE @ 25°C:
     INSERTION LOSS (IL): 1.1dB MAX. FROM 0.5MHz TO 100MHz
     RETURN LOSS (RL): 18dB MIN FROM 0.5MHz TO 40MHz
     12-20LOG(f/80)dB MIN. FROM 40.1MHz TO 100MHz
     CROSSTALK ATTENUATION: 35dB MIN. FROM 0.5MHz TO 40MHz
     33-20LOG(f/50)dB MIN. FROM 40.1MHz TO 100MHz
     COMMON MODE REJECTION RATIO (CMRR):30dB MIN. FROM 0.5MHz TO 100MHz
   - ISOLATION VOLTAGE: 2250VDC FOR 60 SECONDS WITH A RISE TIME OF 500 V/SEC

4. OPERATING TEMPERATURE: FROM -40°C TO +85°C.

5 INDICATED MAGNETIC CONNECTIONS ARE SYMMETRICAL TO SUPPORT AUTO-MDI/MDIX.

6 LEDS ARE DRIVEN WITH CONSTANT CURRENT AT APPROX 20mA
   LED COLOR: DOMINATE WAVELENGTH (λD): GREEN 568 nm TYP. AT IF = 20mA
   FORWARD VOLTAGE (VF): GREEN 2.2V TYP. at IF = 20mA
   DOMINATE WAVELENGTH (λD): YELLOW 588 nm TYP. AT IF = 20mA
   FORWARD VOLTAGE (VF): YELLOW 2.1V TYP. at IF = 20mA
   DOMINATE WAVELENGTH (λD): ORANGE 605 nm TYP. AT IF = 20mA
   FORWARD VOLTAGE (VF): ORANGE 2.1V TYP. at IF = 20mA

7 TRP CONNECTOR LOGO, PART NUMBER, DATE CODE, COUNTRY OF ORIGIN AND AGENCY APPROVAL MARKING IN APPROXIMATE LOCATION SHOWN. DATE CODE: YYWWD WHERE YY IS YEAR. WW IS WORK WEEK. D IS DAY OF WEEK, WITH SUNDAY=1.

8. PART SHOULD BE RECOMMENDED FOR WAVE SOLDERING PROCESS,PREHEAT TEMPERATURE IS 120°C TO 160°C, 120 SECONDS TO 180 SECONDS, PEAK WAVE SOLDERING TEMPERATURE IS 260°C MAX,10 SECONDS MAX.

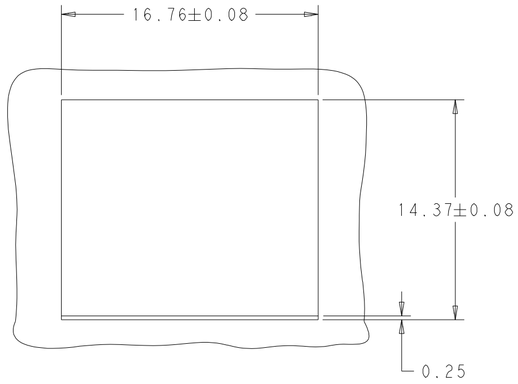

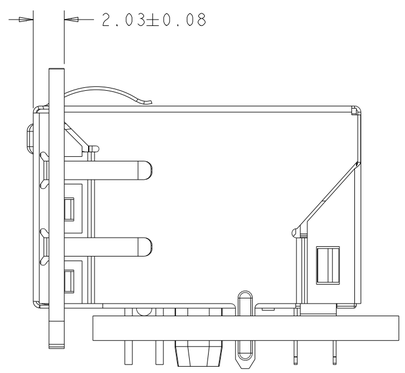

SUGGESTED CUT PANEL AND PCB

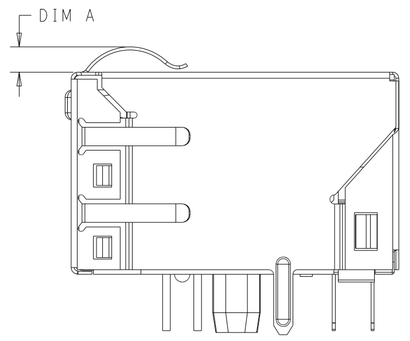

2250015-5 SHOWN

DIM A	LED 1		LED 2		PART NUMBER
	11 → 12	12 → 11	13 → 14	14 → 13	
1.65	GREEN	YELLOW	GREEN	-	2250015-5
1.27	GREEN	YELLOW	GREEN	YELLOW	2250015-4
1.27	GREEN	ORANGE	YELLOW	-	2250015-3
1.27	GREEN	YELLOW	GREEN	-	2250015-2
1.27	GREEN	-	GREEN	-	2250015-1

THIS DRAWING IS A CONTROLLED DOCUMENT.

DIMENSIONS: mm

TOLERANCES UNLESS OTHERWISE SPECIFIED:
0 PLC ±0.25
1 PLC ±0.25
2 PLC ±0.25
3 PLC ±0.25
4 PLC ±
ANGLES ±

PRODUCT SPEC -

APPLICATION SPEC -

DWN 13MAY2013 ROY LIU
CHK 13MAY2013 TOWER YU/ FRANK LIU
APVD 13MAY2013 TONY YUAN

trp CONNECTOR a bel group DONGGUAN CHINA

MODEL NAME: MAGJACK SINGLE NON-PoE

DESC: 1X1 7G140ET GIGABIT TAB UP W/ LED -

SIZE	CAGE CODE	DRAWING NO	RESTRICTED TO
A1		C-2250015	-

CUSTOMER DRAWING | SCALE 4:1 | SHEET 1 OF 3 | REV 4

xxxxx

© COPYRIGHT TRP connector ALL RIGHTS RESERVED

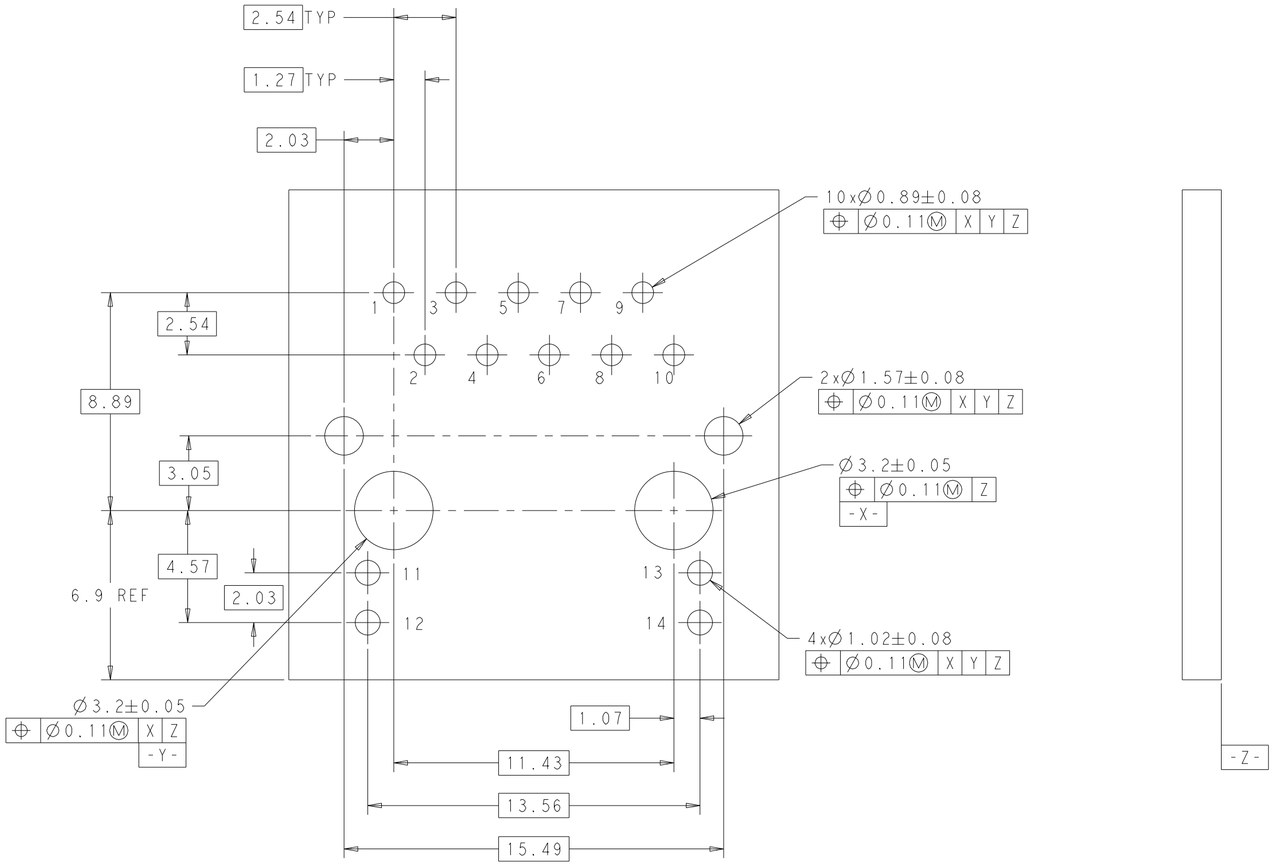

SUGGESTED CUSTOMER BOARD LAYOUT

(COMPONENT SIDE)

7G140ET GIGABIT CIRCUIT△3△5

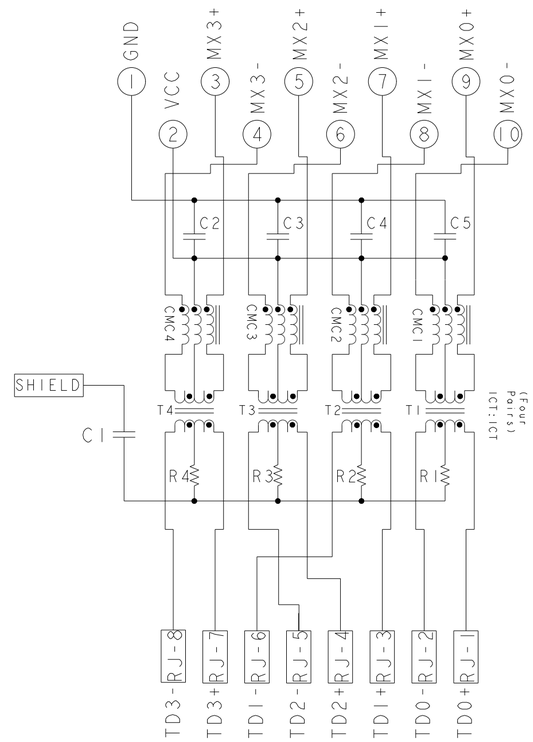

C1=1000pF,2KV, CAPACITOR
C2 - C5 : 0.1uF, CAPACITORS
R1 - R4 : 75 Ohms, RESISTORS

THIS DRAWING IS A CONTROLLED DOCUMENT.

DIMENSIONS: mm

TOLERANCES UNLESS OTHERWISE SPECIFIED:
0 PLC ±0.25
1 PLC ±0.25
2 PLC ±0.25
3 PLC ±0.25
4 PLC ±
ANGLES ±

PRODUCT SPEC -

APPLICATION SPEC -

DWN ROY LIU 13MAY2013
CHK TOWER YU/ FRANK LIU 13MAY2013
APVD TONY YUAN 13MAY2013

trp CONNECTOR a bel group — DONGGUAN CHINA

MODEL NAME: MAGJACK SINGLE NON-PoE

DESC: 1X1 7G140ET GIGABIT TAB UP W/ LED -

SIZE A1 | CAGE CODE | DRAWING NO: C-2250015 | RESTRICTED TO -

CUSTOMER DRAWING | SCALE 4:1 | SHEET 2 OF 3 | REV 4

© COPYRIGHT TRP connector ALL RIGHTS RESERVED

C_2250015					STOCK DISPOSITION			
					A: CONTINUE AS IS B: REWORK C: SCRAP		D: USE OLD FIRST E: PARTS TO CONFORM F: OTHER	
REVISION HISTORY								
DATE	REV	CHANGES	REASON	APPROVAL	INVENTORY (A,B,C,D,E,F)	WORK IN PROCESS (A,B,C,F)	SUPPLIER ORDERS (A,E,F)	OPEN CUST ORDERS (A,E,F)
13MAY2013	1	-	INITIAL RELEASE	TONY YUAN	-	-	-	-
04AUG2014	2	ADD DASH NUMBER 2250015-4 & 2250015-5	MARKET REQUIREMENT	TONY YUAN	-	-	-	-
28AUG2014	3	SHEET 1, A4: CHANGE TOP FINGERS SHAPE, AND CHAGNE HEIGTH FROM 1.50 TO 1.65	PRODUCT IMPROVEMENT	TONY YUAN	-	-	-	-
30DEC2014	4	EC-1411035 COMPANY LOGO CHANGE	MARKET REQUEST	TONY YUAN	-	-	-	-

THIS DRAWING IS A CONTROLLED DOCUMENT.

DIMENSIONS: mm

TOLERANCES UNLESS OTHERWISE SPECIFIED:

0 PLC	±0.25
1 PLC	±0.25
2 PLC	±0.25
3 PLC	±0.25
4 PLC	±
ANGLES	±

PRODUCT SPEC: -

APPLICATION SPEC: -

DWN	ROY LIU 13MAY2013
CHK	TOWER YU/ FRANK LIU 13MAY2013
APVD	TONY YUAN 13MAY2013

MODEL NAME: MAGJACK SINGLE NON-PoE

trp CONNECTOR a bel group — DONGGUAN CHINA

DESC: IXI 7G140ET GIGABIT TAB UP W/ LED -

SIZE	CAGE CODE	DRAWING NO	RESTRICTED TO
A1		C-2250015	-

CUSTOMER DRAWING | SCALE 4:1 | SHEET 3 OF 3 | REV 4

xxxxx

OCEAN CHIPS
Океан Электроники
Поставка электронных компонентов

Компания «Океан Электроники» предлагает заключение долгосрочных отношений при поставках импортных электронных компонентов на взаимовыгодных условиях!

Наши преимущества:

- Поставка оригинальных импортных электронных компонентов напрямую с производств Америки, Европы и Азии, а так же с крупнейших складов мира;
- Широкая линейка поставок активных и пассивных импортных электронных компонентов (более 30 млн. наименований);
- Поставка сложных, дефицитных, либо снятых с производства позиций;
- Оперативные сроки поставки под заказ (от 5 рабочих дней);
- Экспресс доставка в любую точку России;
- Помощь Конструкторского Отдела и консультации квалифицированных инженеров;
- Техническая поддержка проекта, помощь в подборе аналогов, поставка прототипов;
- Поставка электронных компонентов под контролем ВП;
- Система менеджмента качества сертифицирована по Международному стандарту ISO 9001;
- При необходимости вся продукция военного и аэрокосмического назначения проходит испытания и сертификацию в лаборатории (по согласованию с заказчиком);
- Поставка специализированных компонентов военного и аэрокосмического уровня качества (Xilinx, Altera, Analog Devices, Intersil, Interpoint, Microsemi, Actel, Aeroflex, Peregrine, VPT, Syfer, Eurofarad, Texas Instruments, MS Kennedy, Miteq, Cobham, E2V, MA-COM, Hittite, Mini-Circuits, General Dynamics и др.);

Компания «Океан Электроники» является официальным дистрибьютором и эксклюзивным представителем в России одного из крупнейших производителей разъемов военного и аэрокосмического назначения «**JONHON**», а так же официальным дистрибьютором и эксклюзивным представителем в России производителя высокотехнологичных и надежных решений для передачи СВЧ сигналов «**FORSTAR**».

AVIC JONHON

«JONHON» (основан в 1970 г.)

Разъемы специального, военного и аэрокосмического назначения:

(Применяются в военной, авиационной, аэрокосмической, морской, железнодорожной, горно- и нефтедобывающей отраслях промышленности)

«FORSTAR» (основан в 1998 г.)

ВЧ соединители, коаксиальные кабели, кабельные сборки и микроволновые компоненты:

(Применяются в телекоммуникациях гражданского и специального назначения, в средствах связи, РЛС, а так же военной, авиационной и аэрокосмической отраслях промышленности).

FORSTAR®

Телефон: 8 (812) 309-75-97 (многоканальный)
Факс: 8 (812) 320-03-32
Электронная почта: ocean@oceanchips.ru
Web: http://oceanchips.ru/
Адрес: 198099, г. Санкт-Петербург, ул. Калинина, д. 2, корп. 4, лит. А