THIS DRAWING IS UNPUBLISHED. RELEASED FOR PUBLICATION -,- .
© COPYRIGHT 2011 BY TYCO ELECTRONICS CORPORATION. ALL RIGHTS RESERVED.

LOC	DIST
DW	—

REVISIONS

P	LTR	DESCRIPTION	DATE	DWN	APVD
	A2	REVISED(ECR-16-003096),MODIFY THE PIN DEFINITION	01MAR'16	T.Z	H.W

NOTE:

1. MATERIAL:
   HOUSING: THERMOPLASTIC HIGH TEMP., UL 94V-0 COLOR: BLACK.
   CONTACT: PHOSPHOR BRONZE, THICKNESS: 0.25mm.
   SHIELD: PHOSPHOR BRONZE, THICKNESS: 0.40mm.
2. FINISH:
   CONTACT: GOLD FLASH OVER
   30u" MIN. PALLADIUM-NICKEL PLATING ON CONTACT AREA,
   100u" MIN. MATTE-TIN PLATED ON SOLDER TAILS
   50u" MIN. NICKEL UNDERPLATED ALL OVER.
   SHIELD: 100u" MIN. HALF-BRIGH TIN PLATED OVER 80u" MIN. Cu UNDERPLATED ALL OVER.
3. REFLOW SOLDER CAPABLE TO 260°C PER TE SPEC 109-201, CONDITION B.
4. RoHS 2002/95/EC COMPLIANT
5. CHOOSE PRE-FIX FROM LEFT TABLE AND SUFFIX FROM RIGHT TABLE FOR DESIRED PART NUMBER COMBINATION.

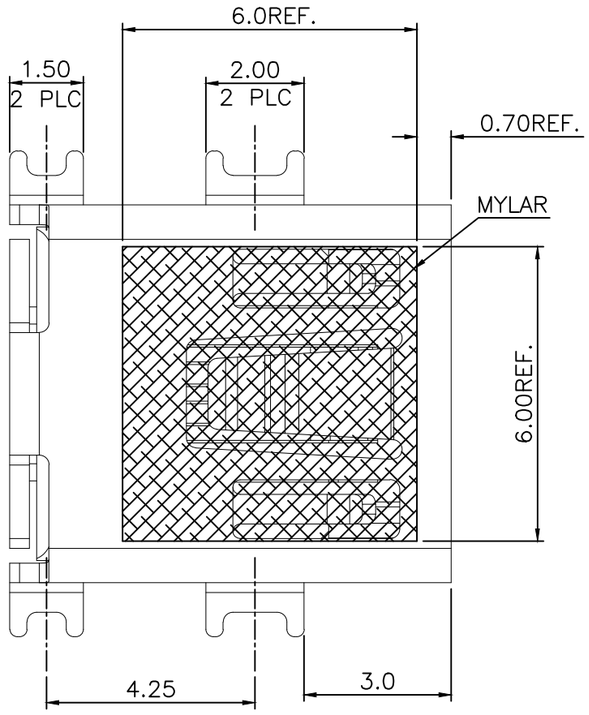

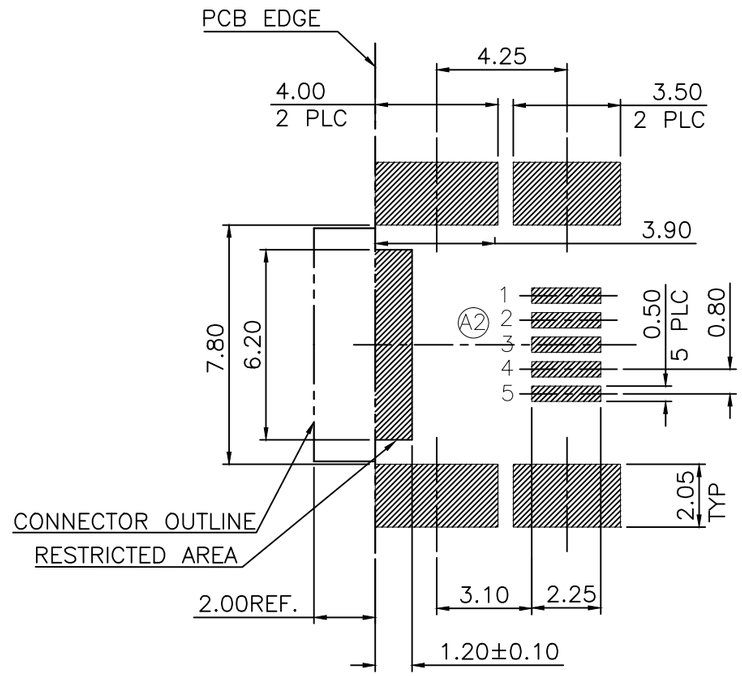

RECOMMENDED PCB LAYOUT (MOUNTING SIDE)
(TOP VIEW) (TOLERANCE=±0.05)

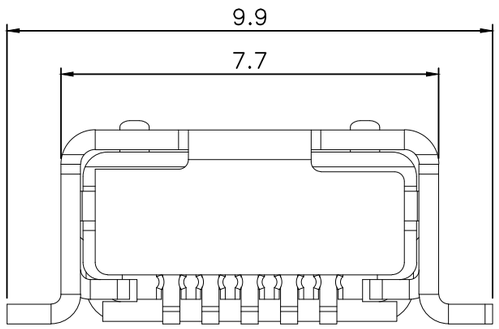

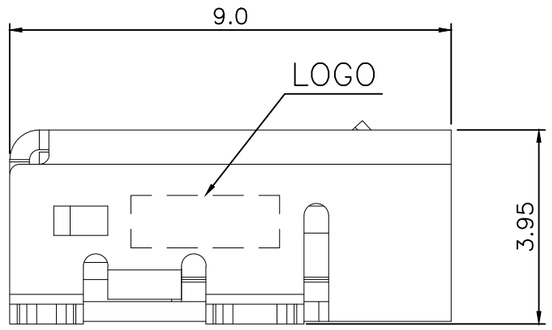

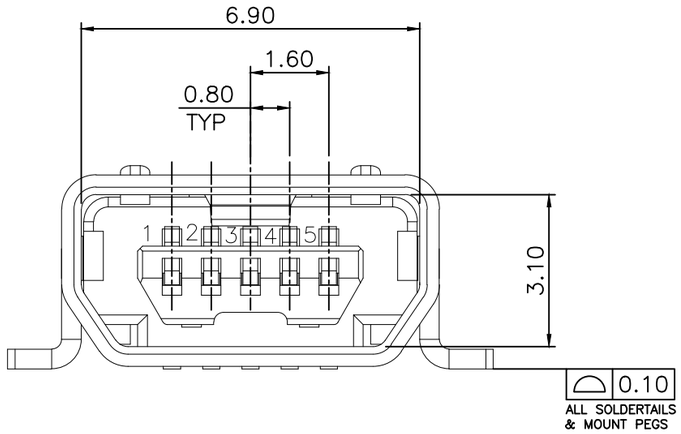

1775051-1
PART NUMBER

THIS DRAWING IS A CONTROLLED DOCUMENT.

DIMENSIONS: mm

TOLERANCES UNLESS OTHERWISE SPECIFIED:

0 PLC	± 0.50
1 PLC	± 0.38
2 PLC	± 0.25
3 PLC	± 0.10
4 PLC	± –
ANGLES	± 3°

MATERIAL: SEE NOTE
FINISH: SEE NOTE

DWN	O. HU	10MAR2005
CHK	S. HOU	10MAR2005
APVD	W.J. KE	10MAR2005
PRODUCT SPEC	108-57509	
APPLICATION SPEC	—	
WEIGHT	10.5 GRAMS	

TE Connectivity

NAME: MINI USB CONN., RCPT, 5 POS, SMT, AB TYPE

SIZE	CAGE CODE	DRAWING NO	RESTRICTED TO
A3	00779	C-1775051	—

CUSTOMER DRAWING | SCALE — | SHEET 1 OF 2 | REV A2

THIS DRAWING IS UNPUBLISHED. RELEASED FOR PUBLICATION -,- .
© COPYRIGHT 2011 BY TYCO ELECTRONICS CORPORATION. ALL RIGHTS RESERVED.

LOC	DIST
DW	—

REVISIONS

P	LTR	DESCRIPTION	DATE	DWN	APVD
		SEE SHEET 1.			

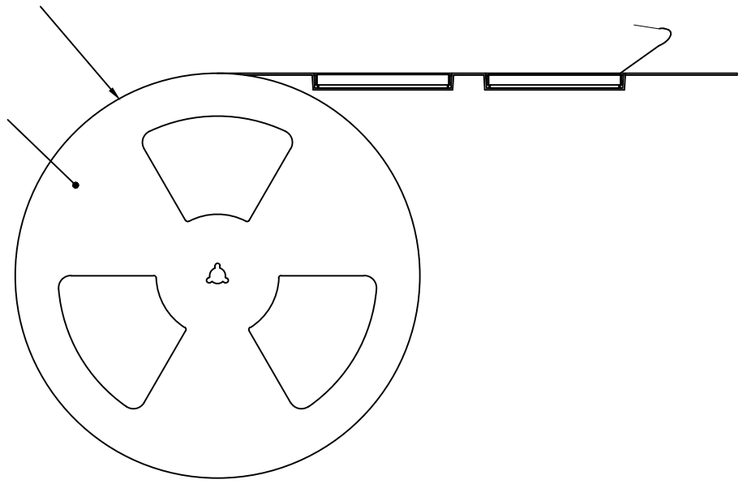

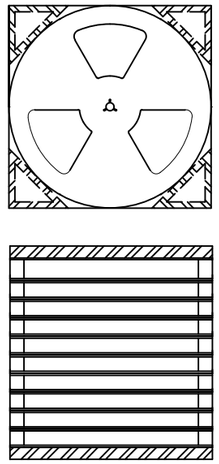

1 REEL/BAG

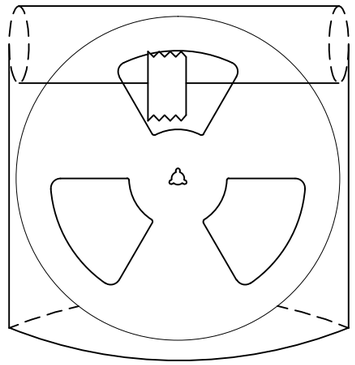

NOTES :
1. MATERAL :
   1.1 EMBOSSED CARRIER: PS
   1.2 COVER TAPE: PET
   1.2 SHIPPING CARTON: CORRUGATED FIBER.
2. DIMENSION :
   2.1 REEL: W=24 ,ØA=330
   2.2 SHIPPING CARTON: L=349.2,W=147.6, H=156.
3. QUANTITY :
   3.1 PRIMARY PACKING: 700PCS/REEL.
   3.2 SECONARY PACKING: 10REEL/ CARTON(7000PCS).
4. WEIGHT :
   4.1 NET WEIGHT: 11.5kg/CARTON.
   4.2 GROSS WEIGHT: 10.5kg/CARTON.
5. PEELING RESISTANCE: 10g~130g.
6. PELLING SPEED: 300mm/minutes.

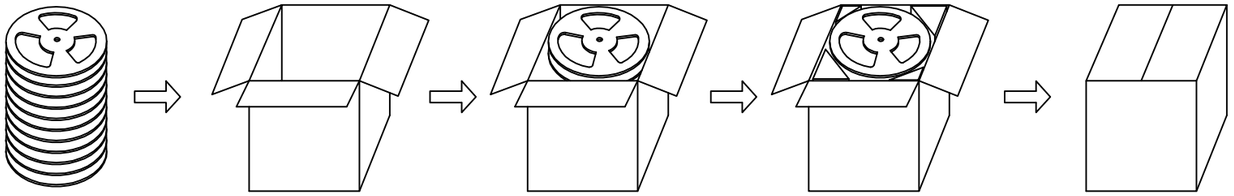

BOX PACKING DRAWING

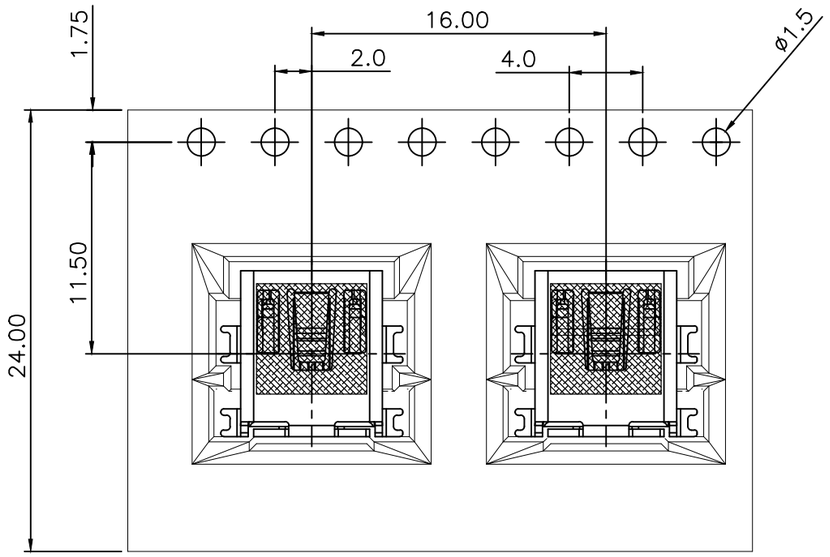

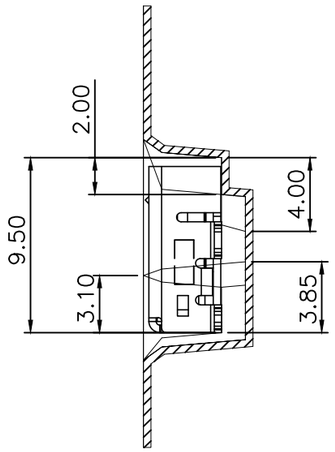

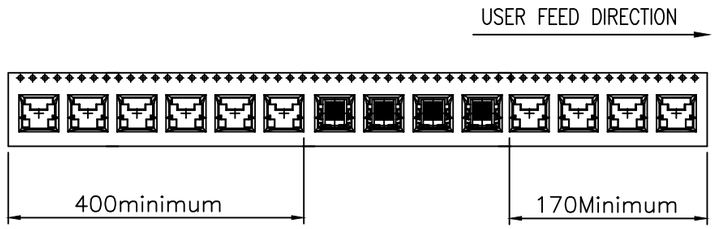

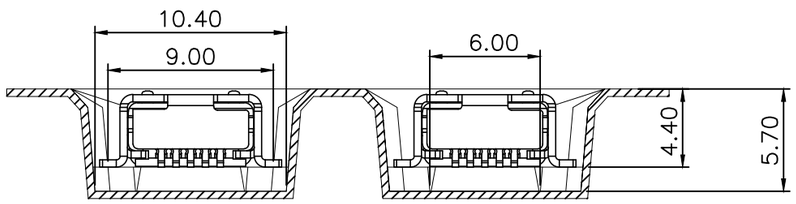

THIS DRAWING IS A CONTROLLED DOCUMENT.

DIMENSIONS: mm

TOLERANCES UNLESS OTHERWISE SPECIFIED:
0 PLC ± –
1 PLC ± –
2 PLC ± –
3 PLC ± –
4 PLC ± –
ANGLES ± –

MATERIAL –

FINISH –

DWN –
CHK –
APVD –
PRODUCT SPEC –
APPLICATION SPEC –
WEIGHT –

TE Connectivity

NAME: MINI USB CONN., RCPT, 5 POS, SMT, AB TYPE

SIZE	CAGE CODE	DRAWING NO	RESTRICTED TO
A3	00779	C-1775051	—

CUSTOMER DRAWING

SCALE	SHEET	REV
—	2 OF 2	A2

OCEAN CHIPS
Океан Электроники
Поставка электронных компонентов

Компания «Океан Электроники» предлагает заключение долгосрочных отношений при поставках импортных электронных компонентов на взаимовыгодных условиях!

Наши преимущества:

- Поставка оригинальных импортных электронных компонентов напрямую с производств Америки, Европы и Азии, а так же с крупнейших складов мира;
- Широкая линейка поставок активных и пассивных импортных электронных компонентов (более 30 млн. наименований);
- Поставка сложных, дефицитных, либо снятых с производства позиций;
- Оперативные сроки поставки под заказ (от 5 рабочих дней);
- Экспресс доставка в любую точку России;
- Помощь Конструкторского Отдела и консультации квалифицированных инженеров;
- Техническая поддержка проекта, помощь в подборе аналогов, поставка прототипов;
- Поставка электронных компонентов под контролем ВП;
- Система менеджмента качества сертифицирована по Международному стандарту ISO 9001;
- При необходимости вся продукция военного и аэрокосмического назначения проходит испытания и сертификацию в лаборатории (по согласованию с заказчиком);
- Поставка специализированных компонентов военного и аэрокосмического уровня качества (Xilinx, Altera, Analog Devices, Intersil, Interpoint, Microsemi, Actel, Aeroflex, Peregrine, VPT, Syfer, Eurofarad, Texas Instruments, MS Kennedy, Miteq, Cobham, E2V, MA-COM, Hittite, Mini-Circuits, General Dynamics и др.);

Компания «Океан Электроники» является официальным дистрибьютором и эксклюзивным представителем в России одного из крупнейших производителей разъемов военного и аэрокосмического назначения **«JONHON»**, а так же официальным дистрибьютором и эксклюзивным представителем в России производителя высокотехнологичных и надежных решений для передачи СВЧ сигналов **«FORSTAR»**.

AVIC JONHON

«JONHON» (основан в 1970 г.)

Разъемы специального, военного и аэрокосмического назначения:

(Применяются в военной, авиационной, аэрокосмической, морской, железнодорожной, горно- и нефтедобывающей отраслях промышленности)

«FORSTAR» (основан в 1998 г.)

ВЧ соединители, коаксиальные кабели, кабельные сборки и микроволновые компоненты:

(Применяются в телекоммуникациях гражданского и специального назначения, в средствах связи, РЛС, а так же военной, авиационной и аэрокосмической отраслях промышленности).

FORSTAR®

Телефон: 8 (812) 309-75-97 (многоканальный)
Факс: 8 (812) 320-03-32
Электронная почта: ocean@oceanchips.ru
Web: http://oceanchips.ru/
Адрес: 198099, г. Санкт-Петербург, ул. Калинина, д. 2, корп. 4, лит. А