CUSTOMER'S NAME

MOUSER ELECTRONICS

| ALPHA REFERENCE NO. |
| --- |
| SP16040218 |

# SPECIFICATION

| PART NO. | ALPHA MODEL NAME |
| --- | --- |
| | RV122F-20-15F-BXXK-0072 |
| | BXXK for (B1~500K) |
| | |
| | |
| | |

| MODEL NAME |
| --- |
| MODEL NO. |

| APPROVAL |
| --- |
| |

| PREPARED BY | REVIEWED BY | APPROVED BY |
| --- | --- | --- |
| 鄧 2016.4.29 彩霞 | | 李 2016-4-29 |


ALPHA

台灣艾華電子工業股份有限公司

33045 桃園市桃園區中正路 1221 號 9 樓

TAIWAN ALPHA ELECTRONIC CO., LTD.

9F, No. 1221, Chung Cheng Rd.,Taoyuan Dist., Taoyuan City ,330 Taiwan

Tel: 886-3-3577799 Fax: 886-3-3577700

EMAIL: sales@taiwanalpha.com.tw

URL: http//www.taiwanalpha.com

SLH-212-039

THIRD ANGLE PROJECTION

石排福隆工業區艾華電子廠
JUN 10, 2008
收文日
文管中心 2008.06.09 發行章

SHAFT SHOWN IN
FULL C.C.W. POSITION

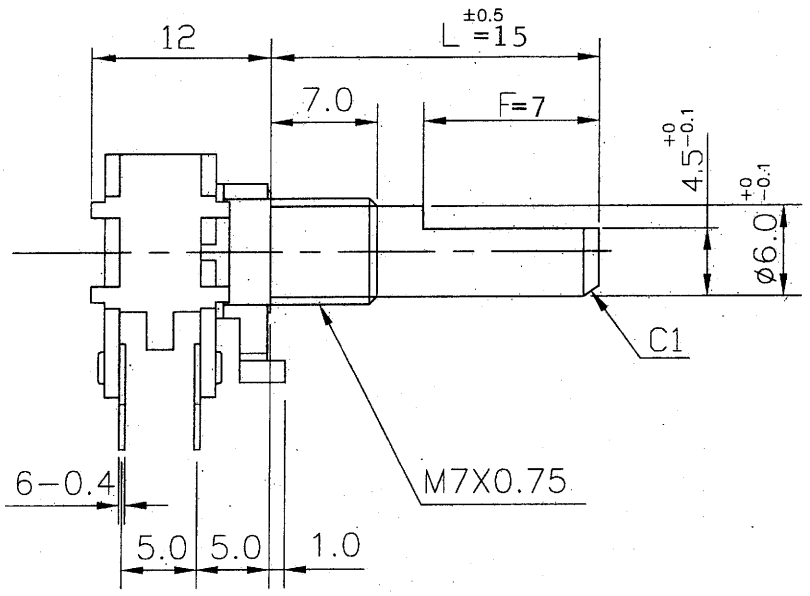


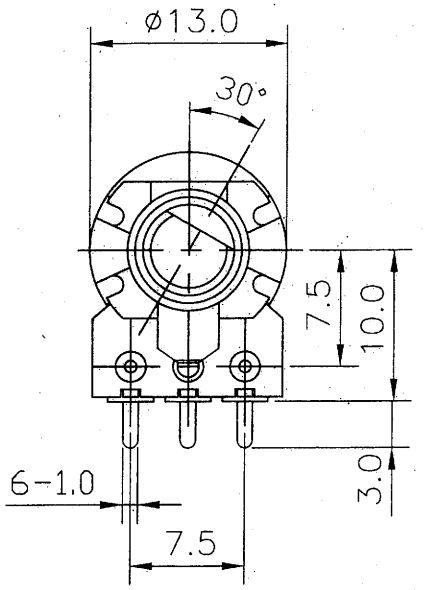


環保

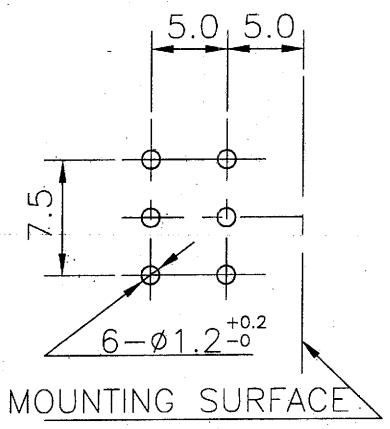


P.C.B. MOUNTING HOLE DETAIL

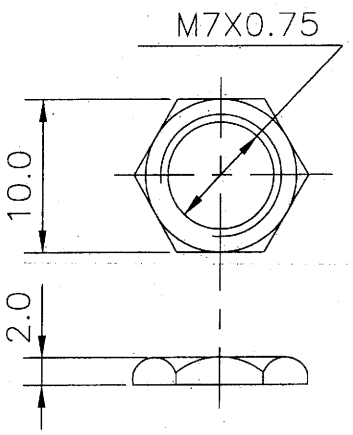


NUT 1PC

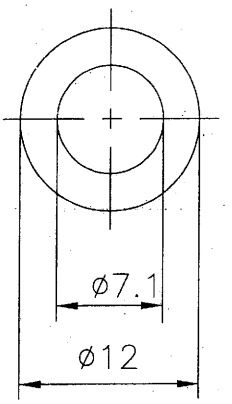


WASHER 1PC

| No. | DATE | DESCRIPTION | PART No. | NAME |
|---|---|---|---|---|
| | | | | |
| | | | | |
| | | | | -0072 |
| | | | | RV122F-20-(L)F-XXX |

| TOL.UNILESS OTHERWISE STATED | | | DIMENSION | SCALE | DRAWN BY | CHECKED BY | APPROVED BY | DRAWING No. |
|---|---|---|---|---|---|---|---|---|
| less than | 10 | ±0.3 | mm | 2 | 吳 97.6.4 宜芬 | 王 2008.6.04 茂松 | 楊 2008.6.4 孟鑫 | |
| above | 10~30 | ±0.5 | | | | | | |
| above | 30~100 | ±1.0 | | 1 | | | | |
| above | | ±5° | | | | | | |

TAIWAN ALPHA ELECTRONIC CO., LTD.

# 12Ø 單軸多連迴轉型規格書
# SPECIFICATIONS OF ROTARY POTENTIOMETER

一、電 氣 規 格：

Electrical characteristics：

1.1 全 阻 值：阻值適用範圍：1 KΩ- 500 KΩ（容許差±20%）

Overall resistance range：1 KΩ- 500 KΩ（Tolerance±20%）

1.2 額 定 功 率：B 特性 0.08W　B 特性以外 0.04W

Power rating：B Taper 0.08W　Except B Taper 0.04W

1.3 阻 抗 變 化 特 性　Taper：

| 阻抗變化特性 Taper | 測定角度 Test point | 端子 1-2 間輸出電壓 / 端子 1-3 間輸入電壓 V1-2 / V1-3 (%) | 端子 2-3 間輸出電壓 / 端子 1-3 間輸入電壓 V2-3 / V1-3 (%) |
|---|---|---|---|
| A | 150° | 10-25 | |
| B | 150° | 40-60 | |
| C | 150° | | 10-25 |
| D(10A) | 150° | 6-15 | |
| X(10C) | 150° | | 6-15 |
| K(25A) | 150° | 18-34 | |
| E(25C) | 150° | | 18-34 |

1.4 殘 留 阻 值：1-2 端子/2-3 端子同．

Residual resistance：1-2/2-3 Same

| 公稱阻抗值(KΩ) Overall resistance(KΩ) | 殘留阻值(Ω) Residual resistance(Ω) |
|---|---|
| R≦10 | 10 以下　10MAX |
| 10<R≦250 | 20 以下　20MAX |
| 250<R≦500 | 全阻值的 0.1% 以下 0.1% Max of total resistance |

1.5 轉 動 雜 音：依 J I S 測定法 47mV 以下．

Rotation noise（Refer to J I S）：47mV max.

1.6 絕 緣 阻 抗：D.C 500V 主軸與端子絕緣阻抗須在 50MΩ以上．

Insulation resistance：50MΩ min. at D.C 500V between shaft and terminal.

1.7 耐 電 壓：A.C 500V 可耐 1 分鐘以上，軸與接頭之間不得有損傷或絕緣破壞之現象發生．

Dielectric test：Units shall be designed to withstand 500 volts between resistance elements and case for a period of one minute without damage or arcing.

1.8 最 高 使 用 電 壓：A.C 100V.（A.C 專用）．

Maximum operating voltage：100V A.C（A.C voltage only）

1.9 連 動 誤 差：在前、後段的 1-3 端子間加 1KHZ，2V 的電壓，以前段爲基準,1-2 端子間的輸出測定

| 前段 | 後段誤差 |
|---|---|
| -40~0dB 之間 | 在 ±3dB 以內 |

Tracking error：Apply 2V（1KHZ） across terminals 1 and 3 of the front and rear sections measure the output level across terminals 1 and 2 of the outer section is within 3dB of the inner section output level which is -40 to 0 dB.

# 12Ø 單軸多連迴轉型規格書
# SPECIFICATIONS OF ROTARY POTENTIOMETER

二、機 械 規 格：
Mechanical：

2.1 全 迴 轉 角 度：300±5 度
Total rotation angle：300±5°

2.2 回 轉 轉 矩：20~250gf-cm（迴轉速度 60 度 / 1 秒）
Rotation torque：20~250gf-cm.（Rotational speed 60° /1 sec）

2.3 軸 鬆 動：固定腳銲錫後軸前端加上 250gf-cm 之力矩，於軸前端移動 0.8 xL/20mm P-P 以內．
Play of shaft：The resistor shall be mounted by soldering the mounting legs on the panel ,and an end thrust of 250gf-cm at the end of the shaft shall be applied. Then the total play of the shaft shall not exceed 0.8xL/20mm P-P.

2.4 軸 擠 壓 引 張 強 度：在軸之方向加壓力或張力之靜負荷 10kgf,10 秒鐘無異常．
Axis push-pull strength：No damages with an application of push or pull force 10kgf for 10 sec.

2.5 軸 之 迴 轉 止 動 強 度：3kgf-cm 以上．
Shaft end stop strength：3kgf-cm min.

2.6 軸 承 螺 絲 固 定 強 度：7kgf-cm 以上．
Bushing mount strength：7kgf-cm min.

2.7 端 子 強 度：銲錫後,不可發生顯著之鬆動接觸不良．
Resistance to soldering heat：After soldering , there shall be no evidence of poor contact between resistance element and terminals ,or any physical damages as a result of the test .

2.8 CLICK 位置：150 ± 2.5°
POSITION OF CLICK：150 ± 2.5°

2.9 CLICK 脫出力： 50～300gf-cm
TORQUE OF CLICK：50～300gf-cm

☆（2.8，2.9 僅適用於附 CLICK 時）
（2.8，2.9 IS USED FOR CLICK ONLY）

三、耐 久 性：
Reliability test ：

3.1 電 阻 體 迴 轉 壽 命 特 性：15,000 轉以上，壽命試驗後 200mV 以下．
Rotational life：15,000 cycles min. After life test：200mV max.
*（500Ω resistance shall be endurable with life test of more than 5,000 cycles.）

四、其 它 NOTE

4.1 依 照 J I S C－6 4 4 3 普通級碳素系可變電阻器．
Meet or exceed J I S C－6 4 4 3 Requirements .

# STANDARD RESISTANCE TAPER

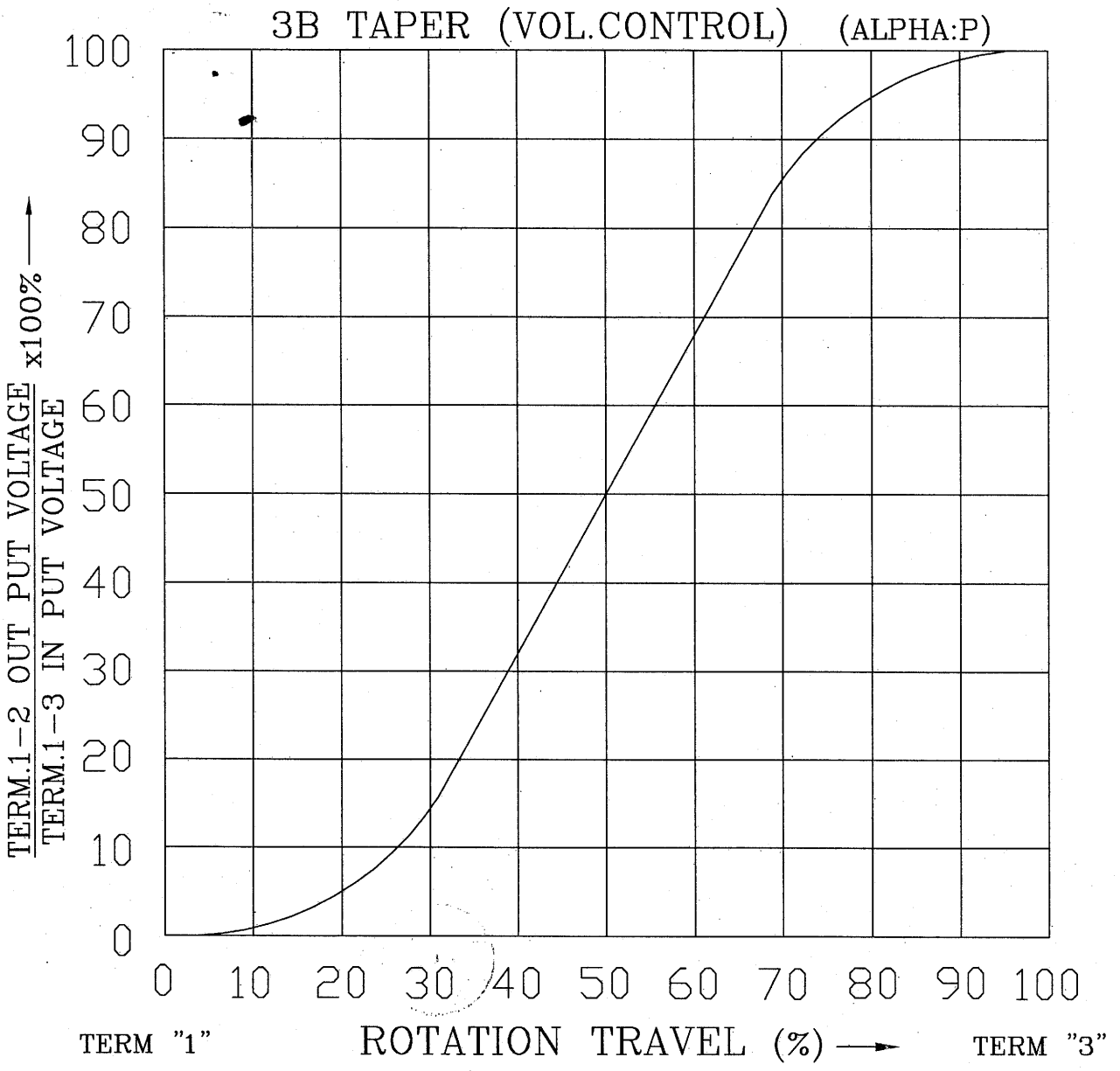


| NO. | DATE | DESCRIPTION | MODEL NAME |
|---|---|---|---|
| | | | |
| | | | |
| | | | |
| | | | |

| TOL. UNLESS OTHERWISE STATED | DIMENSION | SCALE | DRAWN BY | CHECKED BY | APPROVED BY | DRAWING NO. |
|---|---|---|---|---|---|---|
| less than 10 ±0.3<br>above 10 ~ 30 ±0.5<br>above 30 ~100 ±1.0<br>above ±5° | mm | | 何 90.8.21 建志 | 王 90.8.21 茂松 | 王 90.8.21 茂松 | |

TAIWAN ALPHA ELECTRONIC CO., LTD.

# 可變電阻無鉛焊錫與保管條件共通規格書

## Common Specification of Lead-Free Soldering and Storage conditions for Potentiometers

以下焊錫條件以可變電阻置於單層 1.6mm 厚度之印刷電路板上測試爲基準.

**The specification below is based on testing results of 1.6mm thickness single layer printed circuit board.**

1. 手工焊錫條件：

   **For Manual Soldering：**

   1-1 操作溫度最高 350°C，操作時間 3 秒以內。

   **To be performed within 3 seconds at 350°C or below.**

2. 自動或半自動機台焊錫條件：

   **For Automated or Semi-Automated Soldering Equipments:**

   2-1 使用發泡式且比重 0.82 以上的助焊劑，發泡高度以印刷電路板厚度一半爲標準，且助劑不能流入可變電阻基板表面及印刷電路板表面。

   **Flux of 0.82 specific gravity, applied by foam fluxer, shall be used. Foam head shall be limited to the height which is half thickness of printed circuit board to be soldered. No flux should be allowed to run up onto resistive element board of potentiometer and the surface of printed circuit board.**

   2-2 預熱時間不超過兩分鐘，焊錫接面 (即印刷電路板底) 最高預熱溫度不超過 100°C。

   **Regarding preheating, the entire flow duration should not exceed 2 minutes, and soldering surface temperature (undersurface of PCB) shall be settled within 100°C.**

   2-3 焊錫過程機台設定溫度在 260°C 以下、 4 秒以內。

   **Solder Dipping is to be performed within 4 seconds at 260°C or below.**

3. 若回轉型電位器是塑膠軸且帶有檔位，請將主軸先調整至其中一個檔位或中心檔位上才可以進行焊錫作業。

   **For rotary potentiometer with plastic shaft which have centre detent or multiple detents, the shaft should be settled in relevant detent position prior to soldering process.**

4. 手工焊錫、自動或半自動機台焊錫不得超過一回。

   **Regardless of soldering facility and method, solder dipping or solder smearing must not be carried out more than 1 time.**

註: 本項焊錫溫度條件不適用於回流焊接作業設備。

**Remarks: This specification is not recommended for and applicable in reflow soldering.**

焊錫注意事項:

**Caution for soldering:**

如圖所示，請避免 PCB 上層表面有焊錫

**Please avoid soldering on upper surface of P.C.B. as shown.**

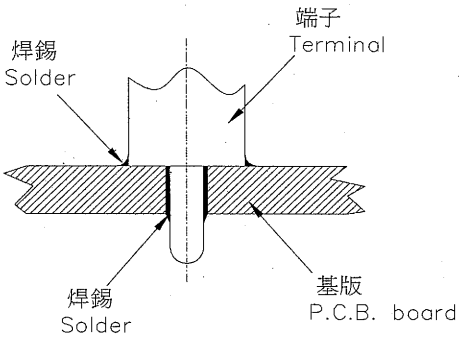


5. 保管條件(Storage conditions):

   產品需儲存在原始的包裝,以及保持常溫常濕、避免陽光直射、遠離任何腐蝕性氣體.產品需盡快完全地使用完,建議最慢不要超過交貨後 6 個月. 產品經拆封後, 全部的數量都需迅速地使用完.

   **The products shall be stored in the original packaging and kept at room temperature and humidity, out of direct sunlight, and away from any and all corrosive gas. The products shall be completely used as soon as possible, but no longer than 6 months from the date of delivery. Once product packaging is opened, the complete quantity of such products shall be promptly used.**

# OCEAN CHIPS
## Океан Электроники
### Поставка электронных компонентов

Компания «Океан Электроники» предлагает заключение долгосрочных отношений при поставках импортных электронных компонентов на взаимовыгодных условиях!

Наши преимущества:

- Поставка оригинальных импортных электронных компонентов напрямую с производств Америки, Европы и Азии, а так же с крупнейших складов мира;
- Широкая линейка поставок активных и пассивных импортных электронных компонентов (более 30 млн. наименований);
- Поставка сложных, дефицитных, либо снятых с производства позиций;
- Оперативные сроки поставки под заказ (от 5 рабочих дней);
- Экспресс доставка в любую точку России;
- Помощь Конструкторского Отдела и консультации квалифицированных инженеров;
- Техническая поддержка проекта, помощь в подборе аналогов, поставка прототипов;
- Поставка электронных компонентов под контролем ВП;
- Система менеджмента качества сертифицирована по Международному стандарту ISO 9001;
- При необходимости вся продукция военного и аэрокосмического назначения проходит испытания и сертификацию в лаборатории (по согласованию с заказчиком);
- Поставка специализированных компонентов военного и аэрокосмического уровня качества (Xilinx, Altera, Analog Devices, Intersil, Interpoint, Microsemi, Actel, Aeroflex, Peregrine, VPT, Syfer, Eurofarad, Texas Instruments, MS Kennedy, Miteq, Cobham, E2V, MA-COM, Hittite, Mini-Circuits, General Dynamics и др.);

Компания «Океан Электроники» является официальным дистрибьютором и эксклюзивным представителем в России одного из крупнейших производителей разъемов военного и аэрокосмического назначения **«JONHON»**, а так же официальным дистрибьютором и эксклюзивным представителем в России производителя высокотехнологичных и надежных решений для передачи СВЧ сигналов **«FORSTAR»**.

AVIC JONHON

**«JONHON»** (основан в 1970 г.)

Разъемы специального, военного и аэрокосмического назначения:

(Применяются в военной, авиационной, аэрокосмической, морской, железнодорожной, горно- и нефтедобывающей отраслях промышленности)

**«FORSTAR»** (основан в 1998 г.)

ВЧ соединители, коаксиальные кабели, кабельные сборки и микроволновые компоненты:

(Применяются в телекоммуникациях гражданского и специального назначения, в средствах связи, РЛС, а так же военной, авиационной и аэрокосмической отраслях промышленности).

FORSTAR®

Телефон: 8 (812) 309-75-97 (многоканальный)
Факс: 8 (812) 320-03-32
Электронная почта: ocean@oceanchips.ru
Web: http://oceanchips.ru/
Адрес: 198099, г. Санкт-Петербург, ул. Калинина, д. 2, корп. 4, лит. А