THIS COPY IS PROVIDED ON A RESTRICTED BASIS AND IS NOT TO BE USED IN ANY WAY DETRIMENTAL TO THE INTERESTS OF PANDUIT CORP.

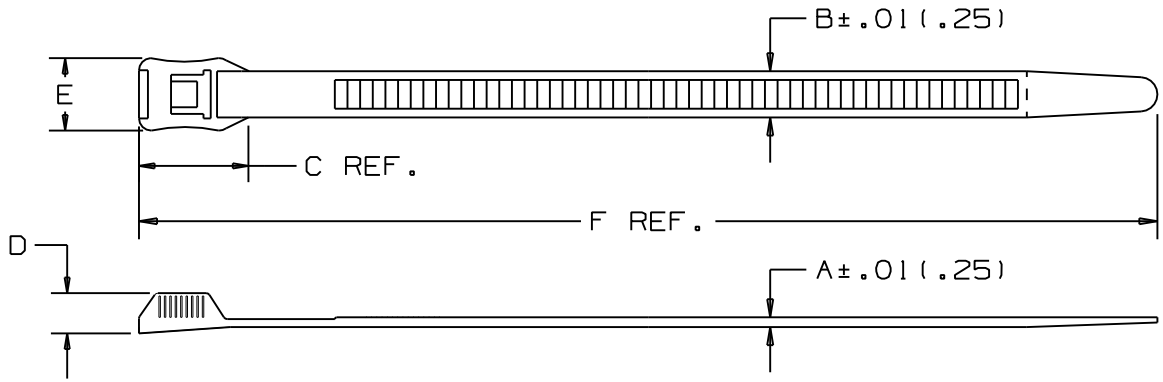

PANDUIT PART NO.	BUNDLE DIA. MIN. in (mm)	BUNDLE DIA. MAX. in (mm)	A in (mm)	B in (mm)	C in (mm)	D in (mm)	E in (mm)	F in (mm)	MIN. LOOP TENSILE lbs. (N)	CROSS SECTION	WEIGHT lbs. (g)/100 pcs.
IT940	.33 (8)	1.57 (40)	.065 (1.7)	.350 (8.9)	.82 (20.8)	.30 (7.6)	.556 (14.1)	6.8 (173)	124 (552)	LIGHT HEAVY	.61 (277)
IT965	.33 (8)	2.56 (65)	.065 (1.7)	.350 (8.9)	.82 (20.8)	.30 (7.6)	.556 (14.1)	10.1 (257)	124 (552)	LIGHT HEAVY	.87 (394)
IT9100	.33 (8)	3.94 (100)	.065 (1.7)	.350 (8.9)	.82 (20.8)	.30 (7.6)	.556 (14.1)	14.1 (358)	124 (552)	LIGHT HEAVY	1.17 (531)
* IT9115	.33 (8)	4.53 (115)	.065 (1.7)	.350 (8.9)	.82 (20.8)	.30 (7.6)	.556 (14.1)	15.3 (389)	124 (552)	LIGHT HEAVY	1.31 (598)

NOTES:
*1) SHORT TIP TIE.
2) SEE CURRENT PRICE SHEET FOR PART NUMBER SUFFIX DESIGNATION FOR PACKAGE SIZE AND PART COLOR.

DIMENSIONS IN PARENTHESES ARE IN METRIC UNITS

REV	DATE	BY	CHK	DESCRIPTION	ECN	- R	CUST	SUP
				CHANGED CROSS SECTION FROM "HEAVY" TO "LIGHT HEAVY				
9	6/2/06	MJVE	? BOBK	ADDED "C" DIMENSION FOR HEAD LENGTH CORRECTED MIN BUNDLE DIAMETER	26873	9	? BOBK	

PANDUIT CORP. TINLEY PARK, ILLINOIS

IN-LINE CABLE TIES
IT SERIES

UNLESS OTHERWISE SPECIFIED, DIMENSIONAL TOLERANCES ARE:
(.X) ± ---- (.XXX) ± .020(.51)
(.XX) ± .02(.5) ANGLES ± ----

UNLESS OTHERWISE SPECIFIED, ALL DIMENSIONS ARE GIVEN IN INCHES, THIRD ANGLE PROJECTION.

DRAWN BY C.HARVELL
DATE 01/04/94
CHK'D HVP
MAT'L: NYLON 6.6
SCALE NONE
DRAWING NO. SS-26873
DWG SIZE A

OCEAN CHIPS
Океан Электроники
Поставка электронных компонентов

Компания «Океан Электроники» предлагает заключение долгосрочных отношений при поставках импортных электронных компонентов на взаимовыгодных условиях!

Наши преимущества:

- Поставка оригинальных импортных электронных компонентов напрямую с производств Америки, Европы и Азии, а так же с крупнейших складов мира;
- Широкая линейка поставок активных и пассивных импортных электронных компонентов (более 30 млн. наименований);
- Поставка сложных, дефицитных, либо снятых с производства позиций;
- Оперативные сроки поставки под заказ (от 5 рабочих дней);
- Экспресс доставка в любую точку России;
- Помощь Конструкторского Отдела и консультации квалифицированных инженеров;
- Техническая поддержка проекта, помощь в подборе аналогов, поставка прототипов;
- Поставка электронных компонентов под контролем ВП;
- Система менеджмента качества сертифицирована по Международному стандарту ISO 9001;
- При необходимости вся продукция военного и аэрокосмического назначения проходит испытания и сертификацию в лаборатории (по согласованию с заказчиком);
- Поставка специализированных компонентов военного и аэрокосмического уровня качества (Xilinx, Altera, Analog Devices, Intersil, Interpoint, Microsemi, Actel, Aeroflex, Peregrine, VPT, Syfer, Eurofarad, Texas Instruments, MS Kennedy, Miteq, Cobham, E2V, MA-COM, Hittite, Mini-Circuits, General Dynamics и др.);

Компания «Океан Электроники» является официальным дистрибьютором и эксклюзивным представителем в России одного из крупнейших производителей разъемов военного и аэрокосмического назначения **«JONHON»**, а так же официальным дистрибьютором и эксклюзивным представителем в России производителя высокотехнологичных и надежных решений для передачи СВЧ сигналов **«FORSTAR»**.

AVIC JONHON

«JONHON» (основан в 1970 г.)

Разъемы специального, военного и аэрокосмического назначения:

(Применяются в военной, авиационной, аэрокосмической, морской, железнодорожной, горно- и нефтедобывающей отраслях промышленности)

«FORSTAR» (основан в 1998 г.)

ВЧ соединители, коаксиальные кабели, кабельные сборки и микроволновые компоненты:

(Применяются в телекоммуникациях гражданского и специального назначения, в средствах связи, РЛС, а так же военной, авиационной и аэрокосмической отраслях промышленности).

FORSTAR®

Телефон: 8 (812) 309-75-97 (многоканальный)
Факс: 8 (812) 320-03-32
Электронная почта: ocean@oceanchips.ru
Web: http://oceanchips.ru/
Адрес: 198099, г. Санкт-Петербург, ул. Калинина, д. 2, корп. 4, лит. А