REVISION RECORD		
REV	DESCRIPTION	DRFT
13	CREATE A STAND OFF	Royzuo 09/27/13

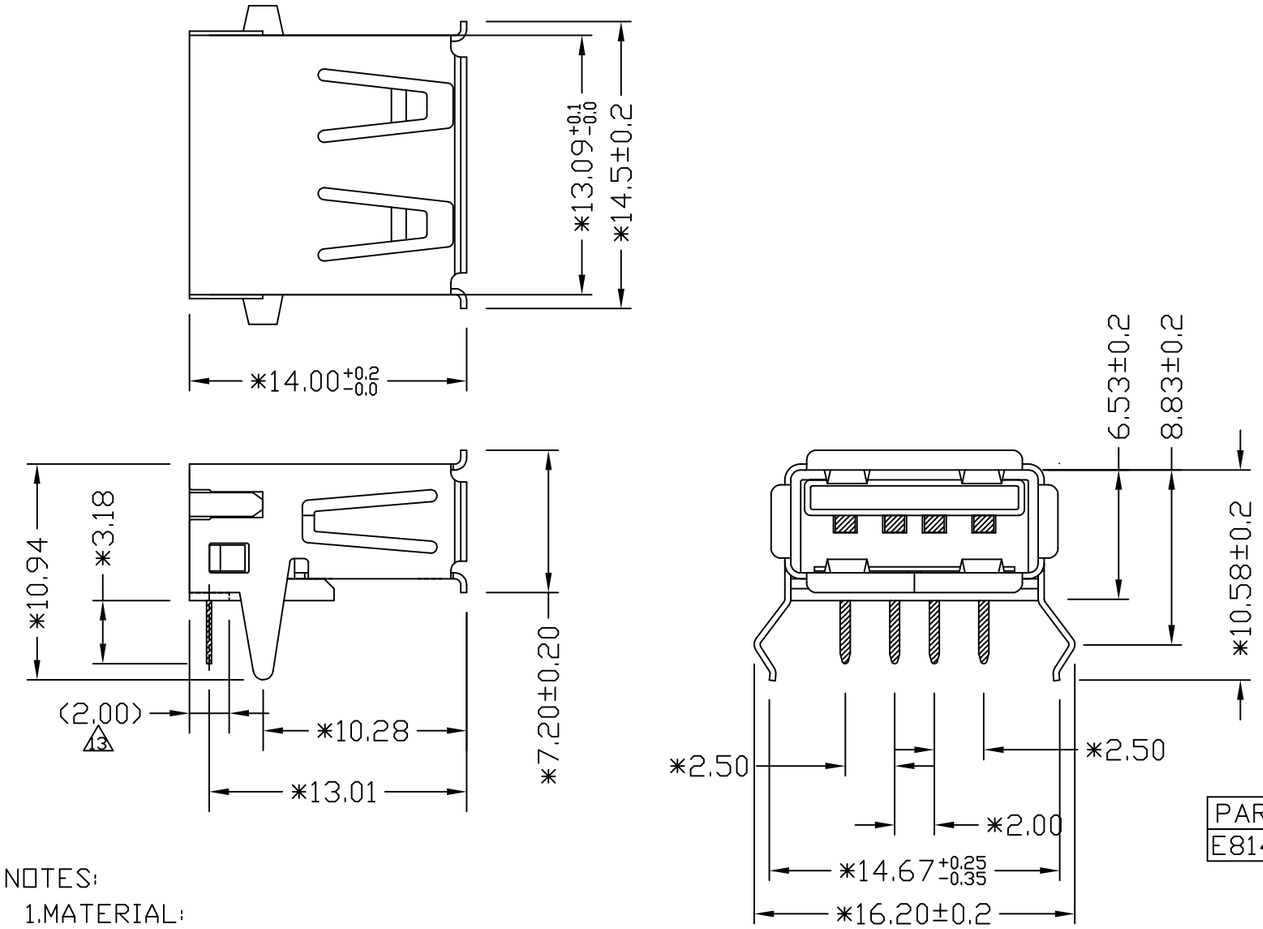

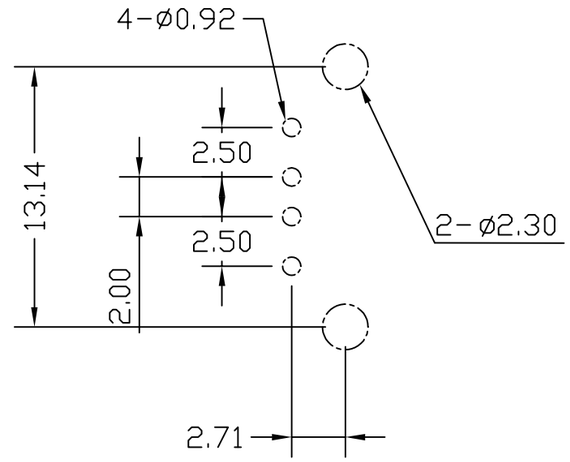

USB-PCB LAYOUT

PART NUMBER	REV.	SHIELD MATERIAL	PLATING	DESCRIPTION	GOLD
E8144-A01321-L	B	COPPER ALLOY	NICKEL	PBT+15% WHITE	3u''

NOTES:

1.MATERIAL:
TERMINAL-C5191 PHOSPHOR BRONZE HARD. (t=0.25mm)
SHIELD-COPPER ALLOY(t=0.30mm)
HOUSING-PBT+GF30% OR NYLON+GF25% UL94V-0.
COLOR-WHITE & BLACK & BLUE.

2.PLATING:
CONTACT-AREA-SELECTIVE PLATING. ON THE MATING END.
TAILS-PLATED TIN OVER NICKEL.
SHIELD-PLATED TIN OVER NICKEL
OR PLATED NICKEL OVER Cu.

3.TOLERANCE: ±0.3mm.±3°.

4.GAP. 0.25mm (Max.)

5.ELECTRICAL:

VOLTAGE RATING:	30 VAC RMS.
CURRENT RATING:	1.0 AMP
CONTACT RESISTANCE:	30 MILLIOHMS MAX
INSULATION RESISTANCE:	1000 MEGOHMS MIN @500 VDC
DIELETRIC STRENGTH:	750 VAC RMS 60 HZ, 1 MIN
OPERATING LIFE:	1500 CYCLES MIN
MATING FORCE:	3.5 KGS MAX
UNMATING FORE:	1 KGS MIN
STORAGE:	-40°C TO +85°C
OPERATION:	-40°C TO +85°C
CAPACITANCE:	2 PF MAX 1KHZ

WAVE SOLDERING TEMPERTURE:230°C TO 250°C 3-5 SECCONDS.
RoHS COMPLIANT
OLD DRAWING NUMBER:GE813A01-LC

DETACHED LISTS

MM (INCH)
TOLERANCES EXCEPT AS NOTED

MM	
.0 ± 0.20	±
.00 ± 0.15	±
.000 ± 0.075	±

ANGLES ± 0.5°

THIRD ANGLE PROJECTION

DFTD Jerry	DATE 5/10/'99	Pulse Electronics	RoHS Compliant
CHKD Sky	DATE 11/21/08		
APPVL LUSHENG	DATE 11/21/08	TITLE	USB SERIES A, 4-POSITION DIP TYPE
MATERIAL :			
QT'Y :		DRAWING NO. E8144-AXXX2X-L	SIZE A3 / REV 13
FINISH :		/PART NO. E8144-AXXX2X-L	
SCALE : 3:1		DO NOT SCALE DRAWING	SHEET 1 OF 1

OCEAN CHIPS
Океан Электроники
Поставка электронных компонентов

Компания «Океан Электроники» предлагает заключение долгосрочных отношений при поставках импортных электронных компонентов на взаимовыгодных условиях!

Наши преимущества:

- Поставка оригинальных импортных электронных компонентов напрямую с производств Америки, Европы и Азии, а так же с крупнейших складов мира;
- Широкая линейка поставок активных и пассивных импортных электронных компонентов (более 30 млн. наименований);
- Поставка сложных, дефицитных, либо снятых с производства позиций;
- Оперативные сроки поставки под заказ (от 5 рабочих дней);
- Экспресс доставка в любую точку России;
- Помощь Конструкторского Отдела и консультации квалифицированных инженеров;
- Техническая поддержка проекта, помощь в подборе аналогов, поставка прототипов;
- Поставка электронных компонентов под контролем ВП;
- Система менеджмента качества сертифицирована по Международному стандарту ISO 9001;
- При необходимости вся продукция военного и аэрокосмического назначения проходит испытания и сертификацию в лаборатории (по согласованию с заказчиком);
- Поставка специализированных компонентов военного и аэрокосмического уровня качества (Xilinx, Altera, Analog Devices, Intersil, Interpoint, Microsemi, Actel, Aeroflex, Peregrine, VPT, Syfer, Eurofarad, Texas Instruments, MS Kennedy, Miteq, Cobham, E2V, MA-COM, Hittite, Mini-Circuits, General Dynamics и др.);

Компания «Океан Электроники» является официальным дистрибьютором и эксклюзивным представителем в России одного из крупнейших производителей разъемов военного и аэрокосмического назначения **«JONHON»**, а так же официальным дистрибьютором и эксклюзивным представителем в России производителя высокотехнологичных и надежных решений для передачи СВЧ сигналов **«FORSTAR»**.

AVIC JONHON

«JONHON» (основан в 1970 г.)

Разъемы специального, военного и аэрокосмического назначения:

(Применяются в военной, авиационной, аэрокосмической, морской, железнодорожной, горно- и нефтедобывающей отраслях промышленности)

«FORSTAR» (основан в 1998 г.)

ВЧ соединители, коаксиальные кабели, кабельные сборки и микроволновые компоненты:

(Применяются в телекоммуникациях гражданского и специального назначения, в средствах связи, РЛС, а так же военной, авиационной и аэрокосмической отраслях промышленности).

FORSTAR®

Телефон: 8 (812) 309-75-97 (многоканальный)
Факс: 8 (812) 320-03-32
Электронная почта: ocean@oceanchips.ru
Web: http://oceanchips.ru/
Адрес: 198099, г. Санкт-Петербург, ул. Калинина, д. 2, корп. 4, лит. А