THIS DRAWING IS UNPUBLISHED. RELEASED FOR PUBLICATION -,- .
© COPYRIGHT 2016 By Tyco Electronics Japan G.K. ALL RIGHTS RESERVED.

REVISIONS 変更

P	LTR	DESCRIPTION	DATE	DWN	APVD
	L7	OBSOLETE -2,1--2 ECR-16-003093	17AUG16	KF	HY

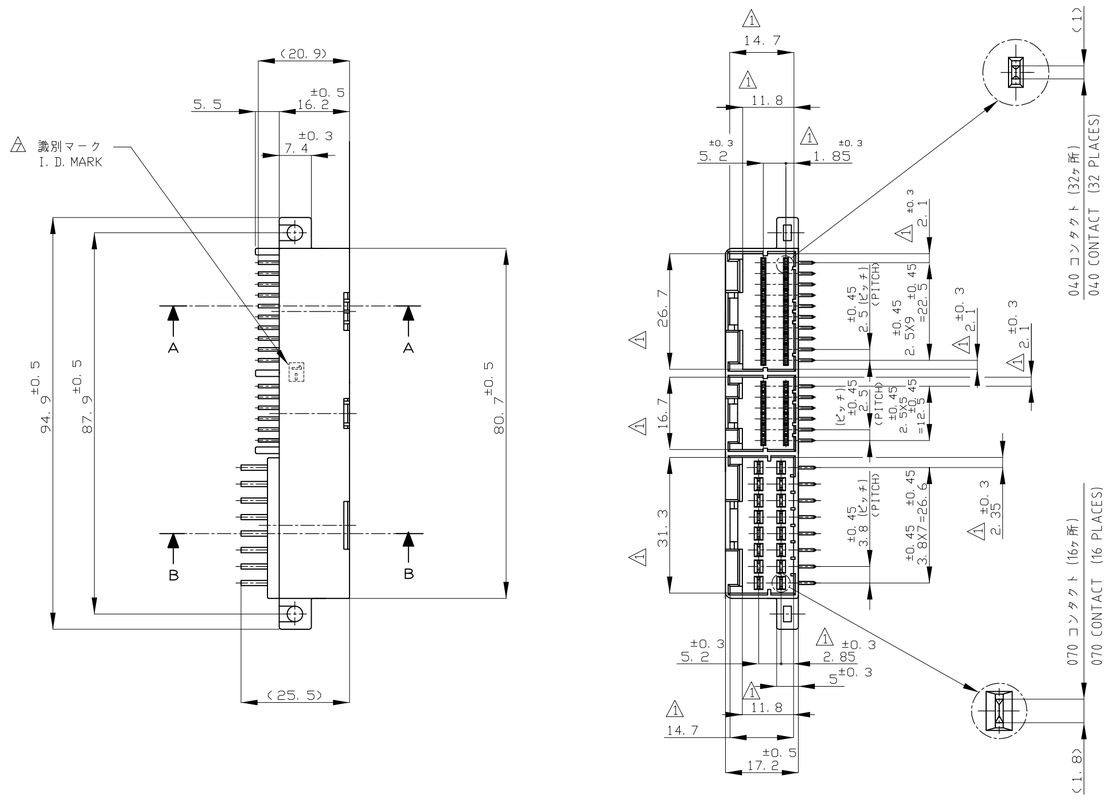

1. TO BE MEASURED WITHIN 2mm FROM Z
2. APPLICABLE P.C. BOARD THICKNESS: 1.6mm
3. THE MATING PLUG HOUSING PART NUMBER: 174045, 174047, 174147
4. RECOMMENDED MOUNTING SCREW: 4mmDIA, 7mmLENGTH (MIN.)
   PAN HEAD, CLASS 2 TAPPING SCREW SPECIFIED IN JIS B1115,
   B1122 (TIGHTENING TORQUE: 0.58N-m MAX.)
5. FINISH OF CONTACT: PRE-TINNED OR SELECTIVE GOLD PLATING
   (FOR THE CIRCUIT NO. OF GOLD PLATING CONTACT, SEE THE TABLE)
6. CIRCUIT NO.

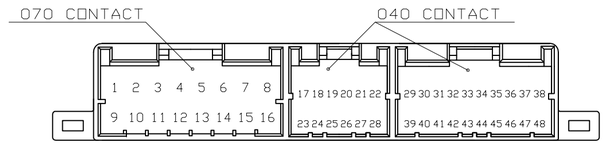

1. Z 面より2mmの範囲で測定
2. 適用プリント基板厚：1.6mm
3. 嵌合相手ハウジング型番：174045, 174047, 174147
4. 推奨取付けねじ：JIS B1115, B1122 タッピンねじ、なべ2種
   呼び径4, 長さ7mm以上(締め付けトルク：0.58N-m以下)
5. コンタクトの仕上げ：錫めっき済、又は接触部分金めっき
   (金めっきコンタクトの位置は表参照)
6. 回路番号

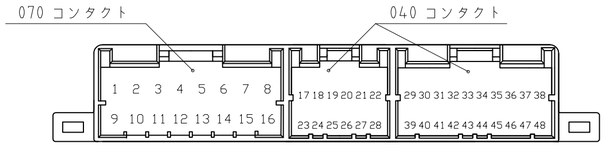

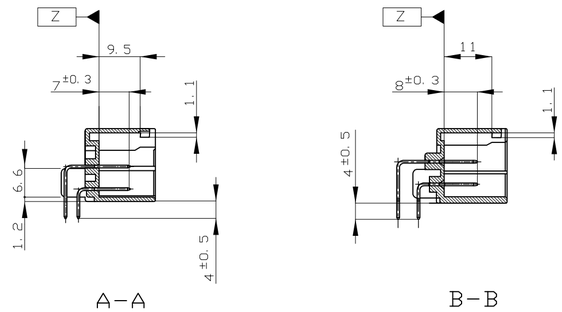

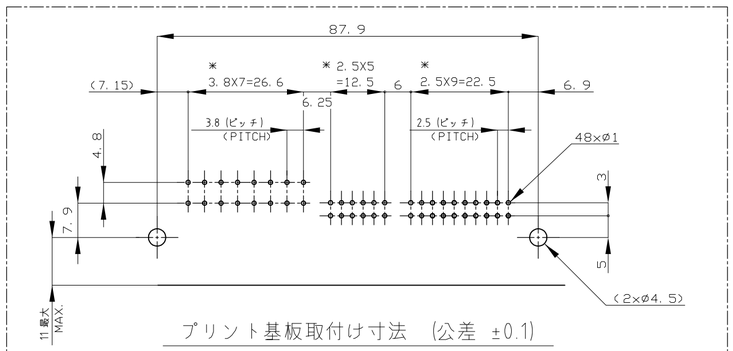

プリント基板取付け寸法 (公差 ±0.1)
(MOUNTING DIMENSIONS FOR P. C. BOARD: TOLERANCE ±0. 1)
＊ ピッチ公差は累積しないこと (NON ACCUMULATE PITCH TOLERANCE)

PAPER BOX	PAPER TUBE	51-	PRE-TIN X 32		1～22, 29～38	23～28, 39～48	BLACK 黒色	1-5174149-2
			SELECTIVE-TIN (MATTE)	SELECTIVE GOLD X 16	-			
	PAPER TUBE	-	PRE-TIN X 16		1～16	17～48	BLACK 黒色	5174149-2
			SELECTIVE-TIN (MATTE)	SELECTIVE GOLD X 32	-			
	PAPER TUBE	③	PRE-TIN X 24		1～16, 29～32, 39～42	-	BLACK 黒色	3-174149-2
	PAPER TUBE	2-	PRE-TIN X 48		1～48	-	BLACK 黒色	2-174149-2
	PLASTIC TRAY	4-	SELECTIVE-TIN (MATTE)	SELECTIVE -TIN (BRIGHT)	-	-	BLACK 黒色	174149-3
	PAPER TUBE	4-	SELECTIVE-TIN (MATTE)	SELECTIVE -TIN (BRIGHT)	-	-	BLACK 黒色	174149-1
OUTER 外装	INNER 内装	MARKING マーキング	SOLDERING SIDE 半田付け部	CONTACT SIDE 接触部側	PRE-TIN CIRCUIT NO. 錫めっき回路番号	GOLD PLATED CIRCUIT NO. 5 金めっき回路番号	COLOR 色	PART NUMBER 製品型番
PACKING STYLE 梱包形態			CONTACT FINISH コンタクト仕上					

THIS DRAWING IS A CONTROLLED DOCUMENT.

DIMENSIONS: 単位：耗 mm

TOLERANCES UNLESS OTHERWISE SPECIFIED: 一般公差
0 PLC ± -
1 PLC ± -
2 PLC ± -
3 PLC ± -
4 PLC ± -
ANGLES ± -

TOLERANCE UNLESS OTHERWISE SPECIFIED: 一般公差
0<×≦ 10 : ±0.2
10<×≦ 30 : ±0.25
30<×≦100 : ±0.3
ANGLE ; 角度 ±3°

MATERIAL 材料: HOUSING : PBT, CONTACT : BRASS
FINISH 仕上: 5

DWN S.SUGAWARA 07SEP06
CHK T.SHINOHARA 07SEP06
APVD K.BETSUI 07SEP06
PRODUCT SPEC 製品規格 108-5244
APPLICATION SPEC 取付適用規格 —
WEIGHT 17.8 g
CUSTOMER DRAWING

TE Connectivity

NAME 名称: 48POSITION CAP ASSY (HORIZONTAL TYPE) 040/070 COMBI. TYPE MULTI-LOCK I/O CONN.

SIZE	CAGE CODE	DRAWING NO 番号	RESTRICTED TO
A2	00779	C-174149	—

SCALE 尺度 1:1 SHEET 1 OF 1 REV L7

174149

OCEAN CHIPS
Океан Электроники
Поставка электронных компонентов

Компания «Океан Электроники» предлагает заключение долгосрочных отношений при поставках импортных электронных компонентов на взаимовыгодных условиях!

Наши преимущества:

- Поставка оригинальных импортных электронных компонентов напрямую с производств Америки, Европы и Азии, а так же с крупнейших складов мира;
- Широкая линейка поставок активных и пассивных импортных электронных компонентов (более 30 млн. наименований);
- Поставка сложных, дефицитных, либо снятых с производства позиций;
- Оперативные сроки поставки под заказ (от 5 рабочих дней);
- Экспресс доставка в любую точку России;
- Помощь Конструкторского Отдела и консультации квалифицированных инженеров;
- Техническая поддержка проекта, помощь в подборе аналогов, поставка прототипов;
- Поставка электронных компонентов под контролем ВП;
- Система менеджмента качества сертифицирована по Международному стандарту ISO 9001;
- При необходимости вся продукция военного и аэрокосмического назначения проходит испытания и сертификацию в лаборатории (по согласованию с заказчиком);
- Поставка специализированных компонентов военного и аэрокосмического уровня качества (Xilinx, Altera, Analog Devices, Intersil, Interpoint, Microsemi, Actel, Aeroflex, Peregrine, VPT, Syfer, Eurofarad, Texas Instruments, MS Kennedy, Miteq, Cobham, E2V, MA-COM, Hittite, Mini-Circuits, General Dynamics и др.);

Компания «Океан Электроники» является официальным дистрибьютором и эксклюзивным представителем в России одного из крупнейших производителей разъемов военного и аэрокосмического назначения **«JONHON»**, а так же официальным дистрибьютором и эксклюзивным представителем в России производителя высокотехнологичных и надежных решений для передачи СВЧ сигналов **«FORSTAR»**.

AVIC JONHON

«JONHON» (основан в 1970 г.)

Разъемы специального, военного и аэрокосмического назначения:

(Применяются в военной, авиационной, аэрокосмической, морской, железнодорожной, горно- и нефтедобывающей отраслях промышленности)

«FORSTAR» (основан в 1998 г.)

ВЧ соединители, коаксиальные кабели, кабельные сборки и микроволновые компоненты:

(Применяются в телекоммуникациях гражданского и специального назначения, в средствах связи, РЛС, а так же военной, авиационной и аэрокосмической отраслях промышленности).

FORSTAR®

Телефон: 8 (812) 309-75-97 (многоканальный)
Факс: 8 (812) 320-03-32
Электронная почта: ocean@oceanchips.ru
Web: http://oceanchips.ru/
Адрес: 198099, г. Санкт-Петербург, ул. Калинина, д. 2, корп. 4, лит. А