THE INFORMATION CONTAINED IN THIS DRAWING IS THE SOLE PROPERTY OF YAMAICHI ELECTRONICS DEUTSCHLAND GmbH. ANY REPRODUCTION IN PART OR WHOLE WITHOUT THE WRITTEN PERMISSION OF YAMAICHI ELECTRONICS DEUTSCHLAND GmbH IS PROHIBITED.

Anweisungen zur Anbringung der umspritzten Stecker sind auf Zeichnung P(090)A128

For mounting instructions of the overmoulded plugs pls. see drawing P(090)A128

CONFIDENTIAL

Max. Verdrehung der Stecker ±15°
Twist of the plugs max. ±15°

Std. Length ± 15mm
bzw. lt. Bestellung
respectively acc. order

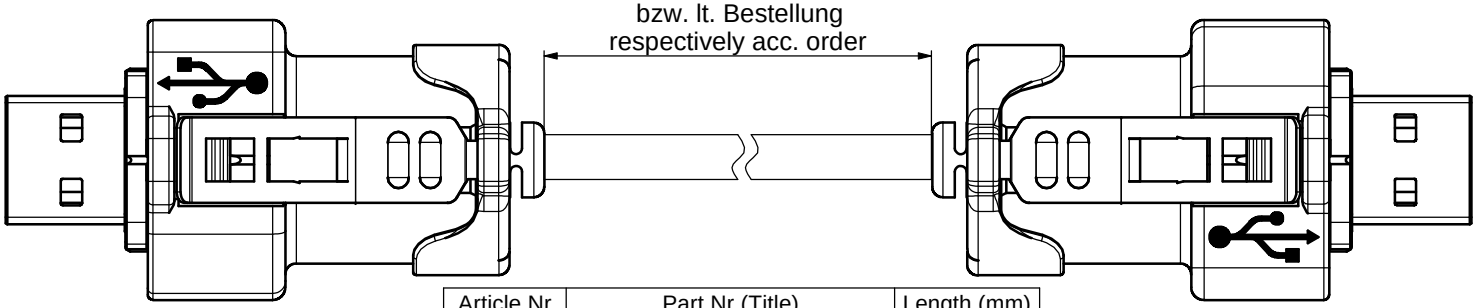

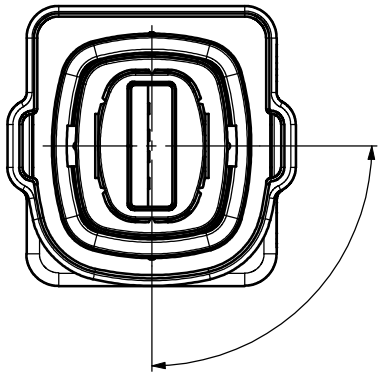

Article Nr	Part Nr (Title)	Length (mm)
34-01263	Y-CONC-UA46PUA6P-2000E	2000
34-01818	Y-CONC-UA46PUA6P-5000-E	5000
34-01815	Y-CONC-UA46PUA6P-7000E	7000
34-01459	Y-CONC-UA46PUA6P-10000E	10000

D

D

Die Montageanweisung für das (die) Steckergehäuse ist (sind) auf der Zeichnung P(090)A127.
For mounting instructions of the cover(s) pls. see drawing P(090)A127.

(1:1)

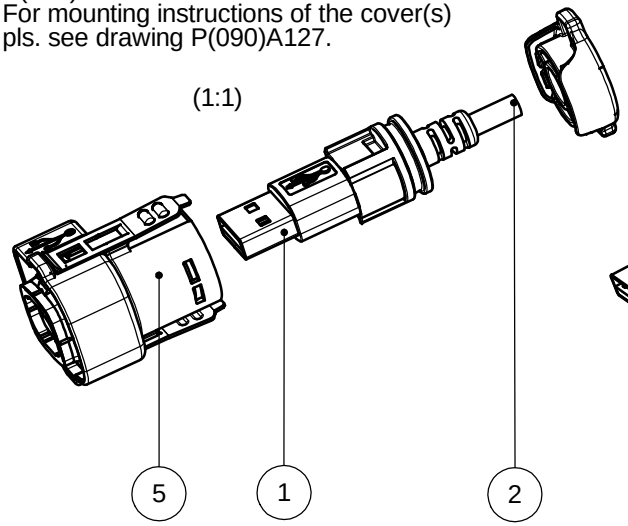

(1:1)

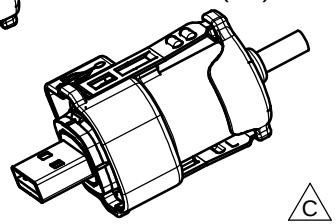

C

Verpackungs-Etikett:
Label on bag:

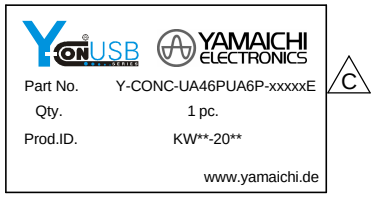

C

Verpackung:
Packing:

Verpackung der Kabelkonfektion: einzeln eingetütet, verschlossen und mit nebenstehendem Etikett versehen.

Packing of the cable assembly: separately in closed plastic bag. Labeling acc. description.

100% Funktionsprüfung durchzuführen und zu dokumentieren sind:
Belegung
Durchgang
Kurzschlussfestigkeit bei 500V DC

B

100% Functional testing carry out and document:
wiring
continuity test
short circuit resistance at 500V DC

Beistellware:

A

Item No. / Posten	Quantity / Anzahl	Description / Beschreibung	Drawing-Ref. / Zeichnungs Nr.	Part No. / Teile No.
1	2	Y-Con USB-A 2.0 Stecker	P(090)P133	Y-CON USB PLUG-A
2	lt. Bestellung acc. order	Y-ConCable-5	P(090)P100	Y-CONCABLE-5
3	2	O-Ring for Y-ConUSB	P(090)P141	Y-CON USB O-RING
4	2	Termination Cap	P(090)P160	Y-CONAS-23
5	2	IP67 USB Steckergehäuse, blau bzw. IP67 USB Steckergehäuse, schwarz	P(090)A96 bzw. P(090)A136	Y-CONCOVER-11 bzw. Y-CONCOVER-11-B

bzw. = respectively

Unless otherwise specified :
Dimensions are in millimeters
TOLERANCES

Order / Article No. div

NOTES:

ANGLE PROJECTION: FIRST

REV.	REVISION DESCRIPTION	INITIALS	REV. DATE
D	New articles added	AZ	27.10.2009
C	Title changed	AZ	14.01.2009
B	Description changed	JN	09.07.2008
A	Corrections of Ref. in Table	MV	26.10.2005

DO NOT SCALE DRAWING

	NAME	DATE
DESIGN	MG	20.01.2005
DRAWN	AZ	27.10.2009
CHECKED	SLS	27.10.2009

WEIGHT:

YAMAICHI ELECTRONICS Deutschland GmbH

CLASSIFICATION: Y-Con USB-A / USB-A cable assy IP67/ IP67, USB 2.0, PUR cable

TITLE: Y-CONC-UA46PUA6P-xxxxxE

DWG NO.: C(090)A27

REVISION: D

SCALE: 2:1 | SHEET1 OF 1 | A3 - ASSEMBLY

01/02/2013

OCEAN CHIPS
Океан Электроники
Поставка электронных компонентов

Компания «Океан Электроники» предлагает заключение долгосрочных отношений при поставках импортных электронных компонентов на взаимовыгодных условиях!

Наши преимущества:

- Поставка оригинальных импортных электронных компонентов напрямую с производств Америки, Европы и Азии, а так же с крупнейших складов мира;
- Широкая линейка поставок активных и пассивных импортных электронных компонентов (более 30 млн. наименований);
- Поставка сложных, дефицитных, либо снятых с производства позиций;
- Оперативные сроки поставки под заказ (от 5 рабочих дней);
- Экспресс доставка в любую точку России;
- Помощь Конструкторского Отдела и консультации квалифицированных инженеров;
- Техническая поддержка проекта, помощь в подборе аналогов, поставка прототипов;
- Поставка электронных компонентов под контролем ВП;
- Система менеджмента качества сертифицирована по Международному стандарту ISO 9001;
- При необходимости вся продукция военного и аэрокосмического назначения проходит испытания и сертификацию в лаборатории (по согласованию с заказчиком);
- Поставка специализированных компонентов военного и аэрокосмического уровня качества (Xilinx, Altera, Analog Devices, Intersil, Interpoint, Microsemi, Actel, Aeroflex, Peregrine, VPT, Syfer, Eurofarad, Texas Instruments, MS Kennedy, Miteq, Cobham, E2V, MA-COM, Hittite, Mini-Circuits, General Dynamics и др.);

Компания «Океан Электроники» является официальным дистрибьютором и эксклюзивным представителем в России одного из крупнейших производителей разъемов военного и аэрокосмического назначения **«JONHON»**, а так же официальным дистрибьютором и эксклюзивным представителем в России производителя высокотехнологичных и надежных решений для передачи СВЧ сигналов **«FORSTAR»**.

AVIC JONHON

«JONHON» (основан в 1970 г.)

Разъемы специального, военного и аэрокосмического назначения:

(Применяются в военной, авиационной, аэрокосмической, морской, железнодорожной, горно- и нефтедобывающей отраслях промышленности)

«FORSTAR» (основан в 1998 г.)

ВЧ соединители, коаксиальные кабели, кабельные сборки и микроволновые компоненты:

(Применяются в телекоммуникациях гражданского и специального назначения, в средствах связи, РЛС, а так же военной, авиационной и аэрокосмической отраслях промышленности).

FORSTAR®

Телефон: 8 (812) 309-75-97 (многоканальный)
Факс: 8 (812) 320-03-32
Электронная почта: ocean@oceanchips.ru
Web: http://oceanchips.ru/
Адрес: 198099, г. Санкт-Петербург, ул. Калинина, д. 2, корп. 4, лит. А