PART NUMBER	TAIL TYPE
10136109-001LF	PRESS FIT
10136109-002LF	SOLDER TAIL

C

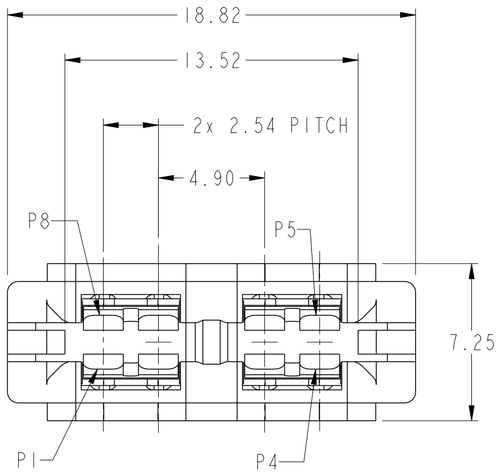

POWER
CONTACTS

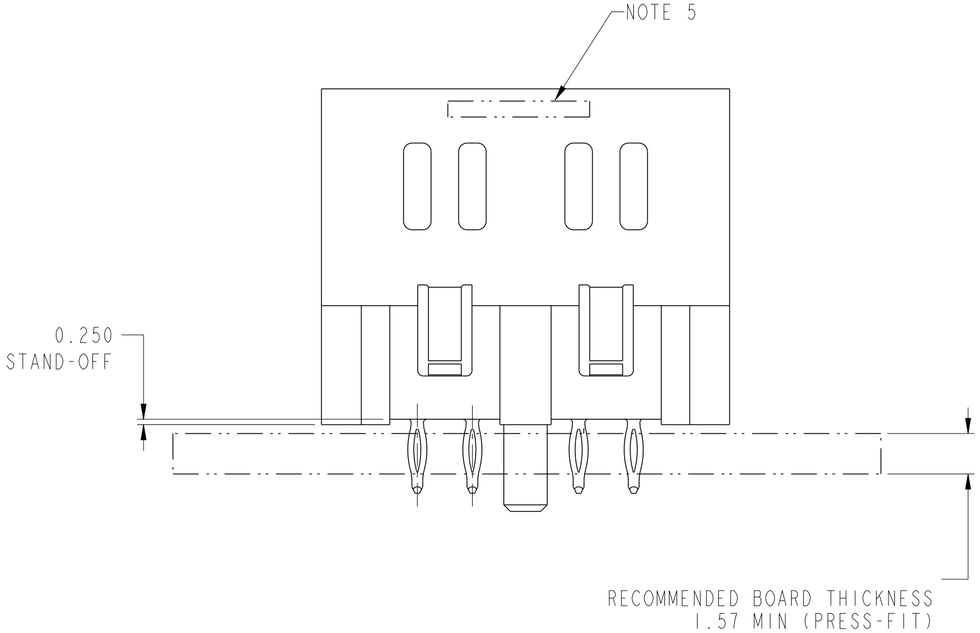

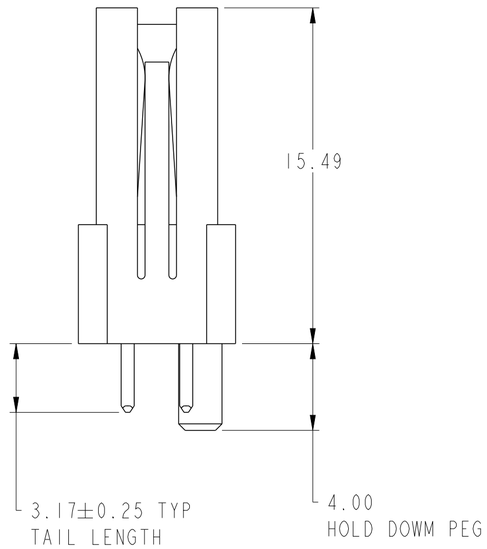

spec ref	-			dr	Hai-Ling Liu	2015/07/09	projection	mm
tolerance std	TOLERANCES UNLESS OTHERWISE SPECIFIED			eng	Sunny2 Liu	2016/06/07		
ISO 406 ISO 1101				chr	Terris Liu	2016/06/16		
				appr	Pei-Ming Zheng	2016/06/16	product family	CARD EDGE
surface	linear	0.X	±0.5	Amphenol FCi	title	HPCE MEZZANINE 4LP WITH PEG	dwg no	10136109
		0.XX	±0.25					
		0.XXX	±0.10					
ASME Y14.5	angular	0°	±2°		cat. no.	-	Product - Customer Drw	

size	A2
scale	5:1
ecn no	ELX-DG-24234-1
rel level	Released
rev	C
sheet 1 of 3	

© 2016 AFCI

Creo File - REV E - 2016-02-12

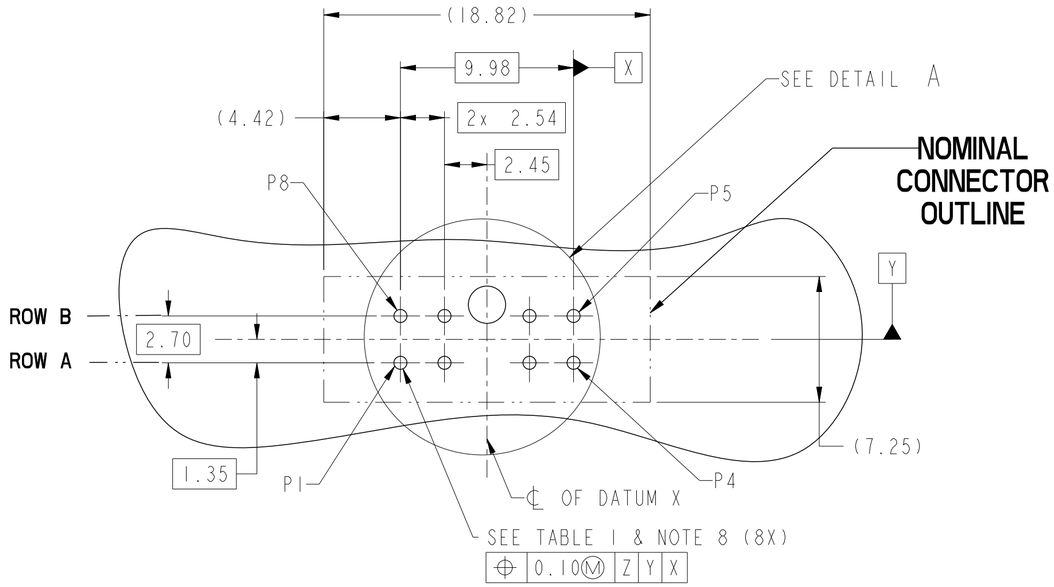

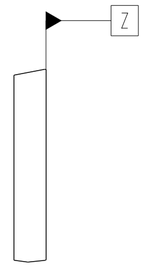

RECOMMENDED PCB LAYOUT VIEWED FROM CONNECTOR SIDE

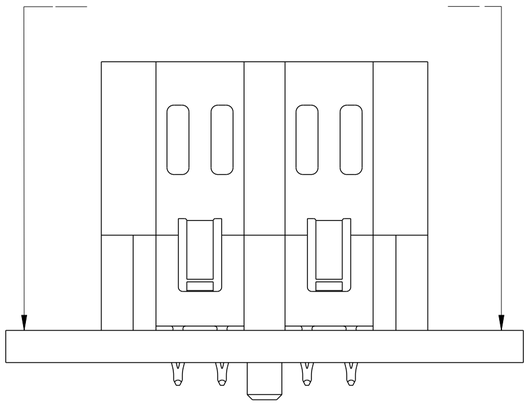

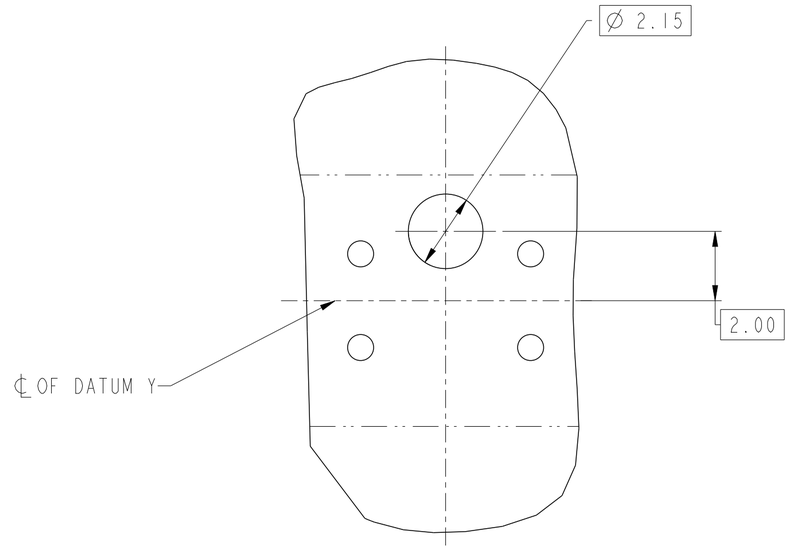

DETAIL A
SCALE 8:1

spec ref -			dr	Hai-Ling Liu	2015/07/09	projection	mm	size A2 / scale 2:1
tolerance std: ISO 406, ISO 1101	TOLERANCES UNLESS OTHERWISE SPECIFIED		eng	Sunny2 Liu	2016/06/07			ecn no ELX-DG-24234-1
			chr	Terris Liu	2016/06/16			
			appr	Pei-Ming Zheng	2016/06/16	product family -		rel level Released
surface -	linear	0.X	±0.5	Amphenol FCi	title: HPCE MEZZANINE 4LP WITH PEG		dwg no 10136109	rev C
		0.XX	±0.25					
		0.XXX	±0.10					
ASME Y14.5	angular	0°	±2°		cat. no. -	Product - Customer Drw		sheet 2 of 3

© 2016 AFCI

Creo File - REV E - 2016-02-12

CONTACT TYPE	TOP LAYER DESCRIPTION	TABLE I (HPCE / PRESS-FIT TAILS) PLATED THROUGH-HOLE REQUIREMENTS				
		DRILLED HOLE DIAMETER	COPPER THICKNESS	TIN-LEAD THICKNESS	TIN THICKNESS	FINISHED HOLE DIAMETER
POWER	TIN-LEAD	0.81-0.86 (0.85 DRILL)	0.025 - 0.050	0.005 - 0.015	--	0.65 - 0.80
	IMMERSION TIN	0.81-0.86 (0.85 DRILL)	0.025 - 0.050	--	0.9 - 1.5um	0.70 - 0.80
	COPPER (SEE NOTE 8)	0.81-0.86 (0.85 DRILL)	0.025 - 0.050	--	--	0.70 - 0.80

CONTACT TYPE	TOP LAYER DESCRIPTION	TABLE I (HPCE / SOLDER TAILS) PLATED THROUGH-HOLE REQUIREMENTS				
		DRILLED HOLE DIAMETER	COPPER THICKNESS	TIN-LEAD THICKNESS	TIN THICKNESS	FINISHED HOLE DIAMETER
POWER	TIN-LEAD	1.10-1.16 (1.15 DRILL)	0.025 - 0.050	0.005 - 0.015	--	0.94 - 1.10
	IMMERSION TIN	1.10-1.16 (1.15 DRILL)	0.025 - 0.050	--	0.9 - 1.5um	0.94 - 1.10
	COPPER (SEE NOTE 8)	1.10-1.16 (1.15 DRILL)	0.025 - 0.050	--	--	0.94 - 1.10

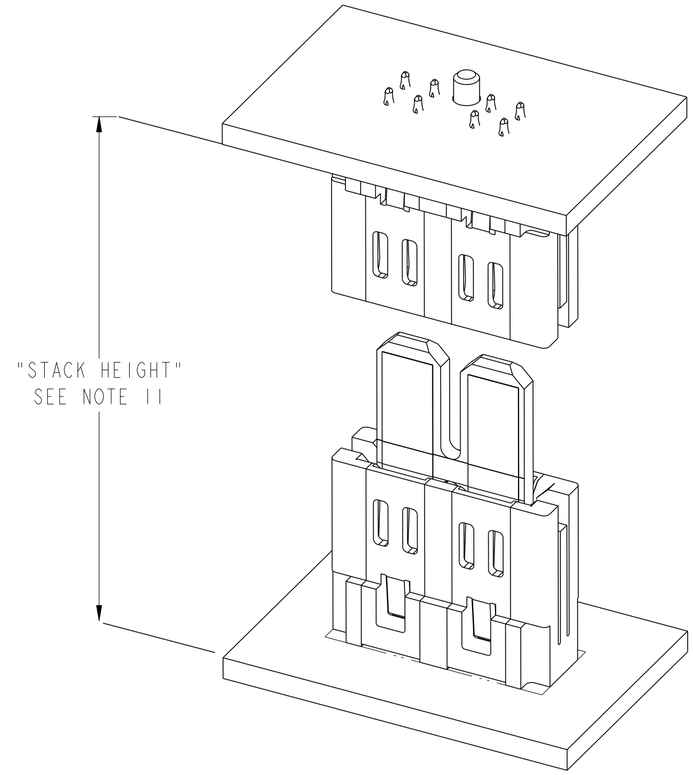

NOTES:

1. CONNECTOR MATERIALS:

   HOUSING: HIGH TEMPERATURE THERMAL PLASTIC, BLACK
   UL 94V-0 COMPLIANT
   CONTACTS: HIGH PERFORMANCE COPPER ALLOY.

2. CONTACT FINISH REF. GS-12-1261 SECTION 5.3.

3. PRODUCT SPECIFICATION: GS-12-1261.

4. APPLICATION SPECIFICATION: GS-20-128.

5. PRODUCT MARKING ON HOUSING IN AREA SHOWN SHOULD MEET AFCI SPECIFICATION GS-24-007..

6. PACKAGING MEETS FCI SPECIFICATION GS-14-937.

7. HOUSING COMPONENT WILL WITHSTAND EXPOSURE TO 260°C PEAK TEMPERATURE FOR 60 SECONDS IN A CONVECTION, INFRA-RED, OR VAPOR PHASE REFLOW OVEN.

8. COPPER PLATING THICKNESS IN CENTER OF VIA-HOLE CAN BE NO MORE THAN 0.003 LESS THAN OTHER AREAS.

9. ALL HOLE SIZES ARE FINISHED HOLE SIZES.

10. INTENDED USE: TWO ASSEMBLIES (P/N 10134991 MATE TO 10136109) MEZZANINE STACKED USING PCB TO CONTROL STACK HEIGHT.
    DIM "L" + 10.98mm = FINAL MEZZANINE STACK HEIGHT.
    DIM "L" RANGES FROM 21.02-46.62 mm .

11. SEE DRAWING 10135823 FOR MATING PCB DETAIL

12. A SYMBOL △C WILL BE NEXT TO ANY DIMENSION, VIEW, OR NOTE WHICH HAS BEEN MODIFIED WITH THE CURRENT DRAWING REVISION.

spec ref -			dr Hai-Ling Liu 2015/07/09	projection	mm	size A2	scale 1:1
tolerance std ISO 406 ISO 1101	TOLERANCES UNLESS OTHERWISE SPECIFIED		eng Sunny2 Liu 2016/06/07			ecn no ELX-DG-24234-1	
			chr Terris Liu 2016/06/16				
			appr Pei-Ming Zheng 2016/06/16	product family -		rel level Released	
surface ✓ ASME Y14.5	linear	0.X ±0.5	Amphenol FCi	title HPCE MEZZANINE 4LP WITH PEG		dwg no 10136109	rev C
		0.XX ±0.25					
		0.XXX ±0.10					
	angular	0° ±2°		cat. no. -	Product - Customer Drw		sheet 3 of 3

© 2016 AFCI

OCEAN CHIPS
Океан Электроники
Поставка электронных компонентов

Компания «Океан Электроники» предлагает заключение долгосрочных отношений при поставках импортных электронных компонентов на взаимовыгодных условиях!

Наши преимущества:

- Поставка оригинальных импортных электронных компонентов напрямую с производств Америки, Европы и Азии, а так же с крупнейших складов мира;
- Широкая линейка поставок активных и пассивных импортных электронных компонентов (более 30 млн. наименований);
- Поставка сложных, дефицитных, либо снятых с производства позиций;
- Оперативные сроки поставки под заказ (от 5 рабочих дней);
- Экспресс доставка в любую точку России;
- Помощь Конструкторского Отдела и консультации квалифицированных инженеров;
- Техническая поддержка проекта, помощь в подборе аналогов, поставка прототипов;
- Поставка электронных компонентов под контролем ВП;
- Система менеджмента качества сертифицирована по Международному стандарту ISO 9001;
- При необходимости вся продукция военного и аэрокосмического назначения проходит испытания и сертификацию в лаборатории (по согласованию с заказчиком);
- Поставка специализированных компонентов военного и аэрокосмического уровня качества (Xilinx, Altera, Analog Devices, Intersil, Interpoint, Microsemi, Actel, Aeroflex, Peregrine, VPT, Syfer, Eurofarad, Texas Instruments, MS Kennedy, Miteq, Cobham, E2V, MA-COM, Hittite, Mini-Circuits, General Dynamics и др.);

Компания «Океан Электроники» является официальным дистрибьютором и эксклюзивным представителем в России одного из крупнейших производителей разъемов военного и аэрокосмического назначения **«JONHON»**, а так же официальным дистрибьютором и эксклюзивным представителем в России производителя высокотехнологичных и надежных решений для передачи СВЧ сигналов **«FORSTAR»**.

AVIC JONHON

«JONHON» (основан в 1970 г.)

Разъемы специального, военного и аэрокосмического назначения:

(Применяются в военной, авиационной, аэрокосмической, морской, железнодорожной, горно- и нефтедобывающей отраслях промышленности)

«FORSTAR» (основан в 1998 г.)

ВЧ соединители, коаксиальные кабели, кабельные сборки и микроволновые компоненты:

(Применяются в телекоммуникациях гражданского и специального назначения, в средствах связи, РЛС, а так же военной, авиационной и аэрокосмической отраслях промышленности).

FORSTAR®

Телефон: 8 (812) 309-75-97 (многоканальный)
Факс: 8 (812) 320-03-32
Электронная почта: ocean@oceanchips.ru
Web: http://oceanchips.ru/
Адрес: 198099, г. Санкт-Петербург, ул. Калинина, д. 2, корп. 4, лит. А