THIS DRAWING IS UNPUBLISHED. RELEASED FOR PUBLICATION - , - .
© COPYRIGHT - By - ALL RIGHTS RESERVED.

| LOC | DIST |
|---|---|
| GP | 00 |

REVISIONS

| P | LTR | DESCRIPTION | DATE | DWN | APVD |
|---|---|---|---|---|---|
| | L2 | REVISED PER ECO-11-004835 | 11MAR11 | RK | HMR |

1. BRASS, .023 THICK PER MIL-C-50 OR ASTM B16.
2. 2.54µm [.000100] MIN TIN OR TIN LEAD PER MIL-T-10727 OVER 2.54µm [.000100] MIN COPPER PER MIL-C-14550A.
3. FERRULE SELECTION PROCEDURE:
   A. SELECT THE DESIRED CABLE CLAMP FROM ANY OF THE FOLLOWING DRAWINGS: 5745171, 5745172, 5745173, 5745174, 5745175, 5745854, 5747099, 5745833, 5747100, 5747098, 5745919, 5745652, 5745653
   B. VERIFY THAT THE CHOSEN CABLE CLAMP IS AVAILABLE.
   C. SELECT AN INNER FERRULE PART NUMBER TO MATCH THE CABLE CLAMP SIZE AND CABLE DIAMETER TO BE USED.
   D. USE THE OUTER FERRULE LISTED WITH THE CHOSEN INNER FERRULE.
   E. SEE SPLIT RING FERRULES ON DRAWING 745508 FOR ADDITIONAL OPTIONS.
4. 2.54µm [.000100] MIN TIN, OVER 2.54µm [.000100] MIN COPPER.
5. OBSOLETE
6. D DIMENSION APPLIES TO STYLE II OR STYLE III FERRULES ONLY.
7. OBSOLETE PARTS: OBSOLETE CIS STREAMLINING PER D.RENAUD/D.SINISI

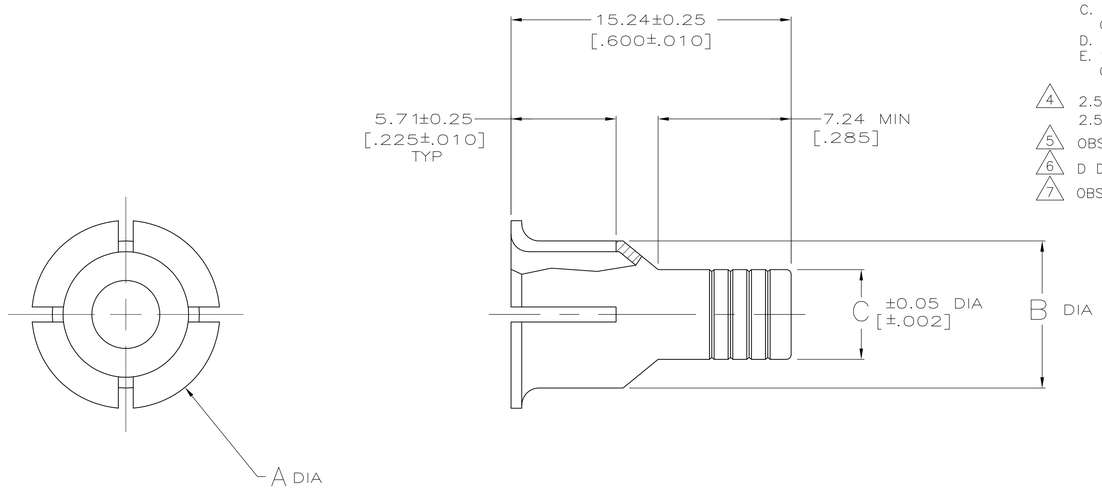


STYLE I

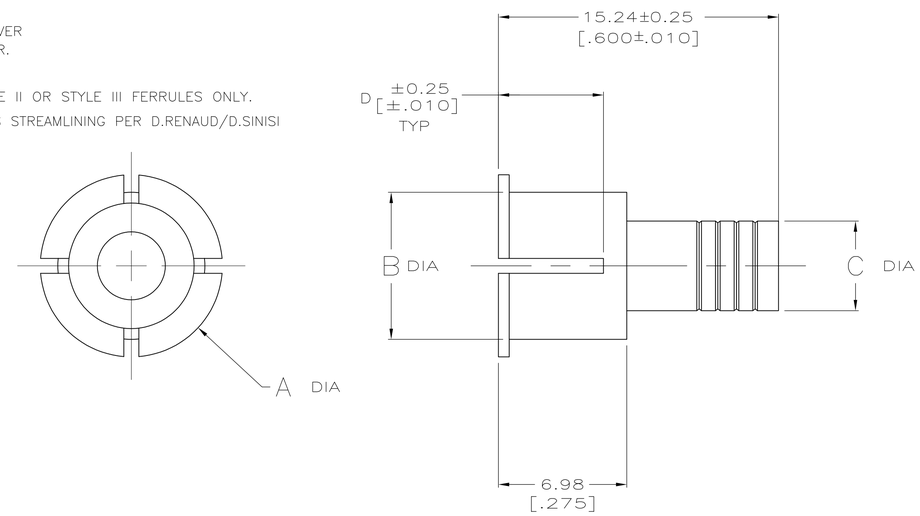


STYLE II

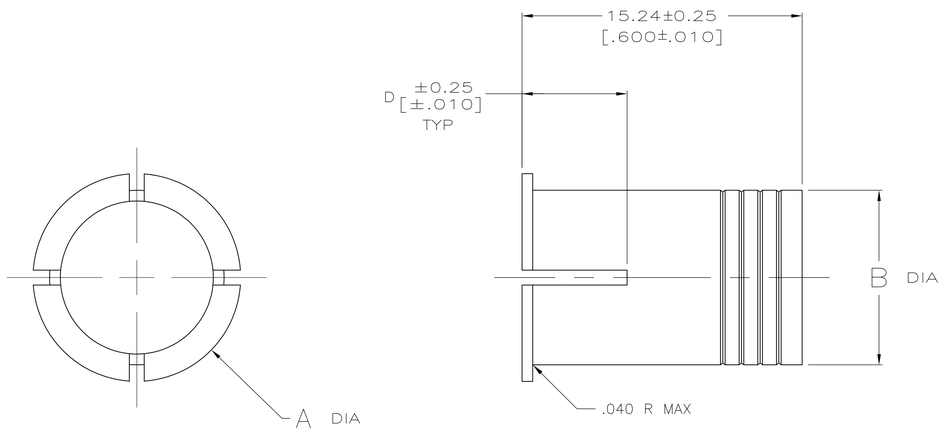


STYLE III

| OUTER FERRULE P/N | FINISH | FOR CABLE CLAMP SIZE(S) | CABLE DIA RANGE | STYLE | D (6) | C | B | A | PART NUMBER |
|---|---|---|---|---|---|---|---|---|---|
| 4-745130-5 | 4 | 1, 2, 5 | .230-.280 | I OR II | 5.72 (0.225) | 5.72 (0.225) | 8.00 (0.315) | 10.16 (0.400) | 7-745129-9 |
| 4-745130-5 | | 2, 3, 4 | .230-.280 | I OR II | 4.70 (0.185) | 5.72 (0.225) | 9.50 (0.374) | 11.56 (0.455) | 7-745129-8 |
| 4-745130-3 | | 5 | .600-.650 | I OR II | 5.72 (0.225) | 15.11 (0.595) | 17.65 (0.695) | 19.94 (0.785) | 5 7-745129-7 |
| 4-745130-2 | | 4 | .480-.530 | I OR II | 5.72 (0.225) | 11.94 (0.470) | 15.11 (0.595) | 17.40 (0.685) | 7-745129-6 |
| 4-745130-1 | | 3, 5 | .380-.430 | I OR II | 5.72 (0.225) | 9.50 (0.374) | 11.94 (0.470) | 14.22 (0.560) | 7-745129-5 |
| 4-745130-2 | | 3, 5 | .480-.530 | III | 5.72 (0.225) | --- | 11.94 (0.470) | 14.22 (0.560) | 7-745129-4 |
| 7 OBSOLETE 3-745130-8 | | 2, 3, 4 | .190-.240 | I OR II | 5.72 (0.225) | 4.88 (0.192) | 9.50 (0.374) | 11.56 (0.455) | 7-745129-3 |
| 3-745130-9 | | 2, 3, 4 | .300-.350 | I OR II | 5.72 (0.225) | 7.47 (0.294) | 9.50 (0.374) | 11.56 (0.455) | 7-745129-2 |
| 4-745130-1 | | 2, 3, 4 | .380-.430 | III | 5.72 (0.225) | --- | 9.50 (0.374) | 11.56 (0.455) | 7-745129-1 |
| 3-745130-8 | | 1, 2, 5 | .190-.240 | I OR II | 5.72 (0.225) | 4.88 (0.192) | 8.00 (0.315) | 10.16 (0.400) | 7-745129-0 |
| 4-745130-0 | 4 | 1, 2, 5 | .320-.370 | III | 5.72 (0.225) | — | 8.00 (0.315) | 10.16 (0.400) | 6-745129-9 |
| 1-745130-6 | 2 | 1, 2, 5 | .230-.280 | I OR II | 5.72 (0.225) | 5.72 (0.225) | 8.00 (0.315) | 10.16 (0.400) | 5 3-745129-4 |
| 1-745130-6 | | 2, 3, 4 | .230-.280 | I OR II | 5.72 (0.225) | 5.72 (0.225) | 9.50 (0.374) | 11.56 (0.455) | 5 3-745129-2 |
| 1-745130-2 | | 5 | .480-.530 | I OR II | 5.72 (0.225) | 11.94 (0.470) | 17.65 (0.695) | 19.94 (0.785) | 5 3-745129-0 |
| 1-745130-3 | | 5 | .600-.650 | I OR II | 5.72 (0.225) | 15.11 (0.595) | 17.65 (0.695) | 19.94 (0.785) | 2-745129-9 |
| 1-745130-4 | | 5 | .700-.750 | III | 5.72 (0.225) | — | 17.65 (0.695) | 19.94 (0.785) | 5 2-745129-8 |
| 1-745130-1 | | 4 | .380-.430 | I OR II | 5.72 (0.225) | 9.50 (0.374) | 15.11 (0.595) | 17.40 (0.685) | 5 2-745129-7 |
| 1-745130-2 | | 4 | .480-.530 | I OR II | 5.72 (0.225) | 11.94 (0.470) | 15.11 (0.595) | 17.40 (0.685) | 5 2-745129-6 |
| 1-745130-3 | | 4 | .600-.650 | III | 5.72 (0.225) | — | 15.11 (0.595) | 17.40 (0.685) | 5 2-745129-5 |
| 745130-9 | | 3, 5 | .300-.350 | I OR II | 5.72 (0.225) | 7.47 (0.294) | 11.94 (0.470) | 14.22 (0.560) | 5 2-745129-4 |
| 1-745130-1 | | 3, 5 | .380-.430 | I OR II | 5.72 (0.225) | 9.50 (0.374) | 11.94 (0.470) | 14.22 (0.560) | 5 2-745129-3 |
| 1-745130-2 | | 3, 5 | .480-.530 | III | 5.72 (0.225) | --- | 11.94 (0.470) | 14.22 (0.560) | 5 2-745129-2 |
| 745130-8 | | 2, 3, 4 | .190-.240 | I OR II | 5.72 (0.225) | 4.88 (0.192) | 9.50 (0.374) | 11.56 (0.455) | 5 2-745129-1 |
| 745130-9 | | 2, 3, 4 | .300-.350 | I OR II | 5.72 (0.225) | 7.47 (0.294) | 9.50 (0.374) | 11.56 (0.455) | 5 2-745129-0 |
| 1-745130-1 | | 2, 3, 4 | .380-.430 | III | 5.72 (0.225) | --- | 9.50 (0.374) | 11.56 (0.455) | 5 1-745129-9 |
| 745130-8 | | 1, 2, 5 | .190-.240 | I OR II | 5.72 (0.225) | 4.88 (0.192) | 8.00 (0.315) | 10.16 (0.400) | 5 1-745129-8 |
| 1-745130-0 | | 1, 2, 5 | .320-.370 | III | 5.72 (0.225) | — | 8.00 (0.315) | 10.16 (0.400) | 5 1-745129-7 |
| 745130-8 | 2 | 1 | .190-.240 | III | 5.72 (0.225) | — | 4.88 (0.192) | 6.99 (0.275) | 5 1-745129-6 |

THIS DRAWING IS A CONTROLLED DOCUMENT.

DIMENSIONS: mm [INCHES]

TOLERANCES UNLESS OTHERWISE SPECIFIED:
0 PLC ± –
1 PLC ± –
2 PLC ± 0.13 [.005]
3 PLC ± –
4 PLC ± –
ANGLES ± –

MATERIAL 1

FINISH SEE TABLE

DWN D.BROCKWAY 20MAY04
CHK C. ROHDE 20MAY04
APVD M. WALMSLEY 20MAY04

PRODUCT SPEC —
APPLICATION SPEC —
WEIGHT —

TE Connectivity

NAME FERRULE, INNER, AMPLIMITE HDP-20

| SIZE | CAGE CODE | DRAWING NO | RESTRICTED TO |
|---|---|---|---|
| A1 | 00779 | C-745129 | — |

CUSTOMER DRAWING SCALE 4:1 SHEET 1 OF 1 REV L2

# OCEAN CHIPS
## Океан Электроники
### Поставка электронных компонентов

Компания «Океан Электроники» предлагает заключение долгосрочных отношений при поставках импортных электронных компонентов на взаимовыгодных условиях!

Наши преимущества:

- Поставка оригинальных импортных электронных компонентов напрямую с производств Америки, Европы и Азии, а так же с крупнейших складов мира;
- Широкая линейка поставок активных и пассивных импортных электронных компонентов (более 30 млн. наименований);
- Поставка сложных, дефицитных, либо снятых с производства позиций;
- Оперативные сроки поставки под заказ (от 5 рабочих дней);
- Экспресс доставка в любую точку России;
- Помощь Конструкторского Отдела и консультации квалифицированных инженеров;
- Техническая поддержка проекта, помощь в подборе аналогов, поставка прототипов;
- Поставка электронных компонентов под контролем ВП;
- Система менеджмента качества сертифицирована по Международному стандарту ISO 9001;
- При необходимости вся продукция военного и аэрокосмического назначения проходит испытания и сертификацию в лаборатории (по согласованию с заказчиком);
- Поставка специализированных компонентов военного и аэрокосмического уровня качества (Xilinx, Altera, Analog Devices, Intersil, Interpoint, Microsemi, Actel, Aeroflex, Peregrine, VPT, Syfer, Eurofarad, Texas Instruments, MS Kennedy, Miteq, Cobham, E2V, MA-COM, Hittite, Mini-Circuits, General Dynamics и др.);

Компания «Океан Электроники» является официальным дистрибьютором и эксклюзивным представителем в России одного из крупнейших производителей разъемов военного и аэрокосмического назначения **«JONHON»**, а так же официальным дистрибьютором и эксклюзивным представителем в России производителя высокотехнологичных и надежных решений для передачи СВЧ сигналов **«FORSTAR»**.

AVIC JONHON

**«JONHON»** (основан в 1970 г.)

Разъемы специального, военного и аэрокосмического назначения:

(Применяются в военной, авиационной, аэрокосмической, морской, железнодорожной, горно- и нефтедобывающей отраслях промышленности)

**«FORSTAR»** (основан в 1998 г.)

ВЧ соединители, коаксиальные кабели, кабельные сборки и микроволновые компоненты:

(Применяются в телекоммуникациях гражданского и специального назначения, в средствах связи, РЛС, а так же военной, авиационной и аэрокосмической отраслях промышленности).

FORSTAR®

Телефон: 8 (812) 309-75-97 (многоканальный)
Факс: 8 (812) 320-03-32
Электронная почта: ocean@oceanchips.ru
Web: http://oceanchips.ru/
Адрес: 198099, г. Санкт-Петербург, ул. Калинина, д. 2, корп. 4, лит. А