ITEM	Q'TY	PART NUMBER	PART DESCRIPTION
1	1	FLPR2-XX	Flexible LIght Pipe 2mm Adapter, Right Angle w/ LED, See page 2
2	1	FLPF-XX.X	Flexible Light Pipe Lens Cap Assembly, 2mm Flat Face

REV.	DESCRIPTION	DATE	APPROVED
A	Engineering Release	09/14/09	T. Y.

NOTE: FLPR2-XX ADAPTER SHIPPED NON-ASSEMBLED

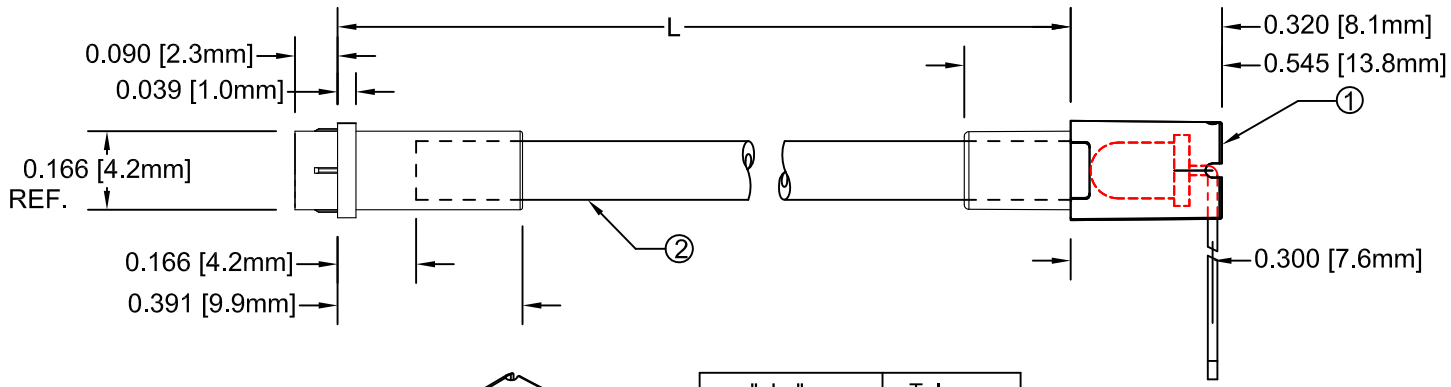

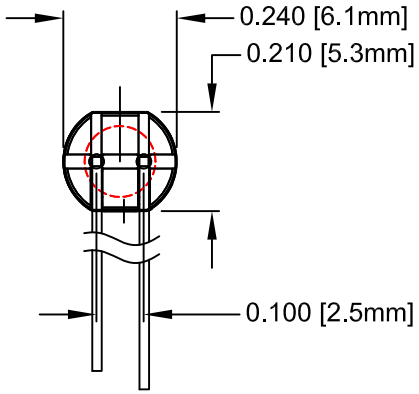

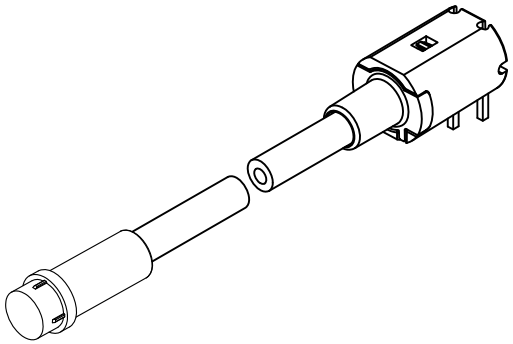

" L "	Tolerance
2.5" ~ 16.0"	±0.050"
16.1" ~ 40.0"	±0.15"
40.1" ~ 80.0"	±0.30"
80.1" ~ 3,940.0"	±0.5%

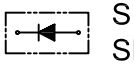

SINGLE COLOR LED
SHORT LEAD CATHODE

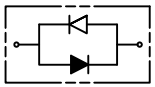

BI-COLOR LED'S

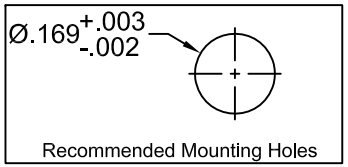

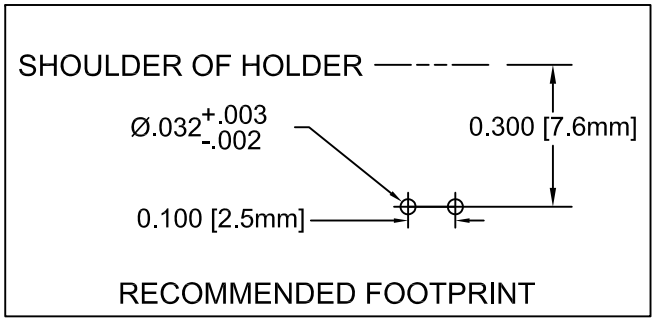

SHORT LEAD CATHODE	LED PART NO.	LONG LEAD CATHODE
RED	3xBCC-F	GREEN
YELLOW	3xBCC-Y/G-F	GREEN
RED	3xBCC-R/Y-F	YELLOW
AMBER	3xBCC-A/G-F	GREEN

ABSOLUTE MAXIMUM RATINGS (Ta=25°C)

REVERSE VOLTAGE	5V
REVERSE CURRENT	100uA
OPERATING TEMPERATURE RANGE	−25° C – 85° C
STORAGE TEMPERATURE	−30° C – 100° C
LEAD SOLDERING TEMPERATURE(1/16" FROM BODY)	260° C FOR 5 SECONDS

STANDARD TOLERANCE
(UNLESS OTHERWISE SPECIFIED)

DECIMALS		ANGULAR	
.X	± .1	X°	± 1°
.XX	± .02		
.XXX	± .010		

BIVAR®
4 THOMAS, IRVINE, CA. 92618
TEL: (949) 951-8808 FAX: (949) 951-3974

TITLE: FLEXIBLE LIGHT PIPE ASSY, FLAT FACE, RIGHT ANGLE

DESIGNED:	DATE:	PART NO:	REVISION:
Brian Oliver	09/14/09	FLP2FRX.X-XXX	A
CHECKED: Fred Jensen	DATE: 09/14/09	CAGE CODE : 32559	SHEET # 1 OF 2

CAD GENERATED DOCUMENT, DO NOT MEASURE DRAWING.

REV.	DESCRIPTION	DATE	APPROVED
	SEE SHEET#1		

SINGLE COLOR ASSEMBLIES

Assembly Part No.	Emitted Color	LED Part No.
FLP2FRX.X-SA	AMBER	3SAC-F
FLP2FRX.X-UBW	BLUE	3UBWC-0.6K-F
FLP2FRX.X-SG	GREEN	3SGC-F
FLP2FRX.X-UG	GREEN	3UGC-F
FLP2FRX.X-SUG	GREEN	3SUGC-F
FLP2FRX.X-UO	ORANGE	3UOC-F
FLP2FRX.X-SUO	ORANGE	3SUOC-F
FLP2FRX.X-SR	RED	3SRC-F
FLP2FRX.X-UR	RED	3URC-F
FLP2FRX.X-SUR	RED	3SURC-F
FLP2FRX.X-UT	TURQUOISE	3UTC-F
FLP2FRX.X-SY	YELLOW	3SYC-F
FLP2FRX.X-UY	YELLOW	3UYC-F
FLP2FRX.X-SUY	YELLOW	3SUYC-F
FLP2FRX.X-UUY	YELLOW	3UUYC-F
FLP2FRX.X-UW	WHITE	3UWC-0.6K-F

BI-COLOR ASSEMBLIES

Assembly Part No.	Emitted Color	LED Part No.
FLP2FRX.X-BC	HE RED	3BCC-F
	GREEN	
FLP2FRX.X-YG	YELLOW	3BCC-Y/G-F
	GREEN	
FLP2FRX.X-RY	YELLOW	3BCC-R/Y-F
	HE RED	
FLP2FRX.X-AG	AMBER	3BCC-A/G-F
	GREEN	
FLP2FRX.X-SBC	SUPER RED	3SBCC-F
	HE GREEN	
FLP2FRX.X-SYG	SUPER YELLOW	3SBCC-Y/G-F
	HE GREEN	
FLP2FRX.X-SRY	SUPER RED	3SBCC-R/Y-F
	SUPER YELLOW	

FLP2FR X.X - XXX

FLEXIBLE LIGHT PIPE SERIES

Emitted Colors

"L" LENGTH, inches
e.g. 6.00, 11.5

NOTES:
1. REFERENCE LED PRINTS FOR OPTICAL/ELECTRICAL SPECIFICATIONS

STANDARD TOLERANCE
(UNLESS OTHERWISE SPECIFIED)
DECIMALS ANGULAR

BIVAR®
4 THOMAS, IRVINE, CA. 92618
TEL: (949) 951-8808 FAX: (949) 951-3974

TITLE: FLEXIBLE LIGHT PIPE ASSY, FLAT FACE, RIGHT ANGLE

DESIGNED:	DATE:	PART NO:	REVISION:
Brian Oliver	09/14/09	FLP2FRX.X-XXX	A
CHECKED: Fred Jensen	DATE: 09/14/09	CAGE CODE : 32559	SHEET # 2 OF 2

CAD GENERATED DOCUMENT, DO NOT MEASURE DRAWING.

OCEAN CHIPS
Океан Электроники
Поставка электронных компонентов

Компания «Океан Электроники» предлагает заключение долгосрочных отношений при поставках импортных электронных компонентов на взаимовыгодных условиях!

Наши преимущества:

- Поставка оригинальных импортных электронных компонентов напрямую с производств Америки, Европы и Азии, а так же с крупнейших складов мира;
- Широкая линейка поставок активных и пассивных импортных электронных компонентов (более 30 млн. наименований);
- Поставка сложных, дефицитных, либо снятых с производства позиций;
- Оперативные сроки поставки под заказ (от 5 рабочих дней);
- Экспресс доставка в любую точку России;
- Помощь Конструкторского Отдела и консультации квалифицированных инженеров;
- Техническая поддержка проекта, помощь в подборе аналогов, поставка прототипов;
- Поставка электронных компонентов под контролем ВП;
- Система менеджмента качества сертифицирована по Международному стандарту ISO 9001;
- При необходимости вся продукция военного и аэрокосмического назначения проходит испытания и сертификацию в лаборатории (по согласованию с заказчиком);
- Поставка специализированных компонентов военного и аэрокосмического уровня качества (Xilinx, Altera, Analog Devices, Intersil, Interpoint, Microsemi, Actel, Aeroflex, Peregrine, VPT, Syfer, Eurofarad, Texas Instruments, MS Kennedy, Miteq, Cobham, E2V, MA-COM, Hittite, Mini-Circuits, General Dynamics и др.);

Компания «Океан Электроники» является официальным дистрибьютором и эксклюзивным представителем в России одного из крупнейших производителей разъемов военного и аэрокосмического назначения **«JONHON»**, а так же официальным дистрибьютором и эксклюзивным представителем в России производителя высокотехнологичных и надежных решений для передачи СВЧ сигналов **«FORSTAR»**.

AVIC JONHON

«JONHON» (основан в 1970 г.)

Разъемы специального, военного и аэрокосмического назначения:

(Применяются в военной, авиационной, аэрокосмической, морской, железнодорожной, горно- и нефтедобывающей отраслях промышленности)

«FORSTAR» (основан в 1998 г.)

ВЧ соединители, коаксиальные кабели, кабельные сборки и микроволновые компоненты:

(Применяются в телекоммуникациях гражданского и специального назначения, в средствах связи, РЛС, а так же военной, авиационной и аэрокосмической отраслях промышленности).

FORSTAR®

Телефон: 8 (812) 309-75-97 (многоканальный)
Факс: 8 (812) 320-03-32
Электронная почта: ocean@oceanchips.ru
Web: http://oceanchips.ru/
Адрес: 198099, г. Санкт-Петербург, ул. Калинина, д. 2, корп. 4, лит. А