THIS DRAWING IS UNPUBLISHED. RELEASED FOR PUBLICATION 20
© COPYRIGHT 20 BY - ALL RIGHTS RESERVED.

REVISIONS

| P | LTR | DESCRIPTION | DATE | DWN | APVD |
|---|---|---|---|---|---|
| | K2 | REVISED PER ECR-17-017609 | 04DEC2017 | JB | DZ |

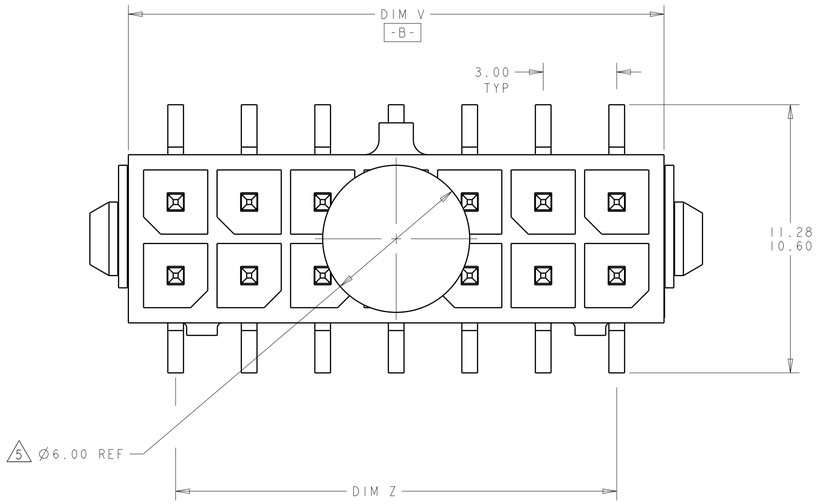


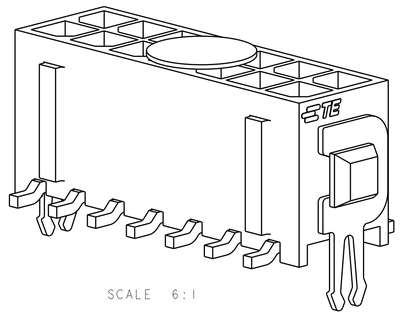


1. MATERIAL;
   CONTACTS - BRASS.
   HOUSING - UL 94V-0 RATED HIGH TEMP NYLON, COLOR; BLACK.
   HOLDDOWNS - PHOSPHOR BRONZE.
2. PLATING;
   CONTACTS - 0.76µm MINIMUM GOLD OVER 2.54µm MINIMUM NICKEL ON MATING AREA. 2.54µm TIN-LEAD MINIMUM OVER 2.54µm MINIMUM ON SOLDER TAILS.
   HOLDOWNS - 2.54µm TIN-LEAD.
4. RECOMMENDED PC BOARD THICKNESS OF 1.57.
5. KAPTON VACUUM PICK UP BUTTON.
6. DIMENSION APPLIES TO SOLDERTAIL SURFACES AND STANDOFF SURFACES.
7. ALL SOLDERTAILS.
8. PLATING;
   CONTACTS - 0.76µm MINIMUM GOLD OVER 2.54µm MINIMUM NICKEL ON MATING AREA. 2.54µm MATTE TIN MINIMUM OVER 2.54µm MINIMUM ON SOLDER TAILS.
   HOLDOWNS - 2.54µm MATTE TIN.

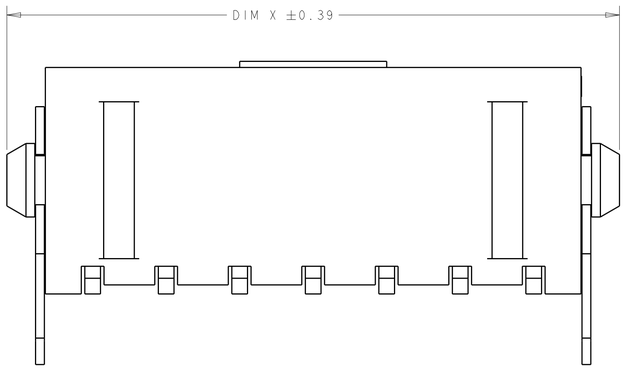


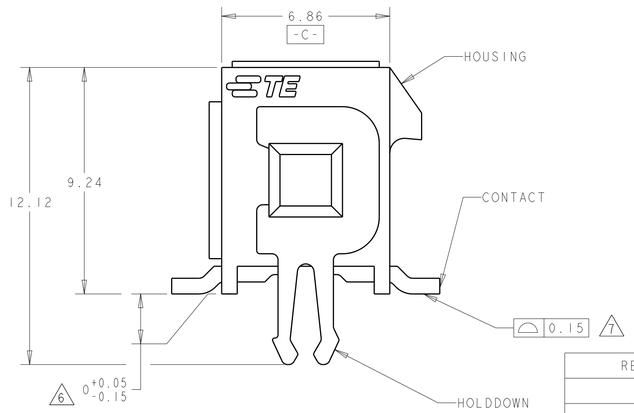


UNREEL DIRECTION
OF REVERSE TAPED

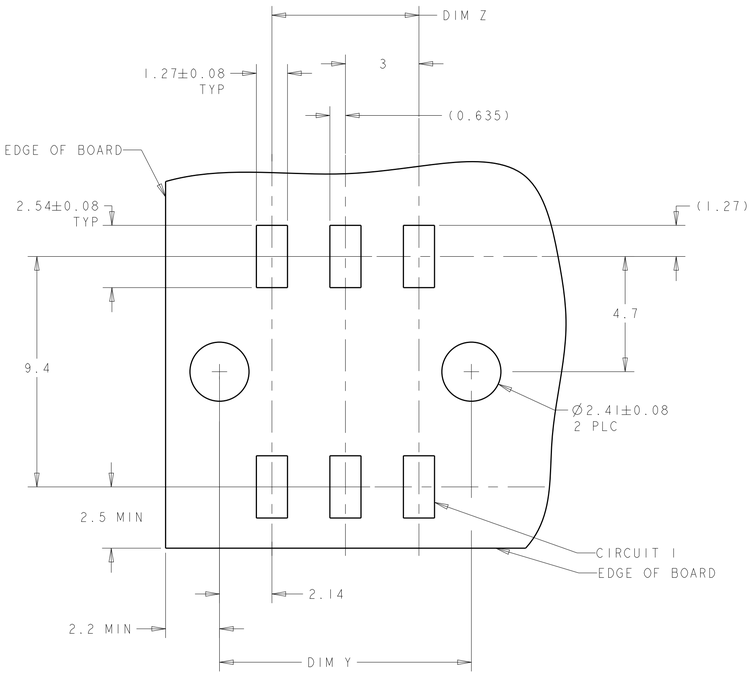


RECOMMENDED PCB LAYOUT (COMPONENT SIDE) 4

| | PACKAGING | FINISH | DIM V | DIM Y | DIM Z | DIM X | NO. OF POSN. | PART NUMBER |
|---|---|---|---|---|---|---|---|---|
| | REVERSE TAPED | 8 | 21.86 | 22.30 | 18.00 | 25.00 | 14 | 7-794635-4 |
| | TAPED | 8 | 36.86 | 37.30 | 33.00 | 40.00 | 24 | 5-794635-4 |
| | TAPED | 8 | 33.86 | 34.30 | 30.00 | 37.00 | 22 | 5-794635-2 |
| | TAPED | 8 | 30.86 | 31.30 | 27.00 | 34.00 | 20 | 5-794635-0 |
| | TAPED | 8 | 27.86 | 28.30 | 24.00 | 31.00 | 18 | 4-794635-8 |
| | TAPED | 8 | 24.86 | 25.30 | 21.00 | 28.00 | 16 | 4-794635-6 |
| | TAPED | 8 | 21.86 | 22.30 | 18.00 | 25.00 | 14 | 4-794635-4 |
| | TAPED | 8 | 18.86 | 19.30 | 15.00 | 22.00 | 12 | 4-794635-2 |
| | TAPED | 8 | 15.86 | 16.30 | 12.00 | 19.00 | 10 | 4-794635-0 |
| | TAPED | 8 | 12.86 | 13.30 | 9.00 | 16.00 | 8 | 3-794635-8 |
| | TAPED | 8 | 9.86 | 10.30 | 6.00 | 13.00 | 6 | 3-794635-6 |
| | TAPED | 8 | 6.86 | 7.30 | 3.00 | 10.00 | 4 | 3-794635-4 |
| | LOOSE PIECE | 8 | 3.86 | 4.30 | - | 7.00 | 2 | 3-794635-2 |
| SUPERSEDED BY 5-794635-4 | TAPED | 2 | 36.86 | 37.30 | 33.00 | 40.00 | 24 | ~~2-794635-4~~ |
| SUPERSEDED BY 5-794635-2 | TAPED | 2 | 33.86 | 34.30 | 30.00 | 37.00 | 22 | ~~2-794635-2~~ |
| SUPERSEDED BY 5-794635-0 | TAPED | 2 | 30.86 | 31.30 | 27.00 | 34.00 | 20 | ~~2-794635-0~~ |
| SUPERSEDED BY 4-794635-8 | TAPED | 2 | 27.86 | 28.30 | 24.00 | 31.00 | 18 | ~~1-794635-8~~ |
| SUPERSEDED BY 4-794635-6 | TAPED | 2 | 24.86 | 25.30 | 21.00 | 28.00 | 16 | ~~1-794635-6~~ |
| SUPERSEDED BY 4-794635-4 | TAPED | 2 | 21.86 | 22.30 | 18.00 | 25.00 | 14 | ~~1-794635-4~~ |
| SUPERSEDED BY 4-794635-2 | TAPED | 2 | 18.86 | 19.30 | 15.00 | 22.00 | 12 | ~~1-794635-2~~ |
| SUPERSEDED BY 4-794635-0 | TAPED | 2 | 15.86 | 16.30 | 12.00 | 19.00 | 10 | ~~1-794635-0~~ |
| SUPERSEDED BY 3-794635-8 | TAPED | 2 | 12.86 | 13.30 | 9.00 | 16.00 | 8 | ~~794635-8~~ |
| SUPERSEDED BY 3-794635-6 | TAPED | 2 | 9.86 | 10.30 | 6.00 | 13.00 | 6 | ~~794635-6~~ |
| SUPERSEDED BY 3-794635-4 | TAPED | 2 | 6.86 | 7.30 | 3.00 | 10.00 | 4 | ~~794635-4~~ |
| SUPERSEDED BY 3-794635-2 | LOOSE PIECE | 2 | 3.86 | 4.30 | - | 7.00 | 2 | ~~794635-2~~ |

THIS DRAWING IS A CONTROLLED DOCUMENT.

DIMENSIONS: mm

TOLERANCES UNLESS OTHERWISE SPECIFIED:
0 PLC ±-
1 PLC ±-
2 PLC ±0.13
3 PLC ±-
4 PLC ±-
ANGLES ±-

MATERIAL 1 -

FINISH - SEE TABLE

DWN 19-MAR-2003 K. WHITAKER
CHK 19-MAR-2003 C. JONES
APVD 19-MAR-2003 C. JONES
PRODUCT SPEC -
APPLICATION SPEC -
WEIGHT -

TE Connectivity

NAME SURFACE MOUNT, VERTICAL, MECHANICAL HOLDDOWN, ASSEMBLY, 30 GOLD HEADER, DUAL ROW, MICRO MATE-N-LOK(TM)

SIZE A1 | CAGE CODE 00779 | DRAWING NO C-794635 | RESTRICTED TO -

CUSTOMER DRAWING | SCALE 8:1 | SHEET 1 OF 1 | REV K2

4805 (3/13)

# OCEAN CHIPS
## Океан Электроники
### Поставка электронных компонентов

Компания «Океан Электроники» предлагает заключение долгосрочных отношений при поставках импортных электронных компонентов на взаимовыгодных условиях!

Наши преимущества:

- Поставка оригинальных импортных электронных компонентов напрямую с производств Америки, Европы и Азии, а так же с крупнейших складов мира;
- Широкая линейка поставок активных и пассивных импортных электронных компонентов (более 30 млн. наименований);
- Поставка сложных, дефицитных, либо снятых с производства позиций;
- Оперативные сроки поставки под заказ (от 5 рабочих дней);
- Экспресс доставка в любую точку России;
- Помощь Конструкторского Отдела и консультации квалифицированных инженеров;
- Техническая поддержка проекта, помощь в подборе аналогов, поставка прототипов;
- Поставка электронных компонентов под контролем ВП;
- Система менеджмента качества сертифицирована по Международному стандарту ISO 9001;
- При необходимости вся продукция военного и аэрокосмического назначения проходит испытания и сертификацию в лаборатории (по согласованию с заказчиком);
- Поставка специализированных компонентов военного и аэрокосмического уровня качества (Xilinx, Altera, Analog Devices, Intersil, Interpoint, Microsemi, Actel, Aeroflex, Peregrine, VPT, Syfer, Eurofarad, Texas Instruments, MS Kennedy, Miteq, Cobham, E2V, MA-COM, Hittite, Mini-Circuits, General Dynamics и др.);

Компания «Океан Электроники» является официальным дистрибьютором и эксклюзивным представителем в России одного из крупнейших производителей разъемов военного и аэрокосмического назначения **«JONHON»**, а так же официальным дистрибьютором и эксклюзивным представителем в России производителя высокотехнологичных и надежных решений для передачи СВЧ сигналов **«FORSTAR»**.

AVIC JONHON

**«JONHON»** (основан в 1970 г.)

Разъемы специального, военного и аэрокосмического назначения:

(Применяются в военной, авиационной, аэрокосмической, морской, железнодорожной, горно- и нефтедобывающей отраслях промышленности)

**«FORSTAR»** (основан в 1998 г.)

ВЧ соединители, коаксиальные кабели, кабельные сборки и микроволновые компоненты:

(Применяются в телекоммуникациях гражданского и специального назначения, в средствах связи, РЛС, а так же военной, авиационной и аэрокосмической отраслях промышленности).

FORSTAR®

Телефон: 8 (812) 309-75-97 (многоканальный)
Факс: 8 (812) 320-03-32
Электронная почта: ocean@oceanchips.ru
Web: http://oceanchips.ru/
Адрес: 198099, г. Санкт-Петербург, ул. Калинина, д. 2, корп. 4, лит. А