THIS DRAWING IS UNPUBLISHED. RELEASED FOR PUBLICATION 20
© COPYRIGHT 2002 BY - ALL RIGHTS RESERVED.

REVISIONS					
P	LTR	DESCRIPTION	DATE	DWN	APVD
	F4	OBSOLETE THE PARTS	30JAN2018	Z.W	S.M

| PART-NO. BESTELL-NR. | PIECES STUECK | | | | |

THIS DRAWING IS UNPUBLISHED.
VERTRAULICHE UNVEROEFFENTLICHTE ZEICHNUNG
© COPYRIGHT 2002 BY -
RELEASED FOR PUBLICATION 16-JAN- 2006
FREI FUER VEROEFFENTLICHUNG
ALL RIGHTS RESERVED.
ALLE INTERNATIONALEN RECHTE VORBEHALTEN.

MATED WITH:
PASSEND ZU:
-

PROJEKT NR.: EGLPC01008

REVISIONS
AENDERUNGEN

P	LTR	DESCRIPTION BESCHREIBUNG	DATE	DWN	APVD
	-	SEE SHEET 1	-	-	-

1. PACKAGING INSTRUCTION: 100 PIECES OF EACH PART PACKAGED IN MINIGRIP BAG (ITEM NO. 13)
2. PACKAGING INSTRUCTION: 100 PIECES OF EACH PART PACKAGED IN PLASTIC BAG (ITEM NO. 14)
3. PACKAGING UNIT: ALL COMPONENTS OF EACH DASH-NUMBER PACKAGED ACCORDING TO 1 OR 2 PACKAGED IN CORRUGATED SHIPPING BOX
4. USE ONLY SOLAR CABLE TYPE: ROME USE-2
5. STRANDED WIRE 2.5mm², 4mm² AND 6mm²
   VOLTAGE RATING U0/U = 600V/1000V.
   TEMPERATURE RANGE -40°C / +115°C
6. MINIGRIP BAGS (ITEM NO. 12) AND (ITEM NO. 13) AND PLASTIC BAG (ITEM NO. 14) NOT SHOWN
12. RECOMMENDED TIGHTENING TORQUE FOR NUT (ITEM NO. 9) OR (ITEM NO. 19) WHEN ASSEMBLING AT HOUSING WALL $1.3^{+0.2}$ Nm
13. ITEM NO. 4, 18 AND ITEM NO. 20 MOUNTED WITH ITEM NO. 1 OR 2 AND PACKAGED IN PLASTIC BAG (ITEM NO. 14).
    ITEM NO. 9 PACKAGED IN MINIGRIP BAG (ITEM NO. 13) AND ENCLOSED IN PLASTIC BAG (ITEM NO. 14).
14. ITEM NO. 5, 21 AND ITEM NO. 23 MOUNTED WITH ITEM NO. 1 AND PACKAGED IN PLASTIC BAG (ITEM NO. 14).
    ITEM NO. 9 PACKAGED IN MINIGRIP BAG (ITEM NO. 13) AND ENCLOSED IN PLASTIC BAG (ITEM NO. 14).
15. ITEM NO. 5, 22 AND ITEM NO. 23 MOUNTED WITH ITEM NO. 2 AND PACKAGED IN PLASTIC BAG (ITEM NO. 14).
    ITEM NO. 9 PACKAGED IN MINIGRIP BAG (ITEM NO. 13) AND ENCLOSED IN PLASTIC BAG (ITEM NO. 14).
16. PACKAGING UNIT: 400 PIECES
    MINIMUM ORDER QUANTITY: 400 PIECES

1. VERPACKUNGSANWEISUNG: 100 STÜCK VON JEDEM TEIL IM MINIGRIP-BEUTEL (POS. 13) VERPACKT
2. VERPACKUNGSANWEISUNG: 100 STÜCK VON JEDEM TEIL IM KUNSTSTOFF-BEUTEL (POS. 14) VERPACKT
3. VERPACKUNGSEINHEIT: ALLE KOMPONENTEN EINER STRICHVARIANTE VERPACKT GEMÄSS 1 BZW. 2 IM VERSANDKARTON VERPACKT
4. NUR SOLARKABEL TYP: ROME USE-2 VERWENDEN
5. LITZE 2.5mm², 4mm² UND 6mm²
   NENNSPANNUNG U0/U = 600V/1000V.
   TEMPERATURBEREICH -40°C / +115°C
6. MINIGRIP-BEUTEL (POS. 12) UND (POS. 13) UND KUNSTSTOFF-BEUTEL (POS. 14) NICHT DARGESTELLT
12. EMPFOHLENES ANZUGSDREHMOMENT FÜR BEFESTIGUNGSMUTTER (POS. 9) ODER (POS. 19) BEI MONTAGE AN GEHÄUSEWAND $1.3^{+0.2}$ Nm
13. POS. 4, 18 UND POS. 20 MONTIERT MIT POS. 1 ODER 2 UND VERPACKT IN KUNSTSTOFF-BEUTEL (POS. 14).
    POS. 9 VERPACKT IN MINIGRIP-BEUTEL (POS. 13) UND IN KUNSTSTOFF-BEUTEL (POS. 14) BEIGELEGT.
14. POS. 5, 21 UND ITEM NO. 23 MONTIERT MIT POS. 1 UND VERPACKT IN KUNSTSTOFF-BEUTEL (POS. 14).
    POS. 9 VERPACKT IN MINIGRIP-BEUTEL (POS. 13) UND IN KUNSTSTOFF-BEUTEL (POS. 14) BEIGELEGT.
15. POS. 5, 22 UND ITEM NO. 23 MONTIERT MIT POS. 2 UND VERPACKT IN KUNSTSTOFF-BEUTEL (POS. 14).
    POS. 9 VERPACKT IN MINIGRIP-BEUTEL (POS. 13) UND IN KUNSTSTOFF-BEUTEL (POS. 14) BEIGELEGT.
16. VERPACKUNGSEINHEIT: 400 STÜCK
    MINDESTBESTELLMENGE: 400 STÜCK

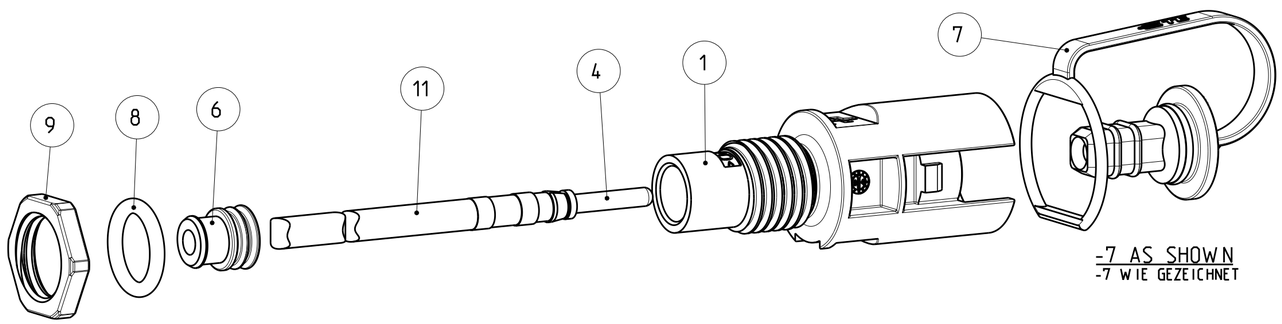

-7 AS SHOWN
-7 WIE GEZEICHNET

THIS DRAWING IS A CONTROLLED DOCUMENT.
DIESES ZEICHNUNGSDOKUMENT WIRD DURCH AMP INCORPORATED KONTROLLIERT.
ÄNDERUNGEN, DIE DEN TECHNISCHEN FORTSCHRITT DIENEN, SIND VORBEHALTEN.
DEN JEWEILS LETZTGÜLTIGEN ÄNDERUNGSSTAND ERFAHREN SIE AUF ANFRAGE.

DIMENSIONS: MASSEINHEITEN: mm

TOLERANCES UNLESS OTHERWISE SPECIFIED: ALLGEMEINTOLERANZEN
0 PLC ±
1 PLC ±
2 PLC ±
3 PLC ±
4 PLC ±
ANGLES/WINKEL ±

MATERIAL: - material_2
FINISH/OBERFLAECHE/FARBE: - finish_spec_2

DWN E.WERNER 16-JAN-06
CHK H.SCHERER 16-JAN-06
APVD G.FELDMEIER 16-JAN-06
PRODUCT SPEC PRODUKTSPEZ. 108-18701
APPLICATION SPEC VERARBEITUNGSSPEZ. 114-18488
WEIGHT GEWICHT -

TE Connectivity

NAME
CONNECTION FOR INVERTED CONVERTER
ANSCHLUSS FUER WECHSELRICHTER
-

SIZE	CAGE CODE	DRAWING NO ZEICHNUNGS-NR.	RESTRICTED TO NUR FUER
A2	00779	C-1394738	-

CUSTOMER DRAWING /KUNDENZEICHNUNG
SCALE MASSSTAB 2:1 SHEET BLATT 2 OF VON 6 REV F4

THIS DRAWING IS UNPUBLISHED.
VERTRAULICHE UNVEROEFFENTLICHTE ZEICHNUNG
© COPYRIGHT 2001 BY -
RELEASED FOR PUBLICATION 09-MAR- 2001
FREI FUER VEROEFFENTLICHUNG
ALL RIGHTS RESERVED.
ALLE RECHTE VORBEHALTEN

MATED WITH:
PASSEND ZU:

PROJEKT NR.: EGLPC01008

REVISIONS
AENDERUNGEN

P	LTR	DESCRIPTION BESCHREIBUNG	DATE	DWN	APVD
	-	SEE SHEET 1	-	-	-

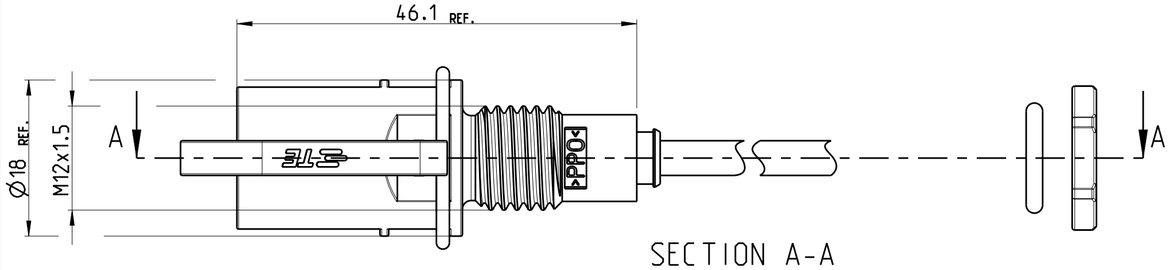

SECTION A-A
SCHNITT A-A

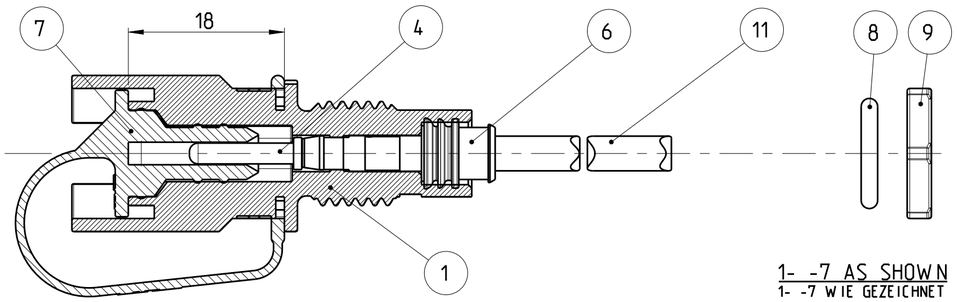

1- -7 AS SHOWN
1- -7 WIE GEZEICHNET

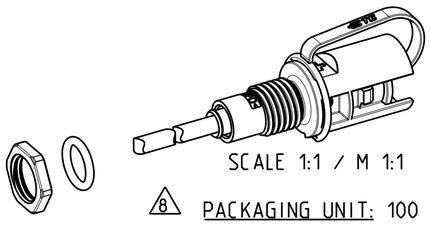

SCALE 1:1 / M 1:1

7 PACKAGING INSTRUCTION: CONNECTION FOR INVERTED CONVERTER PACKAGED IN MINIGRIP BAG (ITEM NO. 12) PER TE-SPEC. 107-18052.
O-RING (ITEM NO. 8), NUT M12x1.5 (ITEM NO. 9),
PIN CONTACT ASSY HVT 2.5mm² / AWG 14 (ITEM NO. 3),
PIN CONTACT ASSY HVT 4mm² / AWG 12 (ITEM NO. 4)
AND PIN CONTACT ASSY HVT AWG 10 (ITEM NO. 5)
ENCLOSE LOOSELY IN MINIGRIP BAG (ITEM NO. 12).

8 PACKAGING UNIT: 100 PIECES PACKAGED PARTS ACCORDING TO 7 PACKAGED IN CORRUGATED SHIPPING BOX.

9 MINIMUM ORDER QUANTITY: 100 PIECES

7 VERPACKUNGSANWEISUNG: ANSCHLUSS FÜR WECHSELRICHTER IM MINIGRIP-BEUTEL (POS. 12)
NACH TE-SPEZ. 107-18052 VERPACKT.
O-RING (POS. 8), MUTTER M12x1.5 (POS. 9),
KONTAKTSTIFT ASSY HVT 2.5mm² / AWG 14 (POS. 3),
KONTAKTSTIFT ASSY HVT 4mm² / AWG 12 (POS. 4)
UND KONTAKTSTIFT ASSY HVT AWG 10 (POS. 5)
IM MINIGRIP-BEUTEL (POS. 12) LOSE BEIGELEGT.

8 VERPACKUNGSEINHEIT: 100 STÜCK VERPACKTE TEILE GEMÄSS 7 IM VERSANDKARTON VERPACKT.

9 MINDESTBESTELLMENGE: 100 STÜCK

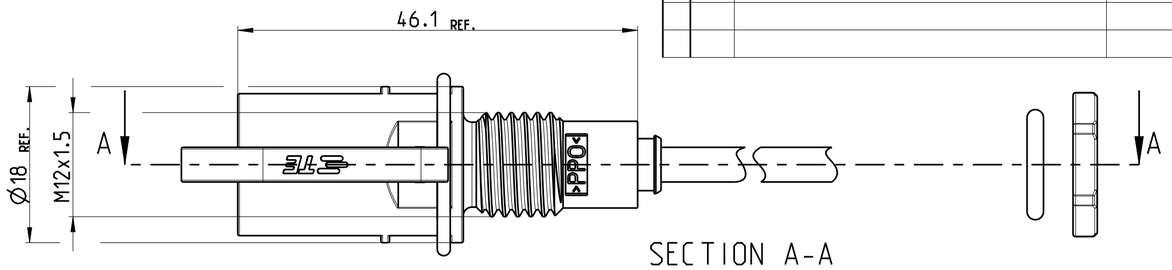

SECTION A-A
SCHNITT A-A

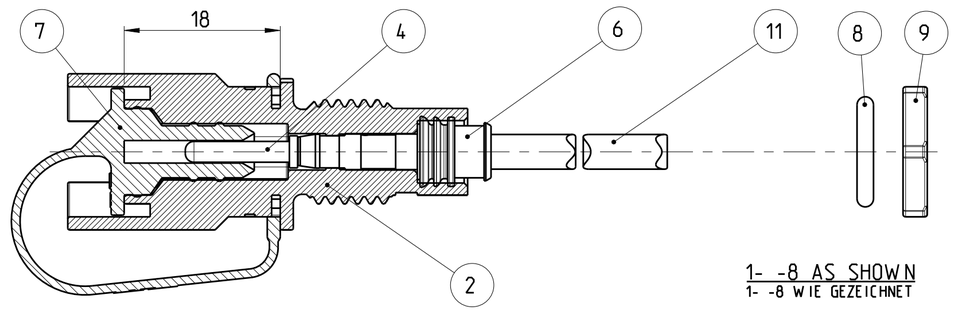

1- -8 AS SHOWN
1- -8 WIE GEZEICHNET

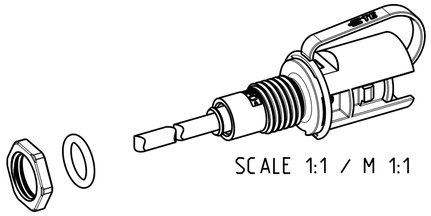

SCALE 1:1 / M 1:1

THIS DRAWING IS A CONTROLLED DOCUMENT.
DIESES ZEICHNUNGSDOKUMENT WIRD DURCH AMP INCORPORATED KONTROLLIERT.
AENDERUNGEN, DIE DEM TECHNISCHEN FORTSCHRITT DIENEN, SIND VORBEHALTEN.
BEI ANFRAGE SETZTGUELTIGEN AENDERUNGSSTAND EINFORDERN SIE AUF ANFRAGE.

DIMENSIONS: MASSEINHEITEN: mm

TOLERANCES UNLESS OTHERWISE SPECIFIED: ALLGEMEINTOLERANZEN
0 PLC ±0.2
1 PLC ±0.2
2 PLC ±0.2
3 PLC ±-
4 PLC ±-
ANGLES/WINKEL ±-

MATERIAL: - material_2
FINISH/OBERFLAECHE/FARBE: - finish_spec_2

DWN	E.WERNER	26-FEB-01
CHK	H.SCHERER	26-FEB-01
APVD	G.FELDMEIER	26-FEB-01
PRODUCT SPEC PRODUKTSPEZ.	108-18701	
APPLICATION SPEC VERARBEITUNGSSPEZ.	114-18488	
WEIGHT GEWICHT	-	

TE Connectivity

NAME: CONNECTION FOR INVERTED CONVERTER
ANSCHLUSS FUER WECHSELRICHTER
-

SIZE	CAGE CODE	DRAWING NO ZEICHNUNGS-NR.	RESTRICTED TO NUR FUER
A2	00779	C-1394738	-

CUSTOMER DRAWING /KUNDENZEICHNUNG | SCALE MASSSTAB 2:1 | SHEET BLATT 3 OF VON 6 | REV F4

1471-9 (3/13)

THIS DRAWING IS UNPUBLISHED.
VERTRAULICHE UNVEROEFFENTLICHTE ZEICHNUNG
© COPYRIGHT 2002 BY -
RELEASED FOR PUBLICATION 17-JUL- 2002
FREI FUER VEROEFFENTLICHUNG
ALL RIGHTS RESERVED.
ALLE RECHTE VORBEHALTEN

MATED WITH:
PASSEND ZU:

PROJEKT NR.: EGLPC01008

REVISIONS
AENDERUNGEN

P	LTR	DESCRIPTION BESCHREIBUNG	DATE	DWN	APVD
	-	SEE SHEET 1	-	-	-

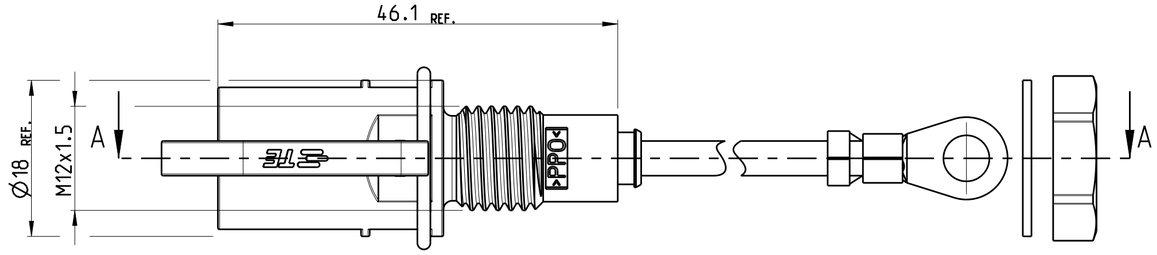

SECTION A-A
SCHNITT A-A

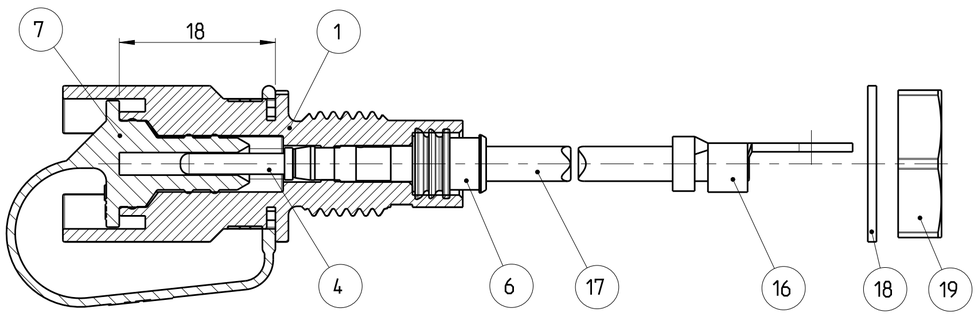

2- -3 AS SHOWN
2- -3 WIE GEZEICHNET

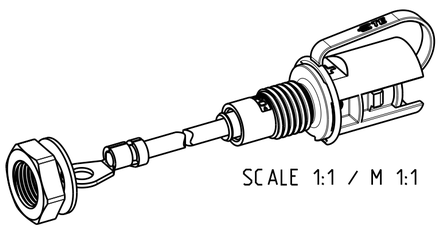

SCALE 1:1 / M 1:1

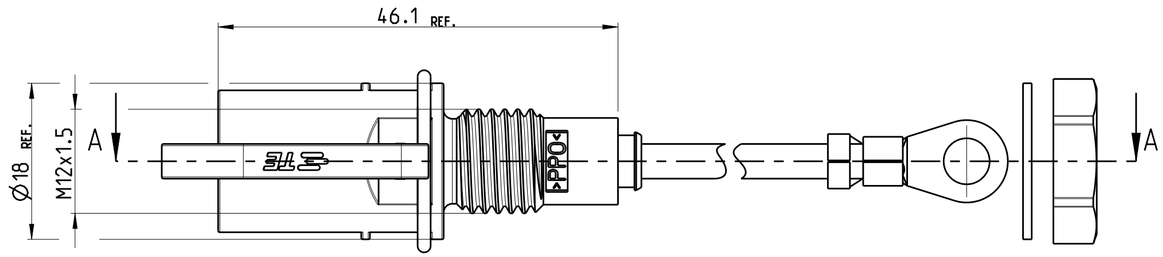

SECTION A-A
SCHNITT A-A

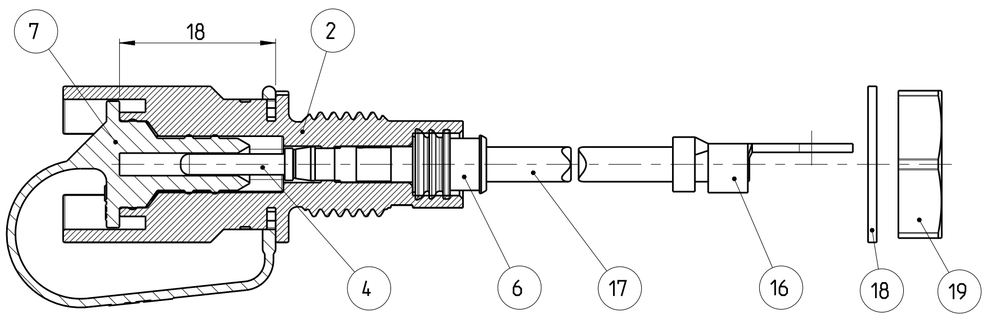

2- -4 AS SHOWN
2- -4 WIE GEZEICHNET

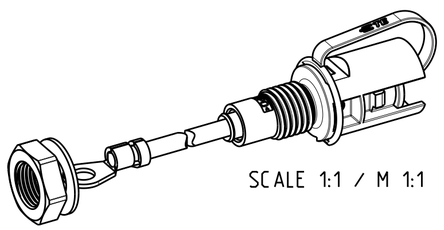

SCALE 1:1 / M 1:1

10 ITEM NO. 4, 6, 7, 16 AND 17 MOUNTED WITH ITEM NO. 1 OR 2.
ITEM NO. 18 AND 19 ENCLOSE LOOSELY.

11 PACKAGING: SEE PN 1534900

10 POS. 4, 6, 7, 16 UND 17 MIT POS. 1 BZW. 2 MONTIERT.
POS. 18 UND 19 LOSE BEIGELEGT.

11 VERPACKUNG: SIEHE PN 1534900

THIS DRAWING IS A CONTROLLED DOCUMENT.
DIESES ZEICHNUNGSDOKUMENT WIRD DURCH AMP INCORPORATED KONTROLLIERT.
AENDERUNGEN, DIE DEN TECHNISCHEN FORTSCHRITT DIENEN, SIND VORBEHALTEN.
DEN ZWEIFELSFREIEN AENDERUNGSSTAND ERFAHREN SIE AUF ANFRAGE.

DIMENSIONS: MASSEINHEITEN: mm

TOLERANCES UNLESS OTHERWISE SPECIFIED: ALLGEMEINTOLERANZEN
0 PLC ±0.2
1 PLC ±0.2
2 PLC ±0.2
3 PLC ±-
4 PLC ±-
ANGLES/WINKEL ±-

MATERIAL: - material_2

FINISH/OBERFLAECHE/FARBE: - finish_spec_2

DWN E.WERNER 17-JUL-02
CHK H.SCHERER 17-JUL-02
APVD G.FELDMEIER 17-JUL-02
PRODUCT SPEC PRODUKTSPEZ. 108-18701
APPLICATION SPEC VERARBEITUNGSSPEZ. 114-18488
WEIGHT GEWICHT -

TE Connectivity

NAME
CONNECTION FOR INVERTED CONVERTER
ANSCHLUSS FUER WECHSELRICHTER
-

SIZE	CAGE CODE	DRAWING NO ZEICHNUNGS-NR.	RESTRICTED TO NUR FUER
A2	00779	C-1394738	-

CUSTOMER DRAWING /KUNDENZEICHNUNG
SCALE MASSSTAB 2:1 SHEET BLATT 4 OF VON 6 REV F4

1471-9 (3/13)

THIS DRAWING IS UNPUBLISHED
VERTRAULICHE UNVEROEFFENTLICHTE ZEICHNUNG
© COPYRIGHT 2005 BY -
RELEASED FOR PUBLICATION 15-AUG- 2005
FREI FUER VEROEFFENTLICHUNG
ALL RIGHTS RESERVED.
ALLE RECHTE VORBEHALTEN

MATED WITH:
PASSEND ZU:

PROJEKT NR.:
EGLPC01008

REVISIONS
AENDERUNGEN

P	LTR	DESCRIPTION BESCHREIBUNG	DATE	DWN	APVD
	-	SEE SHEET 1	-	-	-

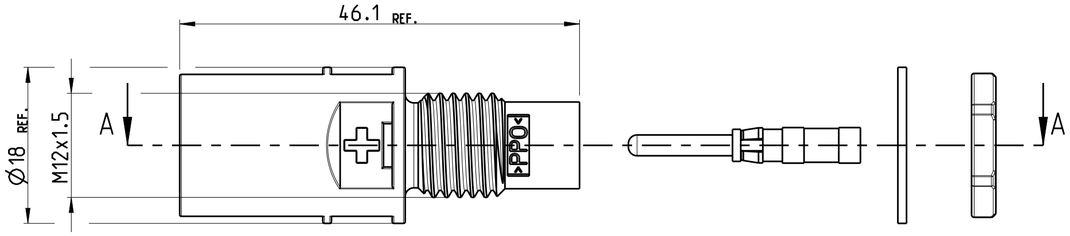

SECTION A-A
SCHNITT A-A

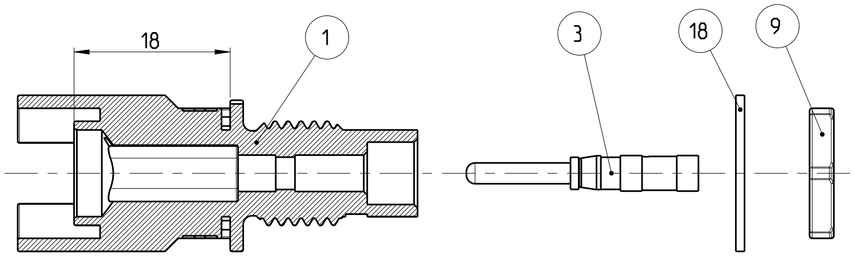

2- -5 AS SHOWN
2- -5 WIE GEZEICHNET

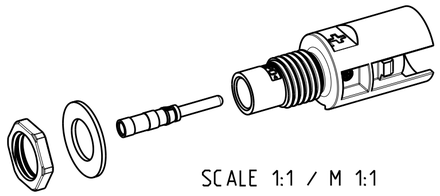

SCALE 1:1 / M 1:1

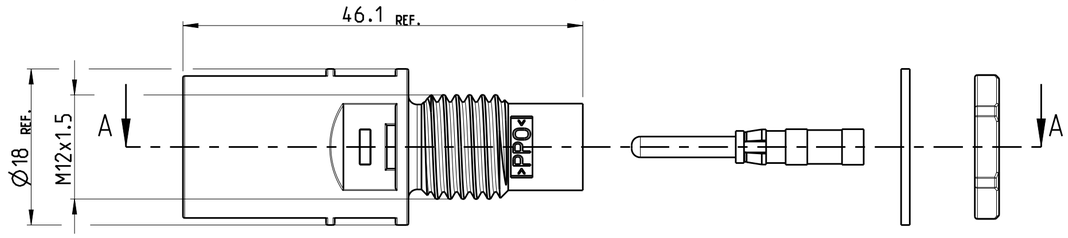

SECTION A-A
SCHNITT A-A

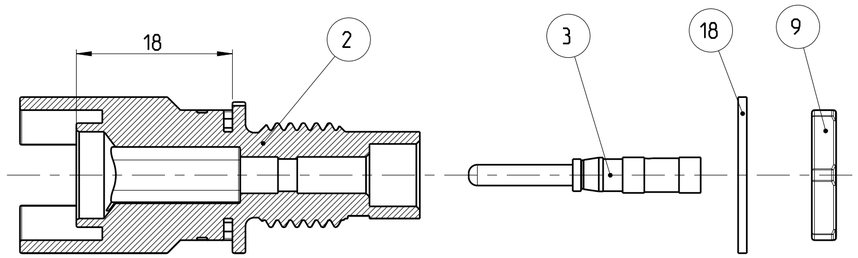

2- -6 AS SHOWN
2- -6 WIE GEZEICHNET

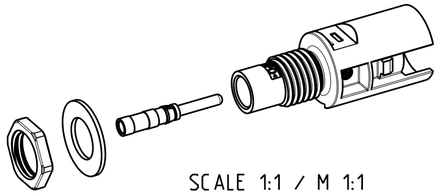

SCALE 1:1 / M 1:1

THIS DRAWING IS A CONTROLLED DOCUMENT.
DIESES ZEICHNUNGSDOKUMENT WIRD DURCH AMP INCORPORATED KONTROLLIERT.
ANDERUNGEN, DIE DEN TECHNISCHEN FORTSCHRITT DIENEN, SIND VORBEHALTEN.
DEN JEWEILS GUELTIGEN ANDERUNGSSTAND ERFAHREN SIE AUF ANFRAGE.

DIMENSIONS: MASSEINHEITEN: mm

TOLERANCES UNLESS OTHERWISE SPECIFIED: ALLGEMEINTOLERANZEN

0 PLC	±0.2
1 PLC	±0.2
2 PLC	±
3 PLC	±
4 PLC	±
ANGLES/WINKEL	±

MATERIAL: - material_2

FINISH/OBERFLAECHE/FARBE: - finish_spec_2

DWN	E.WERNER	11-AUG-05
CHK	H.SCHERER	11-AUG-05
APVD	G.FELDMEIER	11-AUG-05

PRODUCT SPEC PRODUKTSPEZ.: 108-18701
APPLICATION SPEC VERARBEITUNGSSPEZ.: 114-18488
WEIGHT GEWICHT: -

TE Connectivity

NAME
CONNECTION FOR INVERTED CONVERTER
ANSCHLUSS FUER WECHSELRICHTER
-

SIZE	CAGE CODE	DRAWING NO ZEICHNUNGS-NR.	RESTRICTED TO NUR FUER
A2	00779	C-1394738	-

CUSTOMER DRAWING /KUNDENZEICHNUNG | SCALE MASSSTAB 2:1 | SHEET BLATT 5 OF VON 6 | REV F4

THIS DRAWING IS UNPUBLISHED.
VERTRAULICHE UNVEROEFFENTLICHTE ZEICHNUNG
© COPYRIGHT 2002 BY -
RELEASED FOR PUBLICATION 12-FEB- 2002
FREI FUER VEROEFFENTLICHUNG
ALL RIGHTS RESERVED.
ALLE INTERNATIONALEN RECHTE VORBEHALTEN.

MATED WITH:
PASSEND ZU:

PROJEKT NR.: EGLPC01008

REVISIONS
AENDERUNGEN

P	LTR	DESCRIPTION BESCHREIBUNG	DATE	DWN	APVD
	-	SEE SHEET 1	-	-	-

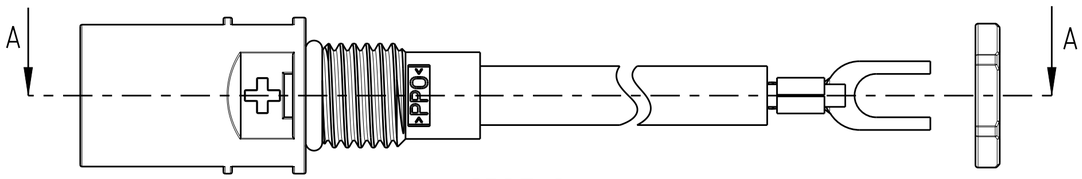

SECTION A-A
SCHNITT A-A

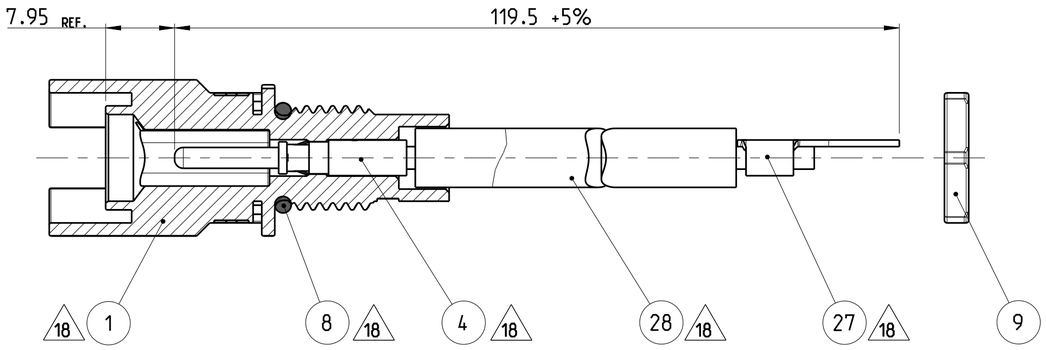

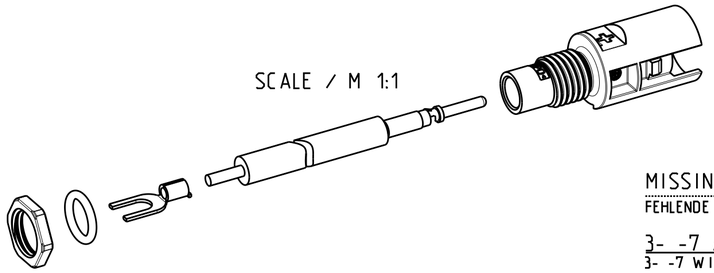

SCALE / M 1:1

MISSING DIMENSION SEE 2- -6
FEHLENDE MASSE SIEHE 2- -6

3- -7 AS SHOWN
3- -7 WIE GEZEICHNET

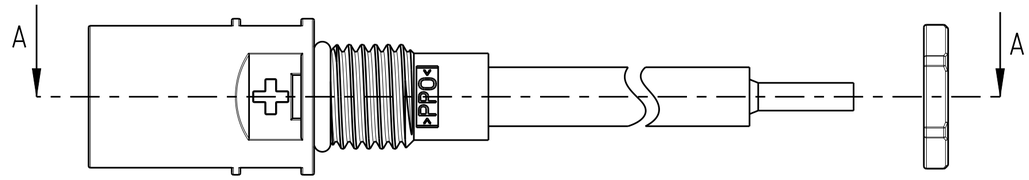

SECTION A-A
SCHNITT A-A

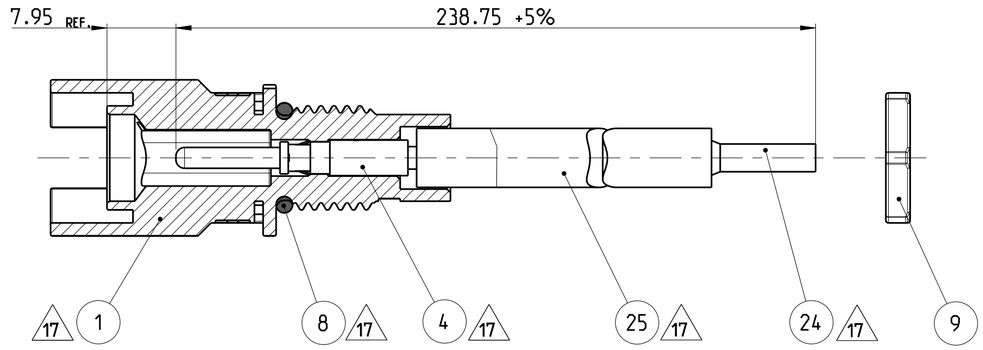

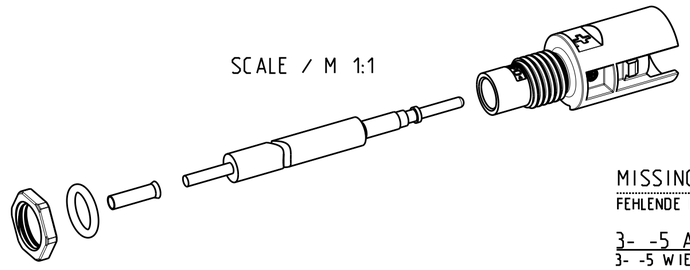

SCALE / M 1:1

MISSING DIMENSION SEE 2- -6
FEHLENDE MASSE SIEHE 2- -6

3- -5 AS SHOWN
3- -5 WIE GEZEICHNET

17 ITEM NO. 8. 4. 24 PRE-ASSEMBLED WITH ITEM NO. 1 AND 25
OR
ITEM NO. 2 AND 26.

18 ITEM NO. 8. 4. 27 PRE-ASSEMBLED WITH ITEM NO. 1 AND 28
OR
ITEM NO. 2 AND 29.

19 100 PIECES ITEM NO. 9 NUT M12x1.5 PACKED IN ITEM NO. 13 MINIGRIP BAG
AND ENCLOSED IN ITEM NO. 14 CORD TENSIONING BAG.

20 100 PIECES OF PRE-ASSEMBLED CONNECTORS AND

NUT 12x1.5 IN MINIGRIP BAG 19 PACKED IN ITEM NO. 14 CORD TENSIONING BAG.

17 POS. 8. 4. 24 VORMONTIERT MIT POS. 1 UND 25
ODER
POS. 2 UND 26.

18 POS. 8. 4. 27 VORMONTIERT MIT POS. 1 UND 28
ODER
POS. 2 UND 29.

19 100 STUECK POS. 9 MUTTER M12x1.5 VERPACKT IN POS. 13 MINIGRIP-BEUTEL
UND IN POS. 14 KORDELZUG-BEUTEL BEIGELEGT.

20 100 STUECK DER VORMONTIERTEN STECKVERBINDER

UND MUTTERN IM MINIGRIP-BEUTEL 19 IN POS. 14 KORDELZUG-BEUTEL VERPACKT.

THIS DRAWING IS A CONTROLLED DOCUMENT.
DIESES ZEICHNUNGSDOKUMENT WIRD DURCH AMP INCORPORATED KONTROLLIERT.
ANDERUNGEN, DIE DEN TECHNISCHEN FORTSCHRITT DIENEN, SIND VORBEHALTEN.
DEN JEWEILS AKTUELLEN ANDERUNGSSTAND ERFAHREN SIE AUF ANFRAGE.

DIMENSIONS: MASSEINHEITEN: mm

TOLERANCES UNLESS OTHERWISE SPECIFIED: ALLGEMEINTOLERANZEN
0 PLC ±0.2
1 PLC ±0.2
2 PLC ±0.2
3 PLC ±-
4 PLC ±-
ANGLES/WINKEL ±-

MATERIAL: - material_2

FINISH/OBERFLAECHE/FARBE: - finish_spec_2

DWN	E.REISS	25-MAR-10
CHK	H.SCHERER	25-MAR-10
APVD	A.WOEBER	25-MAR-10

PRODUCT SPEC PRODUKTSPEZ. 108-18701
APPLICATION SPEC VERARBEITUNGSSPEZ. 114-18488
WEIGHT GEWICHT -

TE Connectivity

NAME
CONNECTION FOR INVERTED CONVERTER
ANSCHLUSS FUER WECHSELRICHTER
-

SIZE	CAGE CODE	DRAWING NO ZEICHNUNGS-NR.	RESTRICTED TO NUR FUER
A2	00779	C-1394738	-

CUSTOMER DRAWING /KUNDENZEICHNUNG | SCALE MASSSTAB 2:1 | SHEET BLATT 6 OF VON 6 | REV F4

1471-9 (3/13)

OCEAN CHIPS
Океан Электроники
Поставка электронных компонентов

Компания «Океан Электроники» предлагает заключение долгосрочных отношений при поставках импортных электронных компонентов на взаимовыгодных условиях!

Наши преимущества:

- Поставка оригинальных импортных электронных компонентов напрямую с производств Америки, Европы и Азии, а так же с крупнейших складов мира;
- Широкая линейка поставок активных и пассивных импортных электронных компонентов (более 30 млн. наименований);
- Поставка сложных, дефицитных, либо снятых с производства позиций;
- Оперативные сроки поставки под заказ (от 5 рабочих дней);
- Экспресс доставка в любую точку России;
- Помощь Конструкторского Отдела и консультации квалифицированных инженеров;
- Техническая поддержка проекта, помощь в подборе аналогов, поставка прототипов;
- Поставка электронных компонентов под контролем ВП;
- Система менеджмента качества сертифицирована по Международному стандарту ISO 9001;
- При необходимости вся продукция военного и аэрокосмического назначения проходит испытания и сертификацию в лаборатории (по согласованию с заказчиком);
- Поставка специализированных компонентов военного и аэрокосмического уровня качества (Xilinx, Altera, Analog Devices, Intersil, Interpoint, Microsemi, Actel, Aeroflex, Peregrine, VPT, Syfer, Eurofarad, Texas Instruments, MS Kennedy, Miteq, Cobham, E2V, MA-COM, Hittite, Mini-Circuits, General Dynamics и др.);

Компания «Океан Электроники» является официальным дистрибьютором и эксклюзивным представителем в России одного из крупнейших производителей разъемов военного и аэрокосмического назначения **«JONHON»**, а так же официальным дистрибьютором и эксклюзивным представителем в России производителя высокотехнологичных и надежных решений для передачи СВЧ сигналов **«FORSTAR»**.

AVIC JONHON

«JONHON» (основан в 1970 г.)

Разъемы специального, военного и аэрокосмического назначения:

(Применяются в военной, авиационной, аэрокосмической, морской, железнодорожной, горно- и нефтедобывающей отраслях промышленности)

«FORSTAR» (основан в 1998 г.)

ВЧ соединители, коаксиальные кабели, кабельные сборки и микроволновые компоненты:

(Применяются в телекоммуникациях гражданского и специального назначения, в средствах связи, РЛС, а так же военной, авиационной и аэрокосмической отраслях промышленности).

FORSTAR®

Телефон: 8 (812) 309-75-97 (многоканальный)
Факс: 8 (812) 320-03-32
Электронная почта: ocean@oceanchips.ru
Web: http://oceanchips.ru/
Адрес: 198099, г. Санкт-Петербург, ул. Калинина, д. 2, корп. 4, лит. А