POWER TRANSFORMER
Chassis Mount: Universal

F-90X

Electrical Specifications (@25C)
1. Max Power = 1.26 – 7.2VA
2. Primary: 115V[1], 60 Hz
3. Secondary: See table below
4. DC Current Rating: 0.1ADC[2]
5. Temperature Rise: 35C TYP (45C MAX allowed)

Description:
The F-90X is a chassis mount power transformer that was designed with multiple primaries and secondaries to give the user maximum flexibility. The F-90X is intended for use with full wave center tap or bridge rectifiers, but may be used with voltage doubler circuits at one half of the rated current.

Construction:
Wound on a single channel nylon bobbin. Materials are UL recognized, Class B (130º C) rated.

Safety:
These products are 100% hipot tested with an insulation of 1500V between primary and secondary windings as well as between the primary / secondary windings and the core.

Dimensions: Units: inches

H	W	D	MW
1.625	2.812	1.625	2.375

Weight: 0.70 lbs

Connections:
Primary – 22AWG, UL 1015, 7.0 "± 1", strip & tin 0.250" ± 0.062"
Secondary – 22AWG, UL 1015, 7.0 "± 1", strip & tin 0.250" ± 0.062"

Schematic:

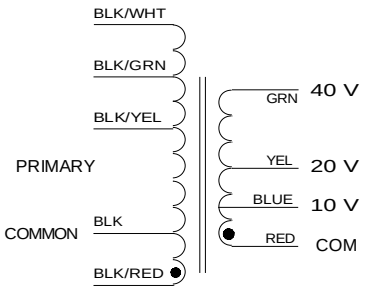

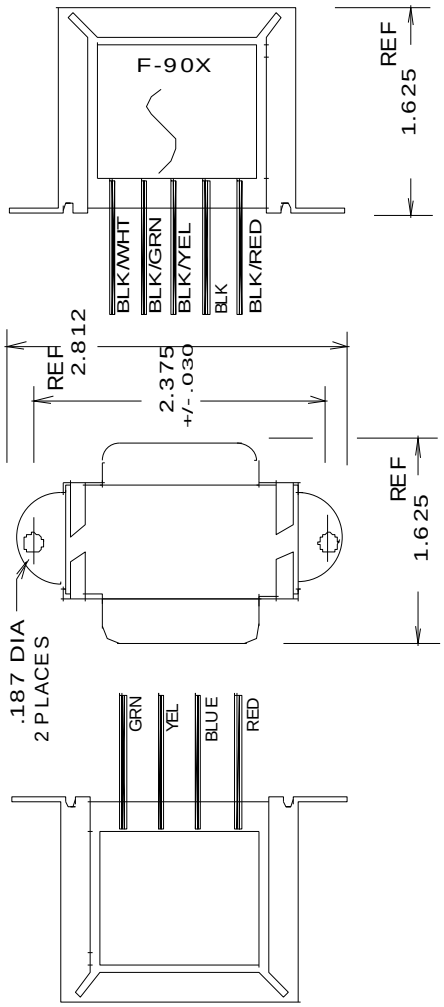

Primary	Secondary			
	GRN to RED	GRN to BLU	YEL to RED	BLU to RED
BLK/YEL to BLK	40V CT	30V	20V CT	10V
BLK/YEL to BLK/RED	38V CT	28.5V	19V CT	9.5V
BLK/GRN to BLK	34V CT	25.5V	17V CT	8.5V
BLK/GRN to BLK/RED	32V CT	24V	16V CT	8V
BLK/WHT to BLK	30V CT	22.5V	15V CT	7.5V
BLK/WHT to BLK/RED	28V	21V	14V CT	7V

RoHS Compliance: As of manufacturing date February 2005, all standard products meet the requirements of 2011/65/EU, known as the RoHS initiative.

* Upon printing, this document is considered "uncontrolled". Please contact Triad Magnetics' website for the most current version.

[1] Tapped primary to produce lower output voltages.
[2] DC amp rating with a full wave bridge rectifier.

Web: www.TriadMagnetics.com
Phone 951-277-0757
Fax 951-277-2757

460 Harley Knox Blvd.
Perris, California 92571

Publish Date: April 28, 2017

OCEAN CHIPS
Океан Электроники
Поставка электронных компонентов

Компания «Океан Электроники» предлагает заключение долгосрочных отношений при поставках импортных электронных компонентов на взаимовыгодных условиях!

Наши преимущества:

- Поставка оригинальных импортных электронных компонентов напрямую с производств Америки, Европы и Азии, а так же с крупнейших складов мира;
- Широкая линейка поставок активных и пассивных импортных электронных компонентов (более 30 млн. наименований);
- Поставка сложных, дефицитных, либо снятых с производства позиций;
- Оперативные сроки поставки под заказ (от 5 рабочих дней);
- Экспресс доставка в любую точку России;
- Помощь Конструкторского Отдела и консультации квалифицированных инженеров;
- Техническая поддержка проекта, помощь в подборе аналогов, поставка прототипов;
- Поставка электронных компонентов под контролем ВП;
- Система менеджмента качества сертифицирована по Международному стандарту ISO 9001;
- При необходимости вся продукция военного и аэрокосмического назначения проходит испытания и сертификацию в лаборатории (по согласованию с заказчиком);
- Поставка специализированных компонентов военного и аэрокосмического уровня качества (Xilinx, Altera, Analog Devices, Intersil, Interpoint, Microsemi, Actel, Aeroflex, Peregrine, VPT, Syfer, Eurofarad, Texas Instruments, MS Kennedy, Miteq, Cobham, E2V, MA-COM, Hittite, Mini-Circuits, General Dynamics и др.);

Компания «Океан Электроники» является официальным дистрибьютором и эксклюзивным представителем в России одного из крупнейших производителей разъемов военного и аэрокосмического назначения **«JONHON»**, а так же официальным дистрибьютором и эксклюзивным представителем в России производителя высокотехнологичных и надежных решений для передачи СВЧ сигналов **«FORSTAR»**.

AVIC JONHON

«JONHON» (основан в 1970 г.)

Разъемы специального, военного и аэрокосмического назначения:

(Применяются в военной, авиационной, аэрокосмической, морской, железнодорожной, горно- и нефтедобывающей отраслях промышленности)

«FORSTAR» (основан в 1998 г.)

ВЧ соединители, коаксиальные кабели, кабельные сборки и микроволновые компоненты:

(Применяются в телекоммуникациях гражданского и специального назначения, в средствах связи, РЛС, а так же военной, авиационной и аэрокосмической отраслях промышленности).

FORSTAR®

Телефон: 8 (812) 309-75-97 (многоканальный)
Факс: 8 (812) 320-03-32
Электронная почта: ocean@oceanchips.ru
Web: http://oceanchips.ru/
Адрес: 198099, г. Санкт-Петербург, ул. Калинина, д. 2, корп. 4, лит. А