版数 REV.	年月日 DATE	DCN NO.	変更内容 DESCRIPTION	製図 DR.	担当 CHK.	査閲 APPD.	承認 APPD.
8	20.Jun.2006	060442	REDRAWN AND CHANGED TO SI UNIT SYSTEM	M.ABE	Y.TAKAGI	—	

図面番号(DRAWING NO.) SJ012966

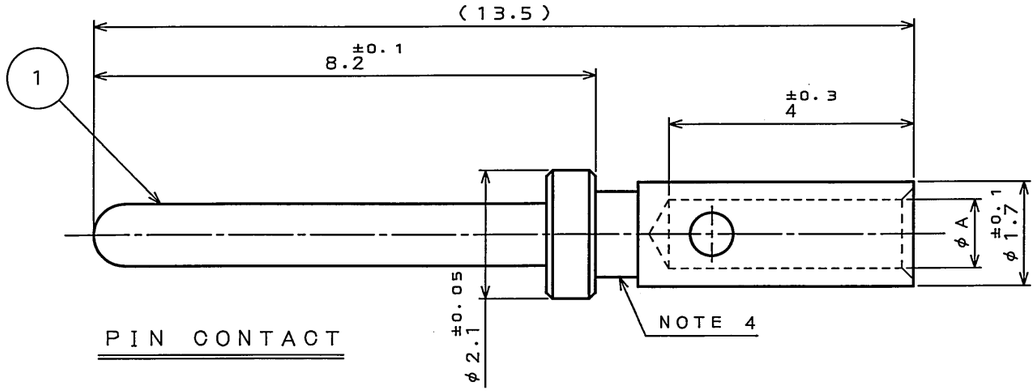

PIN CONTACT

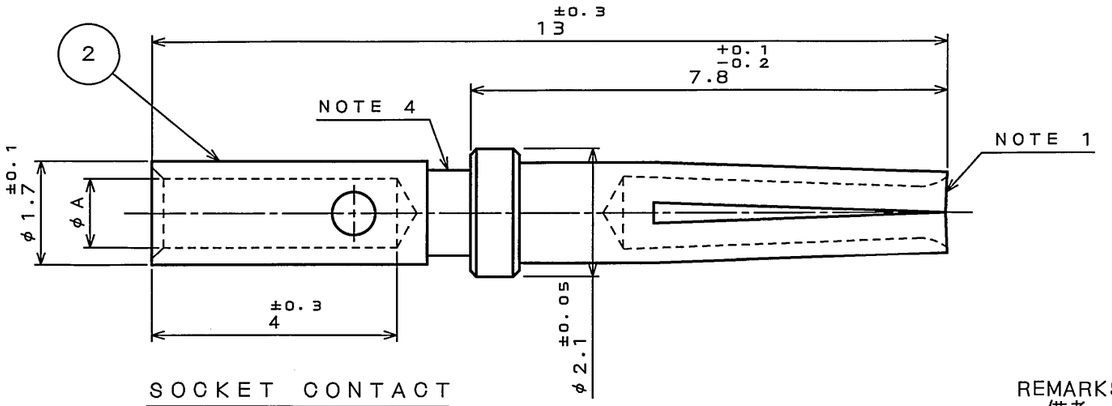

SOCKET CONTACT

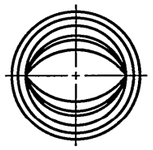

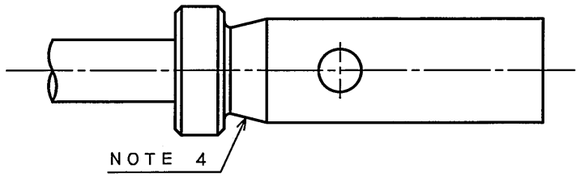

OPTIONAL CONFIGURATION
別途形状

NOTE1.INSERTION/EXTRACTION FORCE OF SOCKET CONTACT IS AS FOLLOWS:
- ⓐ・INSERTION FORCE — 3.33N MAX. BY THE USE OF MAXIMUM TEST PIN($\phi 1.041^{0}_{-0.003}$)
- ⓐ・EXTRACTION FORCE — 0.28N MIN. BY THE USE OF MINIMUM TEST PIN($\phi 0.991^{+0.003}_{0}$)

2.INSULATION STRIPPING LENGTH

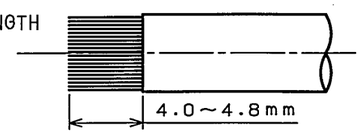

3.FOR CRIMPING AND ASSEMBLYING, REFER TO T72-17 AND T73-13.

4.EITHER OF THIS CONFIGURATION WILL DO.

注1.ソケットコンタクトの挿入抜去力は下記の通りです。
- ⓐ・最大テストピン($\phi 1.041^{0}_{-0.003}$)での挿入力は3.33N以下であること。
- ⓐ・最小テストピン($\phi 0.991^{+0.003}_{0}$)での抜去力は0.28N以上であること。

2.被覆線むき長さ

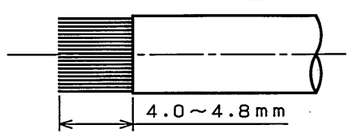

3.圧着及び組立に付いては、T72-17及びT73-13を参照下さい。

4.この部分の形状は双方どちらでもよい。

REMARKS
備考

CONTACT PART NUMBER コンタクト品名	PARTS NUMBER 部品番号	(AWG) APPLICABLE WIRE SIZE (AWG) 適合電線サイズ	$A^{+0.10}_{-0.02}$	CRIMPING TOOL 圧着工具 MAIN BODY 本体	CRIMPING TOOL 圧着工具 LOCATOR ロケータ	INSERTION EXTRACTION TOOL 挿入離脱工具
D*C 20	PIN 030-50635 SOCKET 030-50634	#24,22,20	φ1.12	M22520/2-01	JP-D*C-20-20	JIET-D*C-20 OR ET-20D
D*C 20-26	PIN 030-50641 SOCKET 030-50640	#30,28,26	φ0.62			

符号 NO.	名称 DESCRIPTION	個数 QTY.	材料 MATERIAL	仕上 FINISH	備考 REMARKS
2	SOCKET CONTACT	—	COPPER ALLOY	GOLD PLATING OVER NICKEL	
1	PIN CONTACT	—	COPPER ALLOY	GOLD PLATING OVER NICKEL	

仕様書(SPECIFICATION)

一般公差(GENERAL TOLERANCE)
寸法(DIMENSION): ・ ±; ・X ±; ・XX ±; ・XXX ±
角度(ANGLES): X° ±; X°X' ±

第1版(ORIGINAL DATE) 19.Nov.1971
製図 DR. SUGASAWA
担当 CHK. OOYAMA YAMANOUE
査閲 APPD. YAJIMA
承認 APPD. KITAMURA

尺度(SCALE) 10:1
シリーズ(SERIES) D-sub
名称(TITLE) D*C #20 PIN & SOCKET CONTACT
質量(MASS)

日本航空電子工業株式会社
JAPAN AVIATION ELECTRONICS INDUSTRY, LTD.

図面番号(DRAWING NO.) SJ012966
SIZE A3
版数(REV.) 8

JAE CONNECTOR.COM
Reference Only

JAE CONNECTOR DIV. PROPRIETARY.
COPYRIGHT(C) 1971, JAPAN AVIATION ELECTRONICS INDUSTRY, LTD.

DOF-0-212F(05.08)

0 10 20 30 40 50 60 70 80 90 100

OCEAN CHIPS
Океан Электроники
Поставка электронных компонентов

Компания «Океан Электроники» предлагает заключение долгосрочных отношений при поставках импортных электронных компонентов на взаимовыгодных условиях!

Наши преимущества:

- Поставка оригинальных импортных электронных компонентов напрямую с производств Америки, Европы и Азии, а так же с крупнейших складов мира;
- Широкая линейка поставок активных и пассивных импортных электронных компонентов (более 30 млн. наименований);
- Поставка сложных, дефицитных, либо снятых с производства позиций;
- Оперативные сроки поставки под заказ (от 5 рабочих дней);
- Экспресс доставка в любую точку России;
- Помощь Конструкторского Отдела и консультации квалифицированных инженеров;
- Техническая поддержка проекта, помощь в подборе аналогов, поставка прототипов;
- Поставка электронных компонентов под контролем ВП;
- Система менеджмента качества сертифицирована по Международному стандарту ISO 9001;
- При необходимости вся продукция военного и аэрокосмического назначения проходит испытания и сертификацию в лаборатории (по согласованию с заказчиком);
- Поставка специализированных компонентов военного и аэрокосмического уровня качества (Xilinx, Altera, Analog Devices, Intersil, Interpoint, Microsemi, Actel, Aeroflex, Peregrine, VPT, Syfer, Eurofarad, Texas Instruments, MS Kennedy, Miteq, Cobham, E2V, MA-COM, Hittite, Mini-Circuits, General Dynamics и др.);

Компания «Океан Электроники» является официальным дистрибьютором и эксклюзивным представителем в России одного из крупнейших производителей разъемов военного и аэрокосмического назначения **«JONHON»**, а так же официальным дистрибьютором и эксклюзивным представителем в России производителя высокотехнологичных и надежных решений для передачи СВЧ сигналов **«FORSTAR»**.

AVIC JONHON

«JONHON» (основан в 1970 г.)

Разъемы специального, военного и аэрокосмического назначения:

(Применяются в военной, авиационной, аэрокосмической, морской, железнодорожной, горно- и нефтедобывающей отраслях промышленности)

«FORSTAR» (основан в 1998 г.)

ВЧ соединители, коаксиальные кабели, кабельные сборки и микроволновые компоненты:

(Применяются в телекоммуникациях гражданского и специального назначения, в средствах связи, РЛС, а так же военной, авиационной и аэрокосмической отраслях промышленности).

FORSTAR®

Телефон: 8 (812) 309-75-97 (многоканальный)
Факс: 8 (812) 320-03-32
Электронная почта: ocean@oceanchips.ru
Web: http://oceanchips.ru/
Адрес: 198099, г. Санкт-Петербург, ул. Калинина, д. 2, корп. 4, лит. А