TA(C)(2)-3 SERIES

3.95x7.3 / 4.65x7.0
SMT & Side Push Type

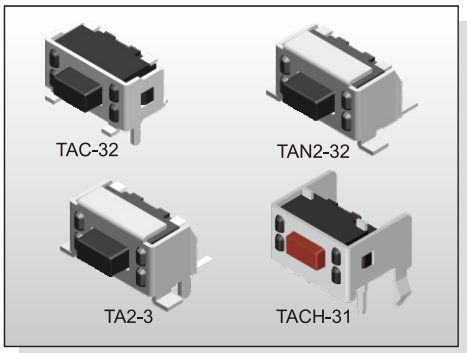

FEATURES

※Side actuated
※Support/Ground pin option
※High solder strength

APPLICATION

※Data storage, Server
※Instrumentation
※Audio, OA equipment

SPECIFICATION

Contact Rating	50mA, 12V DC	
Contact Resistance	100mΩ max.	
Insulation Resistance	100MΩ min. 500V DC	
Dielectric Strength	250V AC/1 minute	
Operating Force	160±50gf, 260±50gf	TAC-3
	160±50gf, White(W) 160±50gf, Brown(N) 320±50gf, Salmon(S)	TA2-3
Travel	0.25mm	
Operating Life	50,000 cycles	
Operating Temp.	-25°C ~ +70°C	
Storage Temp.	-40°C ~ +80°C	

HOW TO ORDER

T A □ □ □ - 3 □ □ - □ - □

□=With Support Terminal
N=Without Support Terminal
(*TA2-3 Only)

C=Front Ground Pin
2=Side Ground Pin

□=S.M.T.
H=Through Hole (TAC-3 Only)

Height:
1=0.70mm
2=1.40mm
5=5.00mm

Operating Force:
W=White, 160gf
N=Brown, 160gf
N/K=Black, 160gf (TAC-35 Only)
S=Salmon, 320gf

V=RoHS & Lead Free Solderable
Q=Halogen Free

Package:
□=Bag (TACH-3 Only)
T/R=Tape & Reel (Except TACH-3)

CIRCUIT

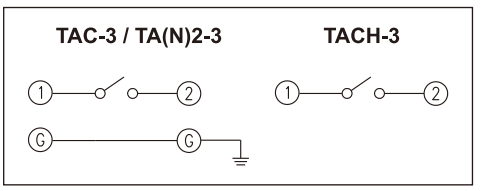

PACKAGE

<Bag>
500 pcs(TACH-3 Only)
<Tape & Reel>
900 pcs

TAC-3

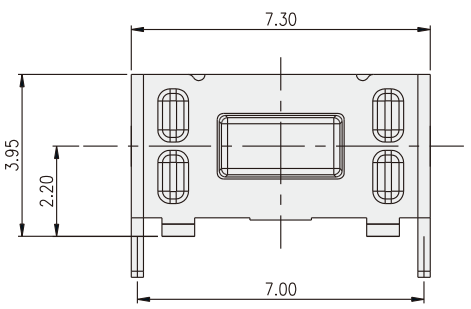

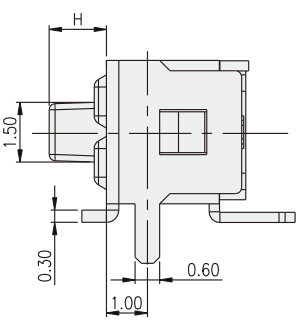

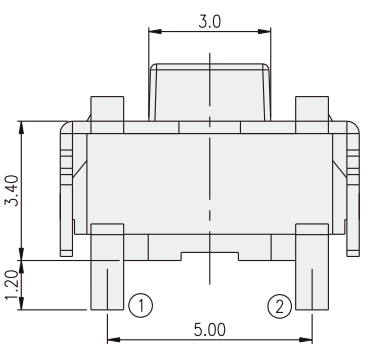

PART NO.	H
TAC-31	0.70
TAC-32	1.40
TAC-35	5.00

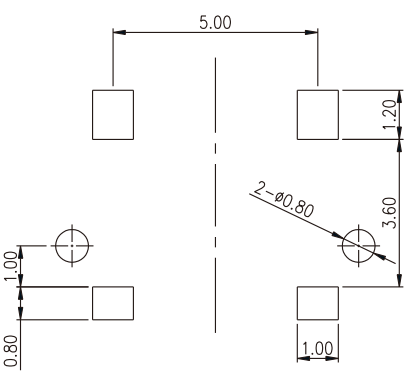

P.C.B. LAYOUT

TA2-3

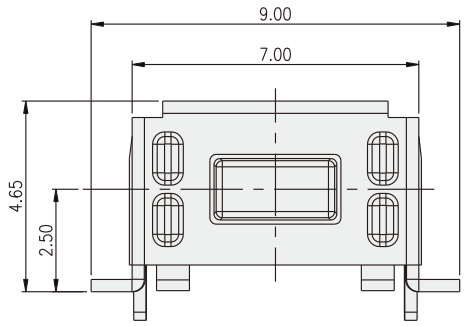

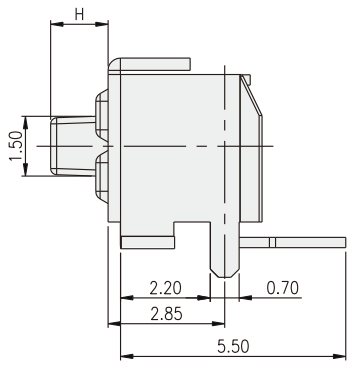

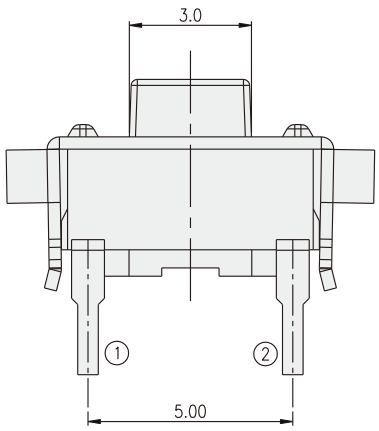

PART NO.	H
TA2-31	0.70
TA2-32	1.40
TA2-35	5.00

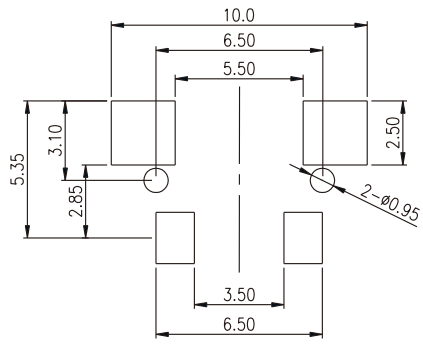

P.C.B. LAYOUT

TAN2-3

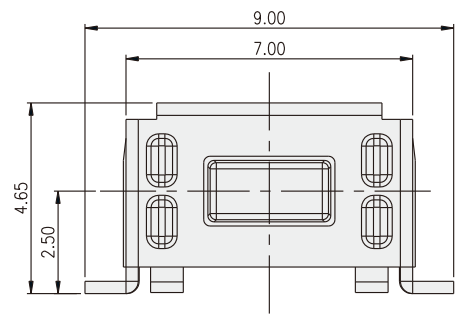

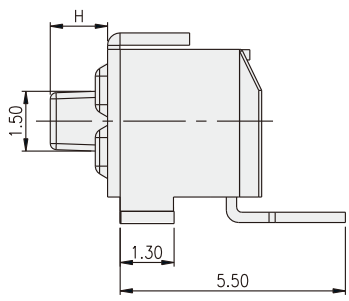

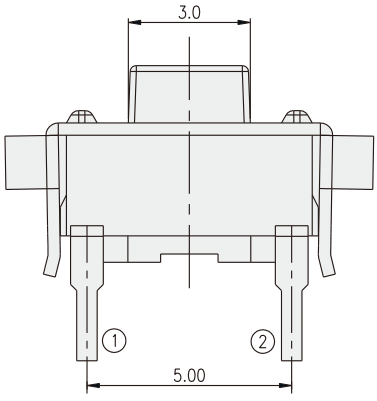

PART NO.	H
TAN2-31	0.70
TAN2-32	1.40
TAN2-35	5.00

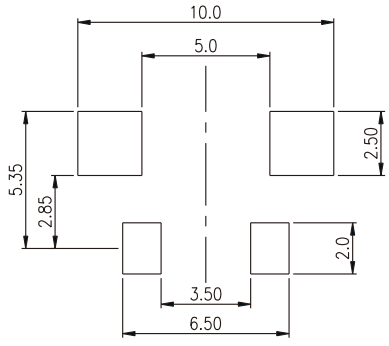

P.C.B. LAYOUT

TACH-3

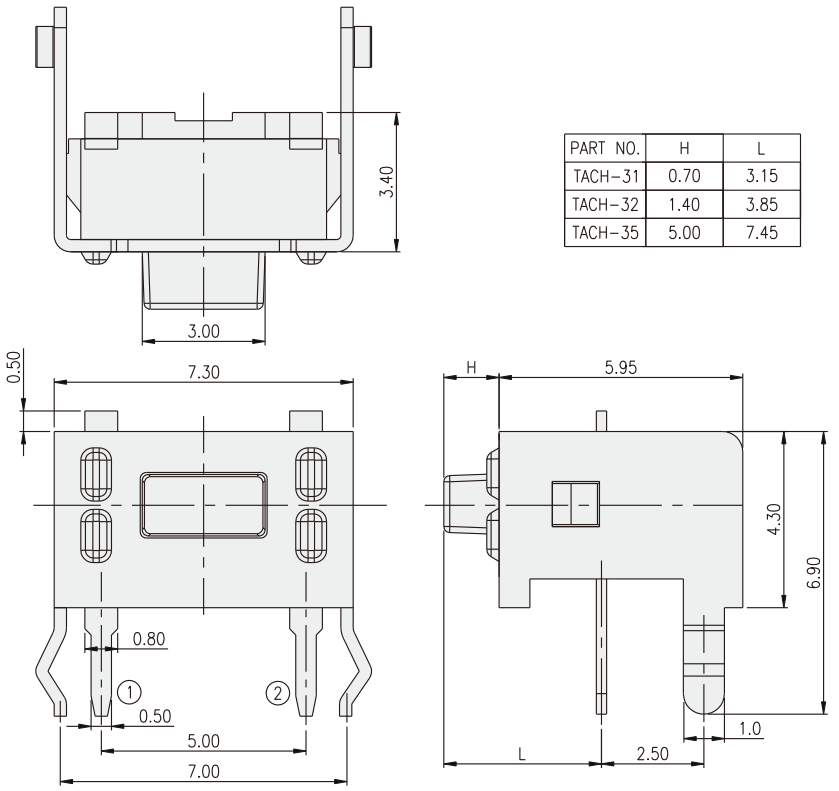

PART NO.	H	L
TACH-31	0.70	3.15
TACH-32	1.40	3.85
TACH-35	5.00	7.45

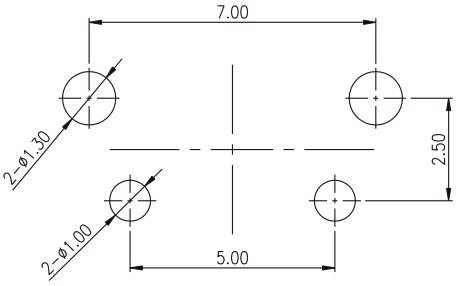

P.C.B. LAYOUT

OCEAN CHIPS
Океан Электроники
Поставка электронных компонентов

Компания «Океан Электроники» предлагает заключение долгосрочных отношений при поставках импортных электронных компонентов на взаимовыгодных условиях!

Наши преимущества:

- Поставка оригинальных импортных электронных компонентов напрямую с производств Америки, Европы и Азии, а так же с крупнейших складов мира;
- Широкая линейка поставок активных и пассивных импортных электронных компонентов (более 30 млн. наименований);
- Поставка сложных, дефицитных, либо снятых с производства позиций;
- Оперативные сроки поставки под заказ (от 5 рабочих дней);
- Экспресс доставка в любую точку России;
- Помощь Конструкторского Отдела и консультации квалифицированных инженеров;
- Техническая поддержка проекта, помощь в подборе аналогов, поставка прототипов;
- Поставка электронных компонентов под контролем ВП;
- Система менеджмента качества сертифицирована по Международному стандарту ISO 9001;
- При необходимости вся продукция военного и аэрокосмического назначения проходит испытания и сертификацию в лаборатории (по согласованию с заказчиком);
- Поставка специализированных компонентов военного и аэрокосмического уровня качества (Xilinx, Altera, Analog Devices, Intersil, Interpoint, Microsemi, Actel, Aeroflex, Peregrine, VPT, Syfer, Eurofarad, Texas Instruments, MS Kennedy, Miteq, Cobham, E2V, MA-COM, Hittite, Mini-Circuits, General Dynamics и др.);

Компания «Океан Электроники» является официальным дистрибьютором и эксклюзивным представителем в России одного из крупнейших производителей разъемов военного и аэрокосмического назначения **«JONHON»**, а так же официальным дистрибьютором и эксклюзивным представителем в России производителя высокотехнологичных и надежных решений для передачи СВЧ сигналов **«FORSTAR»**.

AVIC JONHON

«JONHON» (основан в 1970 г.)

Разъемы специального, военного и аэрокосмического назначения:

(Применяются в военной, авиационной, аэрокосмической, морской, железнодорожной, горно- и нефтедобывающей отраслях промышленности)

«FORSTAR» (основан в 1998 г.)

ВЧ соединители, коаксиальные кабели, кабельные сборки и микроволновые компоненты:

(Применяются в телекоммуникациях гражданского и специального назначения, в средствах связи, РЛС, а так же военной, авиационной и аэрокосмической отраслях промышленности).

FORSTAR®

Телефон: 8 (812) 309-75-97 (многоканальный)
Факс: 8 (812) 320-03-32
Электронная почта: ocean@oceanchips.ru
Web: http://oceanchips.ru/
Адрес: 198099, г. Санкт-Петербург, ул. Калинина, д. 2, корп. 4, лит. А