THIS DRAWING IS UNPUBLISHED. RELEASED FOR PUBLICATION -.- .
© COPYRIGHT 2006 BY TYCO ELECTRONICS CORPORATION. ALL RIGHTS RESERVED.

LOC	DIST
GP	00

REVISIONS

P	LTR	DESCRIPTION	DATE	DWN	APVD
	A	RELEASED PER PPR 005-06	13APR06	JG	SB

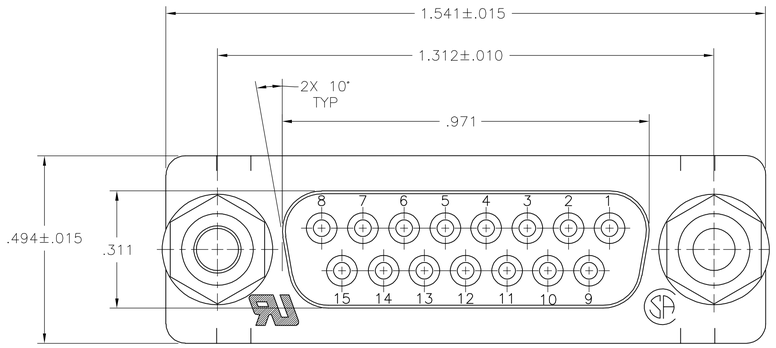

1. HOUSING: FLAME RETARDANT 94V-0 RATED THERMOPLASTIC, COLOR BLACK.
   SHELL: CARBON STEEL.
   CONTACTS: PHOS BRONZE.
   RETENTION INSERTS: BRASS.
   LOCKING POSTS, FLAT WASHERS & LOCK WASHERS: CARBON STEEL.
2. SHELL: .000200 MIN TIN OVER .000100 MIN COPPER.
   RETENTION INSERTS: .000150 MIN TIN OVER .000100 MIN COPPER.
   CONTACTS: .000030 MIN GOLD FOR LENGTH OF .100 MIN FROM MATING END, .000100 MIN TIN ON TERMINATION END, ALL OVER .000050 MIN NICKEL ON ENTIRE CONTACT.
   LOCKING POSTS, FLAT WASHERS & LOCK WASHERS: .000200 MIN ZINC PLATE WITH CLEAR CHROMATE COATING.
3. DATUMS AND BASIC DIMENSIONS ESTABLISHED BY CUSTOMER.
4. .110 MAX IN SHELL TAB CLINCH AREAS.

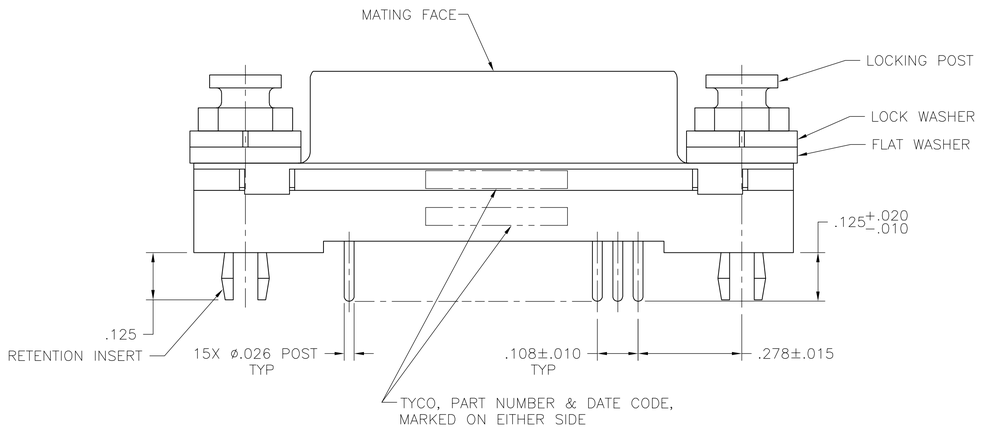

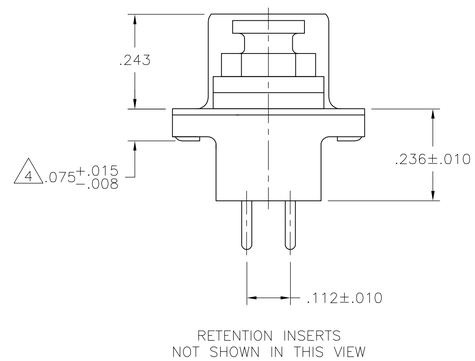

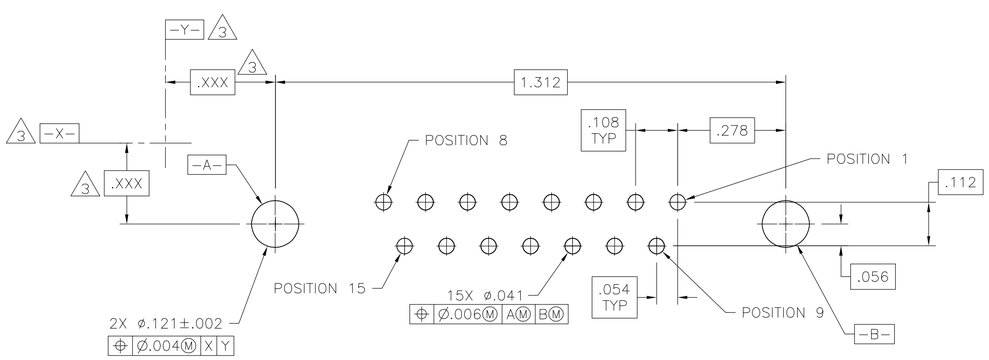

PC BOARD MOUNTING DIMENSIONS
CONNECTOR SIDE OF BOARD .062 PC BOARD THICKNESS

1888214-1
PART NUMBER

THIS DRAWING IS A CONTROLLED DOCUMENT.

DIMENSIONS: INCHES

TOLERANCES UNLESS OTHERWISE SPECIFIED:
0 PLC ± -
1 PLC ± -
2 PLC ± -
3 PLC ± .005
4 PLC ± -
ANGLES ± -

MATERIAL 1
FINISH 2

DWN J.GERACE 13APR06
CHK S.BOLASH 13APR06
APVD M.WALMSLEY 13APR06

PRODUCT SPEC 108-40025
APPLICATION SPEC 114-40023
WEIGHT -

Tyco Electronics Corporation
Harrisburg, Pa 17105-3608

NAME RECEPTACLE ASSEMBLY, SIZE 2, 15 POS, VERTICAL, FRONT SHELL, RETENTION INSERTS & LOCKING POSTS, AMPLIIMITE HD-20

SIZE	CAGE CODE	DRAWING NO	RESTRICTED TO
A1	00779	C-1888214	-

CUSTOMER DRAWING | SCALE 5:1 | SHEET 1 OF 1 | REV A

OCEAN CHIPS
Океан Электроники
Поставка электронных компонентов

Компания «Океан Электроники» предлагает заключение долгосрочных отношений при поставках импортных электронных компонентов на взаимовыгодных условиях!

Наши преимущества:

- Поставка оригинальных импортных электронных компонентов напрямую с производств Америки, Европы и Азии, а так же с крупнейших складов мира;
- Широкая линейка поставок активных и пассивных импортных электронных компонентов (более 30 млн. наименований);
- Поставка сложных, дефицитных, либо снятых с производства позиций;
- Оперативные сроки поставки под заказ (от 5 рабочих дней);
- Экспресс доставка в любую точку России;
- Помощь Конструкторского Отдела и консультации квалифицированных инженеров;
- Техническая поддержка проекта, помощь в подборе аналогов, поставка прототипов;
- Поставка электронных компонентов под контролем ВП;
- Система менеджмента качества сертифицирована по Международному стандарту ISO 9001;
- При необходимости вся продукция военного и аэрокосмического назначения проходит испытания и сертификацию в лаборатории (по согласованию с заказчиком);
- Поставка специализированных компонентов военного и аэрокосмического уровня качества (Xilinx, Altera, Analog Devices, Intersil, Interpoint, Microsemi, Actel, Aeroflex, Peregrine, VPT, Syfer, Eurofarad, Texas Instruments, MS Kennedy, Miteq, Cobham, E2V, MA-COM, Hittite, Mini-Circuits, General Dynamics и др.);

Компания «Океан Электроники» является официальным дистрибьютором и эксклюзивным представителем в России одного из крупнейших производителей разъемов военного и аэрокосмического назначения **«JONHON»**, а так же официальным дистрибьютором и эксклюзивным представителем в России производителя высокотехнологичных и надежных решений для передачи СВЧ сигналов **«FORSTAR»**.

AVIC JONHON

«JONHON» (основан в 1970 г.)

Разъемы специального, военного и аэрокосмического назначения:

(Применяются в военной, авиационной, аэрокосмической, морской, железнодорожной, горно- и нефтедобывающей отраслях промышленности)

«FORSTAR» (основан в 1998 г.)

ВЧ соединители, коаксиальные кабели, кабельные сборки и микроволновые компоненты:

(Применяются в телекоммуникациях гражданского и специального назначения, в средствах связи, РЛС, а так же военной, авиационной и аэрокосмической отраслях промышленности).

FORSTAR®

Телефон: 8 (812) 309-75-97 (многоканальный)
Факс: 8 (812) 320-03-32
Электронная почта: ocean@oceanchips.ru
Web: http://oceanchips.ru/
Адрес: 198099, г. Санкт-Петербург, ул. Калинина, д. 2, корп. 4, лит. А