NUMBER C-178487

三角法 (3rd ANGLE PROJECTION)

METRIC

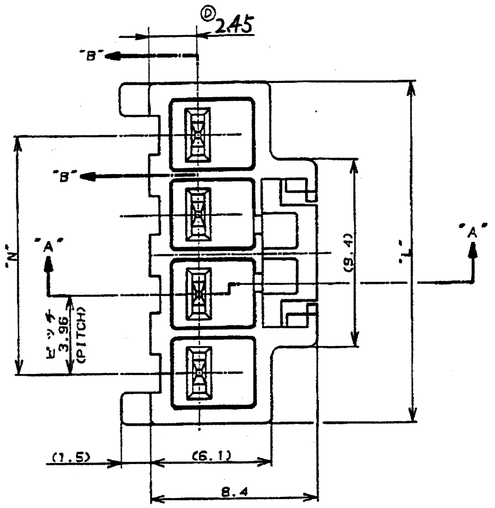

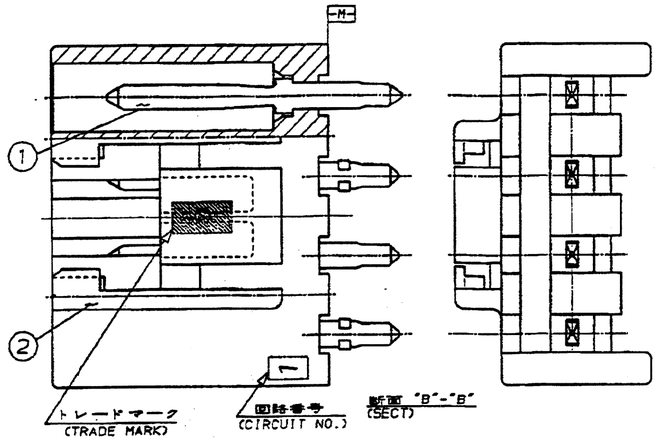

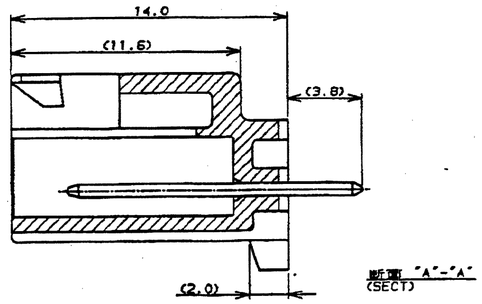

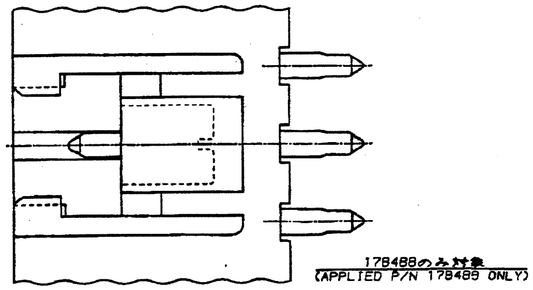

注：

1. 適用製品規格：108-5302
2. キンク形状は、FIG.2参照
3. 取付基板寸法

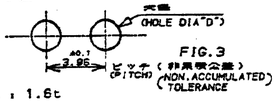

FIG.3

4. 適用基板厚：1.6t
5. 5極ハウジングの回路 NO.2 と 4 のコンタクト2本抜き仕様
6. 嵌合相手側製品型番
   表 2 参照
   セ コンタクト：175152-□□(AWG#20-#16)
   175151-□□(AWG#26-#22)
7. 5極ハウジングの回路NO.2のコンタクト1本抜き仕様

8. OBSOLETE PARTS: OBSOLETE CIS STREAMLINING PER D.RENAUD/D.SINISI

NOTES ;

1. PRODUCT SPEC : 108-5302
2. KINKING FORM : SEE FIG.2
3. P.C.B.LAYOUT : SEE FIG.3
4. APPLICABLE P.C.B. THK : 1.6
5. CIRCUIT NO.2 AND 4 ARE VACANT OF 5 POS HOUSING
6. MATING CONN. P/N
   SEE TABLE 2
   REC.CONTACT : 175152-□□(AWG#20-#16)
   175151-□□(AWG#26-#22)
7. CIRCUIT NO.2 IS VACANT OF 5 Pos HOUSING

表1
TABLE1

NO.	名称 (NAME)	材料 (MATERIAL)
①	タブ (TAB)	黄銅 錫めっき (BRASS TIN PLATED)
②	ヘッダーハウジング (HEADER HOUSING)	6/6ナイロンガラス強化(94V-O) (6/6 NYLON GLASS FILLED)

表 2 (TABLE 2)

ヘッダーアッセンブリP/N (HDR ASS'Y P/N)	極数 (POS.)	嵌合相手 P/N (MATING CONN. P/N)
178487	4	178481
178488	5	178482
178489	6	178483

8. OBSOLETE PARTS: OBSOLETE CIS STREAMLINING PER D.RENAUD/D.SINISI

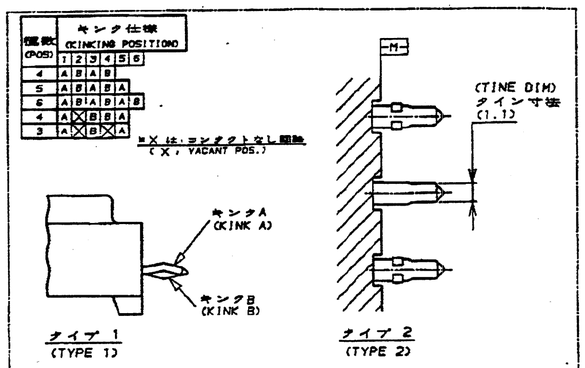

FIG.2 キンク仕様 (KINKING FORM)

"N"	"L"	取付基板寸法"D" (P.C.B HOLE DIA "D")	キンク仕様 (KINKING FORM)	コンタクトのタイン寸法 (TINE DIMENSION OF CONTACT)	ハウジング色調 (HOUSING COLOR)	コネクタピッチ及び極数 (CONN.PITCH&POS)	P/N
19.80	24.90	パンチ加工穴 1.50±0.05 ドリル加工穴 1.65±0.05 (PUNCHED HOLE 1.50±0.05 DRILLED HOLE 1.65±0.05)	タイプ 2 (TYPE 2)	0.64 X 1.10 板厚 (THK) 幅 (WIDTH)	黒 (BLACK)	3.96mmピッチ 6極 (3.96mm PITCH 6 POS)	8 1-178489-9
					青 (BLUE)		8 1- -6
					黄 (YELLOW)		8 1- -4
					赤 (RED)		8 1- -2
					自然色 (NATURAL)		1- -1
		パンチ加工穴 0.95±0.05 ドリル加工穴 1.10±0.05 (PUNCHED HOLE 0.95±0.05 DRILLED HOLE 1.10±0.05)	タイプ 1 (TYPE 1)	0.64 X 0.64 板厚 (THK) 幅 (WIDTH)	黒 (BLACK)		8 -9
					青 (BLUE)		8 -6
					黄 (YELLOW)		8 -4
					赤 (RED)		8 -2
					自然色 (NATURAL)		178489-1
15.84	20.94	パンチ加工穴 0.95±0.05 ドリル加工穴 1.10±0.05 (PUNCHED HOLE 0.95±0.05 DRILLED HOLE 1.10±0.05)	タイプ 1 (TYPE 1)	0.64 X 0.64 板厚 (THK) 幅 (WIDTH)	自然色 (NATURAL)	7 3.96mmピッチ & 7.92mmピッチ 4極 (3.96mm PITCH & 7.92mm PITCH 4 POS)	4-178488-1
15.84	20.94	パンチ加工穴 1.50±0.05 ドリル加工穴 1.65±0.05 (PUNCHED HOLE 1.50±0.05 DRILLED HOLE 1.65±0.05)	タイプ 2 (TYPE 2)	0.64 X 1.10 板厚 (THK) 幅 (WIDTH)	黒 (BLACK)	5 7.92mmピッチ 3極 (7.92mm PITCH 3 POS)	3-178488-9
					青 (BLUE)		3- -6
					黄 (YELLOW)		3- -4
					赤 (RED)		3- -2
					自然色 (NATURAL)		3- -1
		パンチ加工穴 0.95±0.05 ドリル加工穴 1.10±0.05 (PUNCHED HOLE 0.95±0.05 DRILLED HOLE 1.10±0.05)	タイプ 1 (TYPE 1)	0.64 X 0.64 板厚 (THK) 幅 (WIDTH)	黒 (BLACK)		2- -9
					青 (BLUE)		2- -6
					黄 (YELLOW)		2- -4
					赤 (RED)		2- -2
					自然色 (NATURAL)		2-178488-1
15.84	20.94	パンチ加工穴 1.50±0.05 ドリル加工穴 1.65±0.05 (PUNCHED HOLE 1.50±0.05 DRILLED HOLE 1.65±0.05)	タイプ 2 (TYPE 2)	0.64 X 1.10 板厚 (THK) 幅 (WIDTH)	黒 (BLACK)	3.96mmピッチ 5極 (3.96mm PITCH 5 POS)	1-178488-9
					青 (BLUE)		1- -6
					黄 (YELLOW)		1- -4
					赤 (RED)		1- -2
					自然色 (NATURAL)		1- -1
		パンチ加工穴 0.95±0.05 ドリル加工穴 1.10±0.05 (PUNCHED HOLE 0.95±0.05 DRILLED HOLE 1.10±0.05)	タイプ 1 (TYPE 1)	0.64 X 0.64 板厚 (THK) 幅 (WIDTH)	黒 (BLACK)		-9
					青 (BLUE)		-6
					黄 (YELLOW)		-4
					赤 (RED)		-2
					自然色 (NATURAL)		178488-1
11.88	16.98	パンチ加工穴 1.50±0.05 ドリル加工穴 1.65±0.05 (PUNCHED HOLE 1.50±0.05 DRILLED HOLE 1.65±0.05)	タイプ 2 (TYPE 2)	0.64 X 1.10 板厚 (THK) 幅 (WIDTH)	黒 (BLACK)	3.96mmピッチ 4極 (3.96mm PITCH 4 POS)	1-178487-9
					青 (BLUE)		1- -6
					黄 (YELLOW)		1- -4
					赤 (RED)		1- -2
					自然色 (NATURAL)		1- -1
		パンチ加工穴 0.95±0.05 ドリル加工穴 1.10±0.05 (PUNCHED HOLE 0.95±0.05 DRILLED HOLE 1.10±0.05)	タイプ 1 (TYPE 1)	0.64 X 0.64 板厚 (THK) 幅 (WIDTH)	黒 (BLACK)		-9
					青 (BLUE)		-6
					黄 (YELLOW)		-4
					赤 (RED)		-2
					自然色 (NATURAL)		178487-1

LTR	変更 (REVISION RECORD)	DR	CHK	DATE
E2	REVISED PER ECO-11-005030	RK	HMR	22MAR91

TE Connectivity

適合電線許容範囲 (WIRE RANGE)	—/—
被覆外径 (INSULATION DIA.)	—/—
材料 (MATERIAL)	表1参照 (SEE TABLE1)
仕上 (FINISH)	表1参照 (SEE TABLE)
名称 (NAME)	AMP ユニバーサル パワーコネクタ 3.96mm ピッチ タブヘッダーアッセンブリ (Vタイプ) 4-6 極 AMP UP CONN. 3.96mm PITCH 4-6POS TAB HEADER ASS'Y (V TYPE)
DR.	Y.NARISAWA 3/18/'91
DE.	M.SHINDO 3/13/'91
CHK.	Y.FUJITA 7/31/'91
APP.	N.ONOUE 8/1/'91
一般公差 (GENERAL TOLERANCE)	10以下 : ±0.2; 10を超え 30以下 : ±0.25; 30を超え 100以下 : ±0.3; 角 : ±3°
SIZE	A2
LOC	J
番号 (No.)	C-178487
尺度 (SCALE)	—/—
REV.	E2
SHEET	1 OF 1

(CUSTOMER DRAWING) 参 考 図 面

本図は寸法 DIMENSIONS IN MM. DO NOT SCALE PRINT

PRINT DIST

OCEAN CHIPS
Океан Электроники
Поставка электронных компонентов

Компания «Океан Электроники» предлагает заключение долгосрочных отношений при поставках импортных электронных компонентов на взаимовыгодных условиях!

Наши преимущества:

- Поставка оригинальных импортных электронных компонентов напрямую с производств Америки, Европы и Азии, а так же с крупнейших складов мира;
- Широкая линейка поставок активных и пассивных импортных электронных компонентов (более 30 млн. наименований);
- Поставка сложных, дефицитных, либо снятых с производства позиций;
- Оперативные сроки поставки под заказ (от 5 рабочих дней);
- Экспресс доставка в любую точку России;
- Помощь Конструкторского Отдела и консультации квалифицированных инженеров;
- Техническая поддержка проекта, помощь в подборе аналогов, поставка прототипов;
- Поставка электронных компонентов под контролем ВП;
- Система менеджмента качества сертифицирована по Международному стандарту ISO 9001;
- При необходимости вся продукция военного и аэрокосмического назначения проходит испытания и сертификацию в лаборатории (по согласованию с заказчиком);
- Поставка специализированных компонентов военного и аэрокосмического уровня качества (Xilinx, Altera, Analog Devices, Intersil, Interpoint, Microsemi, Actel, Aeroflex, Peregrine, VPT, Syfer, Eurofarad, Texas Instruments, MS Kennedy, Miteq, Cobham, E2V, MA-COM, Hittite, Mini-Circuits, General Dynamics и др.);

Компания «Океан Электроники» является официальным дистрибьютором и эксклюзивным представителем в России одного из крупнейших производителей разъемов военного и аэрокосмического назначения **«JONHON»**, а так же официальным дистрибьютором и эксклюзивным представителем в России производителя высокотехнологичных и надежных решений для передачи СВЧ сигналов **«FORSTAR»**.

AVIC JONHON

«JONHON» (основан в 1970 г.)

Разъемы специального, военного и аэрокосмического назначения:

(Применяются в военной, авиационной, аэрокосмической, морской, железнодорожной, горно- и нефтедобывающей отраслях промышленности)

«FORSTAR» (основан в 1998 г.)

ВЧ соединители, коаксиальные кабели, кабельные сборки и микроволновые компоненты:

(Применяются в телекоммуникациях гражданского и специального назначения, в средствах связи, РЛС, а так же военной, авиационной и аэрокосмической отраслях промышленности).

FORSTAR®

Телефон: 8 (812) 309-75-97 (многоканальный)
Факс: 8 (812) 320-03-32
Электронная почта: ocean@oceanchips.ru
Web: http://oceanchips.ru/
Адрес: 198099, г. Санкт-Петербург, ул. Калинина, д. 2, корп. 4, лит. А