Jul.1.2019 Copyright 2019 HIROSE ELECTRIC CO., LTD. All Rights Reserved.
In case of consideration for using Automotive equipment / device which demand high reliability, kindly contact our sales window correspondents.

	COUNT	DESCRIPTION OF REVISIONS	BY	CHKD	DATE		COUNT	DESCRIPTION OF REVISIONS	BY	CHKD	DATE
△					. .	△					. .
△					. .	△					. .
△					. .	△					. .

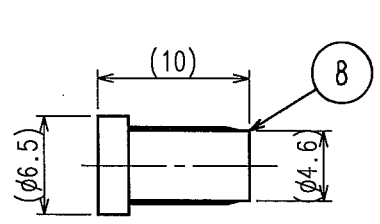

CAP(2:1)

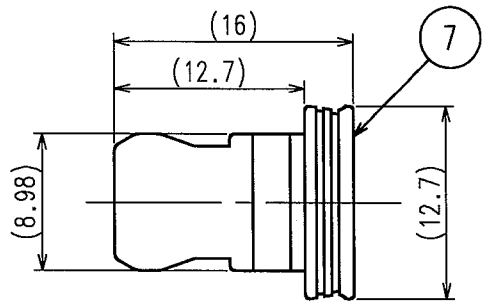

CAP(2:1)

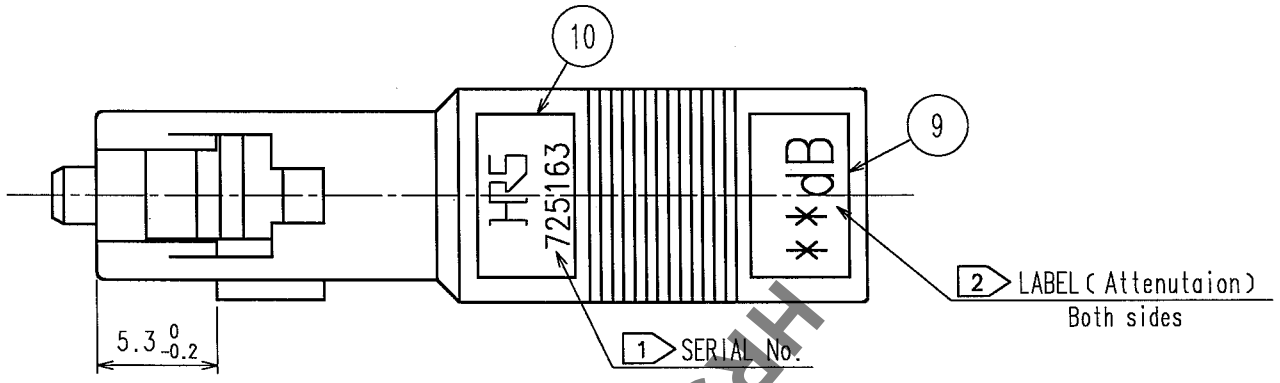

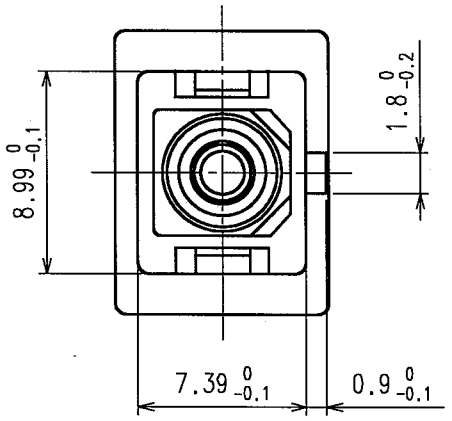

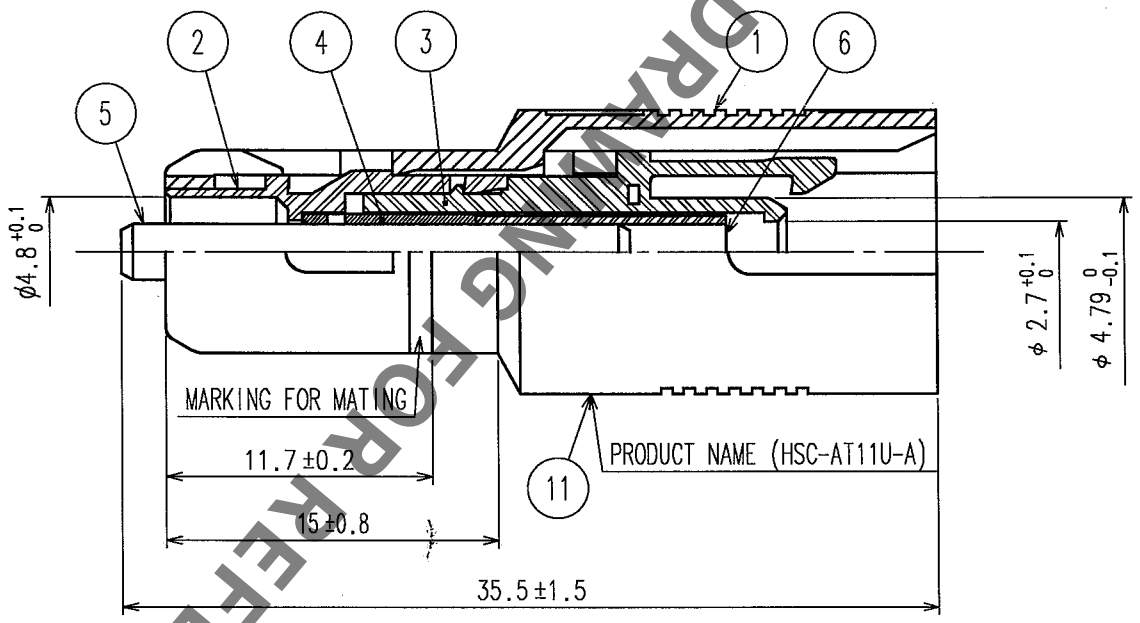

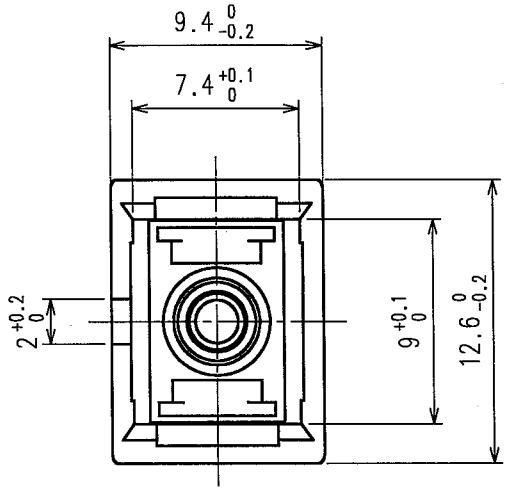

HRS DRAWING FOR REFERENCE

TABLE 1

**	ATT.	PART NO.	HRS NO.	**	ATT.	PART NO.	HRS NO.
00	0dB	HSC-AT11U-A00	CL820-9500-2	10	10dB	HSC-AT11U-A10	CL820-9510-6
01	1dB	HSC-AT11U-A01	CL820-9501-5	11	11dB	HSC-AT11U-A11	CL820-9511-9
02	2dB	HSC-AT11U-A02	CL820-9502-8	12	12dB	HSC-AT11U-A12	CL820-9512-1
03	3dB	HSC-AT11U-A03	CL820-9503-0	13	13dB	HSC-AT11U-A13	CL820-9513-4
04	4dB	HSC-AT11U-A04	CL820-9504-3	14	14dB	HSC-AT11U-A14	CL820-9514-7
05	5dB	HSC-AT11U-A05	CL820-9505-6	15	15dB	HSC-AT11U-A15	CL820-9515-0
06	6dB	HSC-AT11U-A06	CL820-9506-9	16	16dB	HSC-AT11U-A16	CL820-9516-2
07	7dB	HSC-AT11U-A07	CL820-9507-1	20	20dB	HSC-AT11U-A20	CL820-9517-7
08	8dB	HSC-AT11U-A08	CL820-9508-4	25	25dB	HSC-AT11U-A25	CL820-9518-8
09	9dB	HSC-AT11U-A09	CL820-9509-7	30	30dB	HSC-AT11U-A30	CL820-9519-0

NOTE 1 AN EXAMPLE OF SERIAL NO.
2 THE SIGN ** CORRESPONDS TO THE ATTENUATION.
3 PART NO. CORRESPONDING TO THE ATTENUATION ARE WRITTEN IN TABLE1.

NO.	MATERIAL	FINISH, REMARKS	NO.	MATERIAL	FINISH, REMARKS
			11	Polyester	———
5	Zirconia	———	10	Polyester	———
4	Stainless Steel	———	9	Polyester	———
3	Synthetic Resin	———	8	Polyester Elastomer	Black
2	Synthetic Resin	———	7	Synthetic Resin	Black
1	Zink Alloy Die Casting	Nickel Plated	6	Zirconia	———

CODE NO.(OLD)	DRAWN	DESIGNED	CHECKED	APPROVED	RELEASED
	T. Ohshida '04.1.20	T. Ohshida '04.1.20	M. Kaneko '04.1.21	M. Tachibana 04.1.21	

SCALE 3 : 1	DRAWING NO. EDC3-175583	PART NO. HSC-AT11U-A**
UNITS mm	HRS HIROSE ELECTRIC CO., LTD	CODE NO. CL820 — 1/1

TO

OCEAN CHIPS
Океан Электроники
Поставка электронных компонентов

Компания «Океан Электроники» предлагает заключение долгосрочных отношений при поставках импортных электронных компонентов на взаимовыгодных условиях!

Наши преимущества:

- Поставка оригинальных импортных электронных компонентов напрямую с производств Америки, Европы и Азии, а так же с крупнейших складов мира;
- Широкая линейка поставок активных и пассивных импортных электронных компонентов (более 30 млн. наименований);
- Поставка сложных, дефицитных, либо снятых с производства позиций;
- Оперативные сроки поставки под заказ (от 5 рабочих дней);
- Экспресс доставка в любую точку России;
- Помощь Конструкторского Отдела и консультации квалифицированных инженеров;
- Техническая поддержка проекта, помощь в подборе аналогов, поставка прототипов;
- Поставка электронных компонентов под контролем ВП;
- Система менеджмента качества сертифицирована по Международному стандарту ISO 9001;
- При необходимости вся продукция военного и аэрокосмического назначения проходит испытания и сертификацию в лаборатории (по согласованию с заказчиком);
- Поставка специализированных компонентов военного и аэрокосмического уровня качества (Xilinx, Altera, Analog Devices, Intersil, Interpoint, Microsemi, Actel, Aeroflex, Peregrine, VPT, Syfer, Eurofarad, Texas Instruments, MS Kennedy, Miteq, Cobham, E2V, MA-COM, Hittite, Mini-Circuits, General Dynamics и др.);

Компания «Океан Электроники» является официальным дистрибьютором и эксклюзивным представителем в России одного из крупнейших производителей разъемов военного и аэрокосмического назначения **«JONHON»**, а так же официальным дистрибьютором и эксклюзивным представителем в России производителя высокотехнологичных и надежных решений для передачи СВЧ сигналов **«FORSTAR»**.

AVIC JONHON

«JONHON» (основан в 1970 г.)

Разъемы специального, военного и аэрокосмического назначения:

(Применяются в военной, авиационной, аэрокосмической, морской, железнодорожной, горно- и нефтедобывающей отраслях промышленности)

«FORSTAR» (основан в 1998 г.)

ВЧ соединители, коаксиальные кабели, кабельные сборки и микроволновые компоненты:

(Применяются в телекоммуникациях гражданского и специального назначения, в средствах связи, РЛС, а так же военной, авиационной и аэрокосмической отраслях промышленности).

FORSTAR®

Телефон: 8 (812) 309-75-97 (многоканальный)
Факс: 8 (812) 320-03-32
Электронная почта: ocean@oceanchips.ru
Web: http://oceanchips.ru/
Адрес: 198099, г. Санкт-Петербург, ул. Калинина, д. 2, корп. 4, лит. А