| LED Signalleuchten | Einbaudurchmesser 8mm | 130 VAC und 230 VAC |
|---|---|---|
| LED Indicators | Body diameter 8mm | 130 VAC and 230 VAC |

57-0096

| Bestell-Nr. Part No. | Farbe Colour | $V_{OP}$ +10% (VAC) | $I_{OP\ typ.}$ (mA) | $I_{V\ typ.}$ (mcd) |
|---|---|---|---|---|
| 1951*130 | Rot / Red | 130 | 5 | 36 |
| 1951*131 | Grün / Green | 130 | 5 | 10 |
| 1951*132 | Gelb / Yellow | 130 | 5 | 15 |
| | | | | |
| 1951*230 | Rot / Red | 230 | 3 | 22 |
| 1951*231 | Grün / Green | 230 | 3 | 5 |
| 1951*232 | Gelb / Yellow | 230 | 3 | 7 |

Elektrische und optische Daten sind bei $T_U$ = 25°C gemessen.
Electrical and optical data are measured at $T_A$ = 25°C.

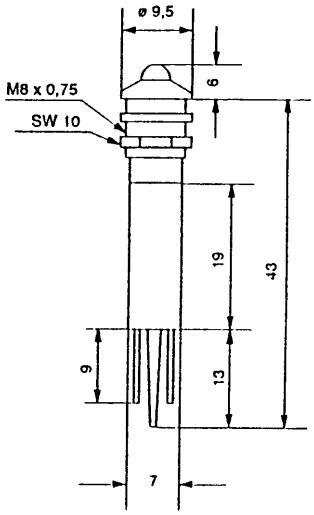


Mit Trennschutz
with isolating spacer

Umgebungstemperatur ($T_U$) : -25°C - +60°C
Lagertemperatur ($T_{STG}$) : -25°C - +85°C

SCHUTZART: **IP 67** (auf Anfrage)
nach DIN EN 60529

Frontseitig zwischen LED und Gehäuse, sowie zwischen Gehäuse und Frontplatte bei Verwendung des mitgelieferten Dichtringes.

* Die Signalleuchte kann mit Glanzchrom oder Schwarzchrom geliefert werden. Die 5. Stelle der Bestellnummer wird mit **0** oder **1** codiert.

Glanzchrom = 0 Schwarzchrom = 1

Beispiel: 1951**0**130 Rot mit Glanzchrom
1951**1**130 Rot mit Schwarzchrom

**ACHTUNG:** **Hinweise zur Anwendung, s. Kundeninformation 97.001a**

**LED Signalleuchten mit anderen Spannungen auf Anfrage**
Technische Änderungen vorbehalten

Ambient temperature ($T_A$) : -25°C - +60°C
Storage temperature ($T_{STG}$) : -25°C - +85°C

DEGREE OF PROTECTION: **IP 67** (upon request)
in accordance to DIN EN 60529

Gap between LED and bezel and gap between bezel and frontplate sealed to **IP 67** when using the supplied gasket.

* The LED indicator can be delivered in bright or black chrome reflector. The 5. digit has to be coded with **0** or **1**.

Bright chrome = 0 Black chrome = 1

Example: 1951**0**130 Red with bright chrome
1951**1**130 Red with black chrome

**ATTENTION:** **Instruction for application, s. customer information 97.001a**

**LED Indicators with other voltages upon request**
Specification subject to change without notice


© EBT, 1997

# OCEAN CHIPS
## Океан Электроники
### Поставка электронных компонентов

Компания «Океан Электроники» предлагает заключение долгосрочных отношений при поставках импортных электронных компонентов на взаимовыгодных условиях!

Наши преимущества:

- Поставка оригинальных импортных электронных компонентов напрямую с производств Америки, Европы и Азии, а так же с крупнейших складов мира;
- Широкая линейка поставок активных и пассивных импортных электронных компонентов (более 30 млн. наименований);
- Поставка сложных, дефицитных, либо снятых с производства позиций;
- Оперативные сроки поставки под заказ (от 5 рабочих дней);
- Экспресс доставка в любую точку России;
- Помощь Конструкторского Отдела и консультации квалифицированных инженеров;
- Техническая поддержка проекта, помощь в подборе аналогов, поставка прототипов;
- Поставка электронных компонентов под контролем ВП;
- Система менеджмента качества сертифицирована по Международному стандарту ISO 9001;
- При необходимости вся продукция военного и аэрокосмического назначения проходит испытания и сертификацию в лаборатории (по согласованию с заказчиком);
- Поставка специализированных компонентов военного и аэрокосмического уровня качества (Xilinx, Altera, Analog Devices, Intersil, Interpoint, Microsemi, Actel, Aeroflex, Peregrine, VPT, Syfer, Eurofarad, Texas Instruments, MS Kennedy, Miteq, Cobham, E2V, MA-COM, Hittite, Mini-Circuits, General Dynamics и др.);

Компания «Океан Электроники» является официальным дистрибьютором и эксклюзивным представителем в России одного из крупнейших производителей разъемов военного и аэрокосмического назначения **«JONHON»**, а так же официальным дистрибьютором и эксклюзивным представителем в России производителя высокотехнологичных и надежных решений для передачи СВЧ сигналов **«FORSTAR»**.

AVIC JONHON

**«JONHON»** (основан в 1970 г.)

Разъемы специального, военного и аэрокосмического назначения:

(Применяются в военной, авиационной, аэрокосмической, морской, железнодорожной, горно- и нефтедобывающей отраслях промышленности)

**«FORSTAR»** (основан в 1998 г.)

ВЧ соединители, коаксиальные кабели, кабельные сборки и микроволновые компоненты:

(Применяются в телекоммуникациях гражданского и специального назначения, в средствах связи, РЛС, а так же военной, авиационной и аэрокосмической отраслях промышленности).

FORSTAR®

Телефон: 8 (812) 309-75-97 (многоканальный)
Факс: 8 (812) 320-03-32
Электронная почта: ocean@oceanchips.ru
Web: http://oceanchips.ru/
Адрес: 198099, г. Санкт-Петербург, ул. Калинина, д. 2, корп. 4, лит. А