Pulse
A YAGEO Company

SMD CHIP CHOKES

Wire-Wound Series

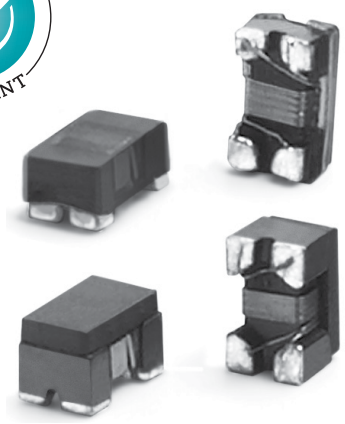

- Wire wound Ferrite 1210 (3225) core
- Common Mode Noise suppression without attenuating the signal
- Magnetically shielded for low Rdc and High Current
- Perfect for USB2.0/3.0, IEEE1349 Fire wire and other LVDS lines
- Ideal for DC voltage supply lines for Power over Ethernet -PoE/PoE+

PART NUMBER LEGEND

PE —1210CCMC XXXS T S

PACKAGE STYLE
1210

CORE MATERIAL/RANGE
CCMC - FERRITE CHIP CHOKE

IMPEDANCE
Representative of the impedance value

STYLE
S = Standard Range

PACKAGING
T = Tape & Reel
Reel Size
Parts per Reel = 3000

TERMINATION
S = Tin plating

SPECIFICATION

Electrical Specifications @ 25°C						
Part Number (25%)	**Common Mode Impedance** @ 100MHz (Ω)	**DC Resistance** (Ω MAX)	**Rated Voltage** (Vdc)	**Rated Current** (mA MAX)	**Withstanding Voltage** (Vdc)	**Insulation Resistance** (MΩ MIN)
PE-1210CCMC161STS	160	0.15	50	680	125	10
PE-1210CCMC271STS	270	0.25	50	640	125	10
PE-1210CCMC601STS	600	0.12	50	1000	125	10
PE-1210CCMC102STS	1000	0.35	50	480	125	10

Mechanical

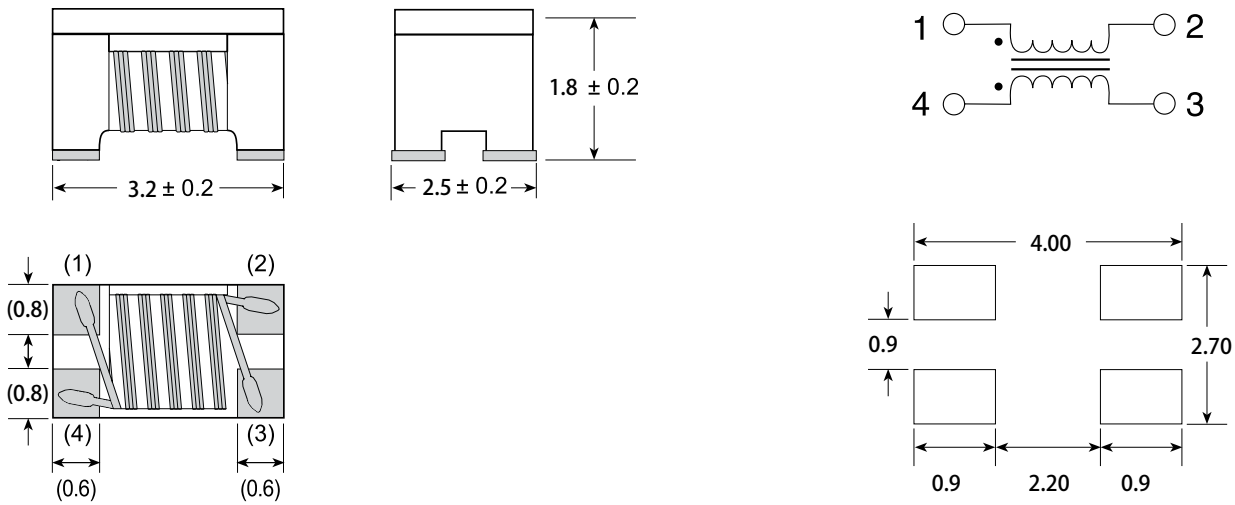

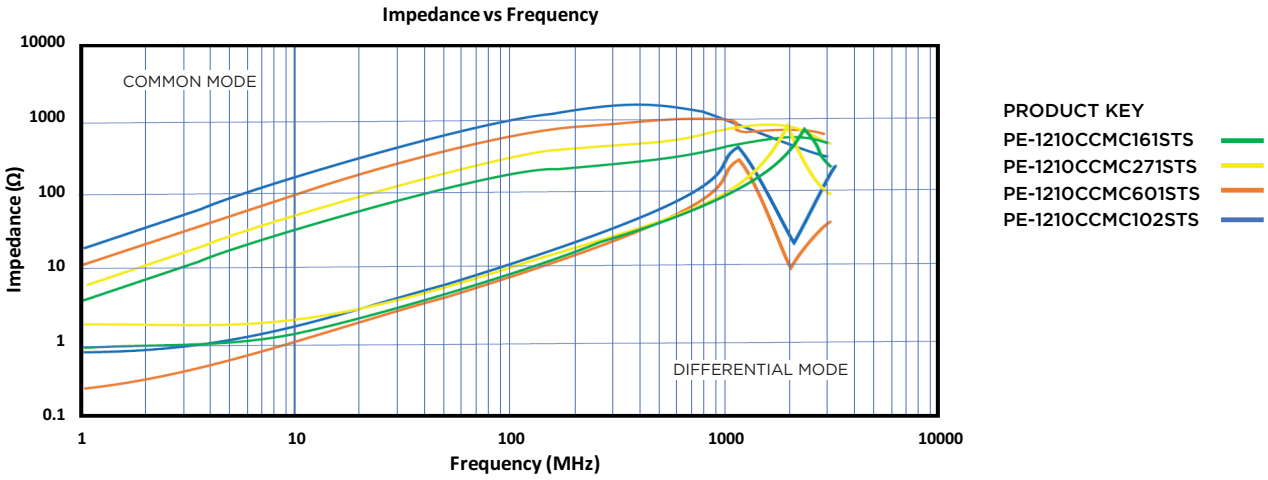

PERFORMANCE TESTING

Electrical Testing		
Storage and Operating Temperature Range: **-40° to +85°C**	Inductors are subjected to the extremes for 48 hours. Then tested at 25°C	There shall be no deformation or change in appearance Inductance shall not change by more than ±5% Q values shall not change by more than ±10%
Thermal: **-40° to +85°C**	Inductors are subjected to 30 cycles for 30 minutes at each extreme. Then tested at 25°C	
Moisture Resistance	Inductors are subjected to 10 cycles of 24 hours at 70°C with 90 to 95% Relative Humidity Then tested at 25°C	
Operating Life	Inductors are subjected to 1000 hours at 85°C with 85% Relative Humidity with the rated current applied	There shall be no Damaged, Open or Shorted Windings

Mechanical Testing		
Temperature Range:	Inductors are subjected to the following: Use a solder pot at 260C, with RMA Flux. Each termination is immersed in 63Sn/37Pb molten solder for 4 to 6 seconds.	There shall be no deformation or change in appearance Inductance shall not change by more than ±5% Q values shall not change by more than ±10%
Recommended Solder Heat Resistance Profile	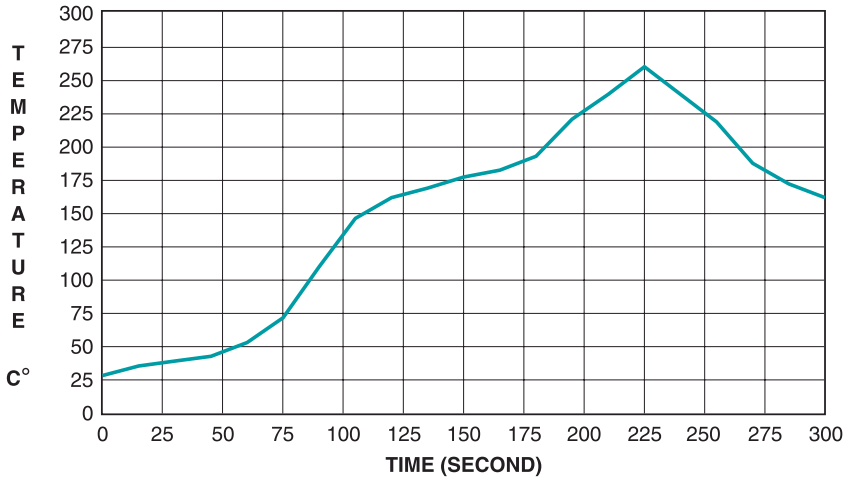	

Pulse A YAGEO Company

TAPE AND REEL SPECIFICATIONS

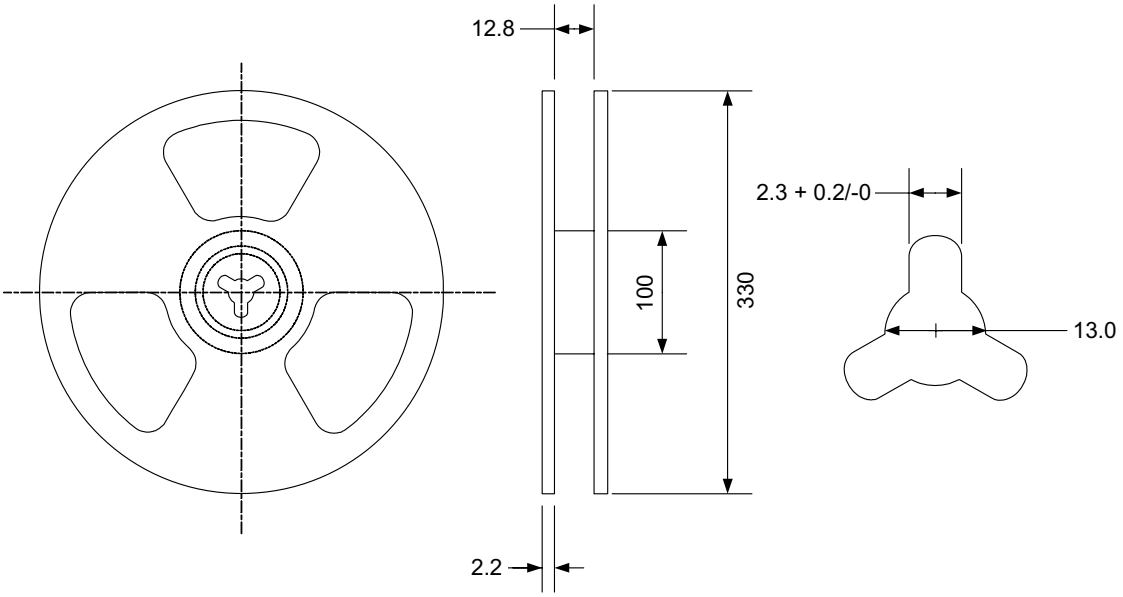

Series	Parts per Reel	Tape Dimensions (mm)					
		W	P1	P2	P3	H	T
1210CCMC	3000	12	2	8	4	2.3	0.3

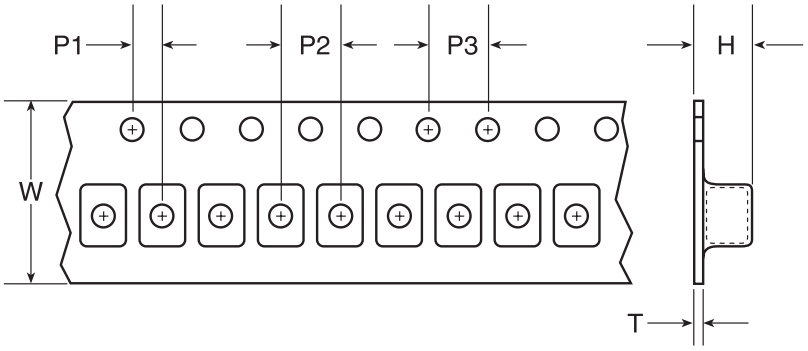

For More Information:
Americas - prodinfonetworkamericas@pulseelectronics.com | **Europe -** comms-Apps-Europe@pulseelectronics.com | **Asia -** prodinfonetworkapac@pulseelectronics.com

Performance warranty of products offered on this data sheet is limited to the parameters specified. Data is subject to change without notice. Other brand and product names mentioned herein may be trademarks or registered trademarks of their respective owners. © Copyright, 2019. Pulse Electronics, Inc. All rights reserved.

OCEAN CHIPS
Океан Электроники
Поставка электронных компонентов

Компания «Океан Электроники» предлагает заключение долгосрочных отношений при поставках импортных электронных компонентов на взаимовыгодных условиях!

Наши преимущества:

- Поставка оригинальных импортных электронных компонентов напрямую с производств Америки, Европы и Азии, а так же с крупнейших складов мира;
- Широкая линейка поставок активных и пассивных импортных электронных компонентов (более 30 млн. наименований);
- Поставка сложных, дефицитных, либо снятых с производства позиций;
- Оперативные сроки поставки под заказ (от 5 рабочих дней);
- Экспресс доставка в любую точку России;
- Помощь Конструкторского Отдела и консультации квалифицированных инженеров;
- Техническая поддержка проекта, помощь в подборе аналогов, поставка прототипов;
- Поставка электронных компонентов под контролем ВП;
- Система менеджмента качества сертифицирована по Международному стандарту ISO 9001;
- При необходимости вся продукция военного и аэрокосмического назначения проходит испытания и сертификацию в лаборатории (по согласованию с заказчиком);
- Поставка специализированных компонентов военного и аэрокосмического уровня качества (Xilinx, Altera, Analog Devices, Intersil, Interpoint, Microsemi, Actel, Aeroflex, Peregrine, VPT, Syfer, Eurofarad, Texas Instruments, MS Kennedy, Miteq, Cobham, E2V, MA-COM, Hittite, Mini-Circuits, General Dynamics и др.);

Компания «Океан Электроники» является официальным дистрибьютором и эксклюзивным представителем в России одного из крупнейших производителей разъемов военного и аэрокосмического назначения **«JONHON»**, а так же официальным дистрибьютором и эксклюзивным представителем в России производителя высокотехнологичных и надежных решений для передачи СВЧ сигналов **«FORSTAR»**.

AVIC JONHON

«JONHON» (основан в 1970 г.)

Разъемы специального, военного и аэрокосмического назначения:

(Применяются в военной, авиационной, аэрокосмической, морской, железнодорожной, горно- и нефтедобывающей отраслях промышленности)

«FORSTAR» (основан в 1998 г.)

ВЧ соединители, коаксиальные кабели, кабельные сборки и микроволновые компоненты:

(Применяются в телекоммуникациях гражданского и специального назначения, в средствах связи, РЛС, а так же военной, авиационной и аэрокосмической отраслях промышленности).

FORSTAR®

Телефон: 8 (812) 309-75-97 (многоканальный)
Факс: 8 (812) 320-03-32
Электронная почта: ocean@oceanchips.ru
Web: http://oceanchips.ru/
Адрес: 198099, г. Санкт-Петербург, ул. Калинина, д. 2, корп. 4, лит. А