RIGHT ANGLE PLUG CRIMP TYPE

CABLE 2.6/50 D-BR

R222.900.330

Series : **SMP-COM**

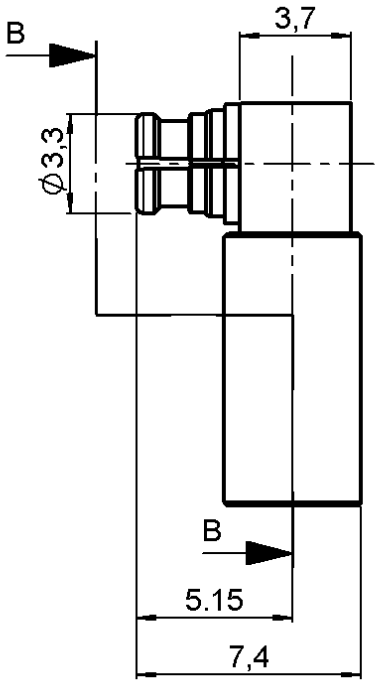

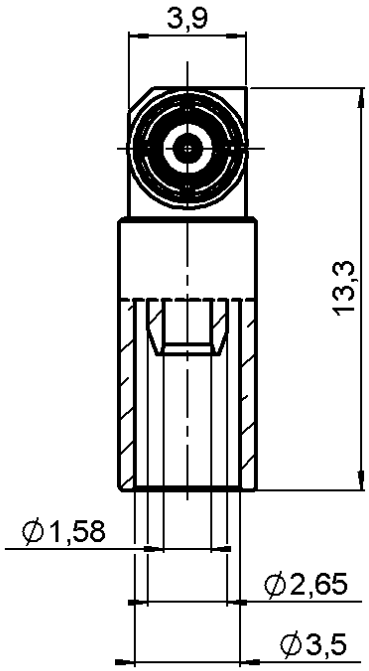

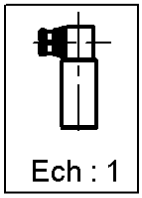

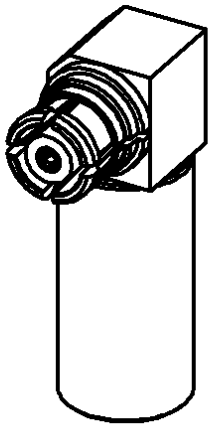

All dimensions are in mm.

COMPONENTS	MATERIALS	PLATING (µm)
BODY	**BRASS**	**NPGR**
CENTER CONTACT	**BERYLLIUM COPPER**	**NPGR**
OUTER CONTACT	**BERYLLIUM COPPER**	**NPGR**
INSULATOR	**PTFE**	
GASKET	-	
OTHERS PARTS	**BRASS**	**GOLD 0.2 OVER NICKEL 2**
-	-	-
-	-	-

Issue : 0623 A

In the effort to improve our products, we reserve the right to make changes judged to be necessary.

RADIALL®

RIGHT ANGLE PLUG CRIMP TYPE

CABLE 2.6/50 D-BR

R222.900.330

Series : **SMP-COM**

PACKAGING

Standard	Unit	Other
100	**'W' option**	**Contact us**

ELECTRICAL CHARACTERISTICS

Impedance		**50**	Ω
Frequency		**0-12.4***	GHz
VSWR	**1.25**** +	**0,0000**	x F(GHz) Maxi
Insertion loss		**0.12**	√F(GHz) dB Maxi
RF leakage	- (	**55*****	- F(GHz)) dB Maxi
Voltage rating		**250**	Veff Maxi
Dielectric withstanding voltage		**750**	Veff mini
Insulation resistance		**5000**	MΩ mini

MECHANICAL CHARACTERISTICS

Center contact retention

Axial force – Mating end	**6.8**	N mini
Axial force – Opposite end	**6.8**	N mini
Torque	**NA**	N.cm mini

Recommended torque

Mating		N.cm
Panel nut		N.cm
Clamp nut		N.cm
A/F clamp nut	**0,0000**	mm

Mating life	**100**	Cycles mini
Weight	**1,1300**	g

ENVIRONMENTAL

Operating temperature	**-55/+125**	° C
Hermetic seal		Atm.cm3/s
Panel leakage		

SPECIFICATION

CABLE ASSEMBLY

Stripping	a	b	c	d	e	f
mm	1,40	5,00	7,90	0,00	6,50	0,00

Assembly instruction : **Crimp 05**

Recommended cable(s)
RD 316
K02252D

Characteristics indicated on this data sheet are those that can be achieved with the highest performance cable. Intrinsic limitations of the cable may diminish the performance of the assembly

Cable retention

- pull off	**110**	N mini
- torque	**NA**	N.cm

TOOLING

Part Number	Description	Hexagon
.	.	.
R282.235.037	CRIMPING DIES	3.84
R282.271.000	CRIMPING TOOL	3.84
R282.293.000	CRIMPING TOOL	

OTHER CHARACTERISTICS

*ROS 1.7 at 12.4GHz
**ROS at 6GHz
***RF Leakage: -40dB min 3<F6GHz

Issue : 0623 A

In the effort to improve our products, we reserve the right to make changes judged to be necessary.

RADIALL®

OCEAN CHIPS
Океан Электроники
Поставка электронных компонентов

Компания «Океан Электроники» предлагает заключение долгосрочных отношений при поставках импортных электронных компонентов на взаимовыгодных условиях!

Наши преимущества:

- Поставка оригинальных импортных электронных компонентов напрямую с производств Америки, Европы и Азии, а так же с крупнейших складов мира;
- Широкая линейка поставок активных и пассивных импортных электронных компонентов (более 30 млн. наименований);
- Поставка сложных, дефицитных, либо снятых с производства позиций;
- Оперативные сроки поставки под заказ (от 5 рабочих дней);
- Экспресс доставка в любую точку России;
- Помощь Конструкторского Отдела и консультации квалифицированных инженеров;
- Техническая поддержка проекта, помощь в подборе аналогов, поставка прототипов;
- Поставка электронных компонентов под контролем ВП;
- Система менеджмента качества сертифицирована по Международному стандарту ISO 9001;
- При необходимости вся продукция военного и аэрокосмического назначения проходит испытания и сертификацию в лаборатории (по согласованию с заказчиком);
- Поставка специализированных компонентов военного и аэрокосмического уровня качества (Xilinx, Altera, Analog Devices, Intersil, Interpoint, Microsemi, Actel, Aeroflex, Peregrine, VPT, Syfer, Eurofarad, Texas Instruments, MS Kennedy, Miteq, Cobham, E2V, MA-COM, Hittite, Mini-Circuits, General Dynamics и др.);

Компания «Океан Электроники» является официальным дистрибьютором и эксклюзивным представителем в России одного из крупнейших производителей разъемов военного и аэрокосмического назначения **«JONHON»**, а так же официальным дистрибьютором и эксклюзивным представителем в России производителя высокотехнологичных и надежных решений для передачи СВЧ сигналов **«FORSTAR»**.

AVIC JONHON

«JONHON» (основан в 1970 г.)

Разъемы специального, военного и аэрокосмического назначения:

(Применяются в военной, авиационной, аэрокосмической, морской, железнодорожной, горно- и нефтедобывающей отраслях промышленности)

«FORSTAR» (основан в 1998 г.)

ВЧ соединители, коаксиальные кабели, кабельные сборки и микроволновые компоненты:

(Применяются в телекоммуникациях гражданского и специального назначения, в средствах связи, РЛС, а так же военной, авиационной и аэрокосмической отраслях промышленности).

FORSTAR®

Телефон: 8 (812) 309-75-97 (многоканальный)
Факс: 8 (812) 320-03-32
Электронная почта: ocean@oceanchips.ru
Web: http://oceanchips.ru/
Адрес: 198099, г. Санкт-Петербург, ул. Калинина, д. 2, корп. 4, лит. А