PLATING ACTIVE ZONE			CHARACTERISTICS					
500 mating/unmating Ni: 2 µm $^{+2\,\mu m}_{0}$ Au: 1.27 µm min	500 mating/unmating Cu : flash Ni P : 2 µm $^{+2\,\mu m}_{0}$ Au: 0.2 µm min (equivalent 0.8 µm Au)	200 mating/unmating Cu : flash Ni P : 2 µm $^{+2\,\mu m}_{0}$ Au: 0.15 µm min (equivalent 0.4 µm Au)	CURRENT max A	AWG WIRE	mm² AREA	ØA $^{+0.1}_{0}$	ØB±0.1	Clip colour
8638PPS4007LF	8638PPS4006LF	-----	40	8	8.35	4.40	5.50	BLUE
8638PPS2007LF	8638PPS2006LF	-----	20	12	3.31	2.80	3.65	RED
8638PPS1507LF	8638PPS1506LF	8638PPS1505LF	15	14	2.08	2.10	3.00	WHITE
8638PPS1007LF	8638PPS1006LF	-----	10	16	1.34	1.70	2.60	BLACK

NOTE: RoHS INFORMATIONS
- The "LF" products meet European union Directives and regulations as described in GS-22-008
- Termination plating spec: Sn pure matte
- Packaging spec: see GS-14-920

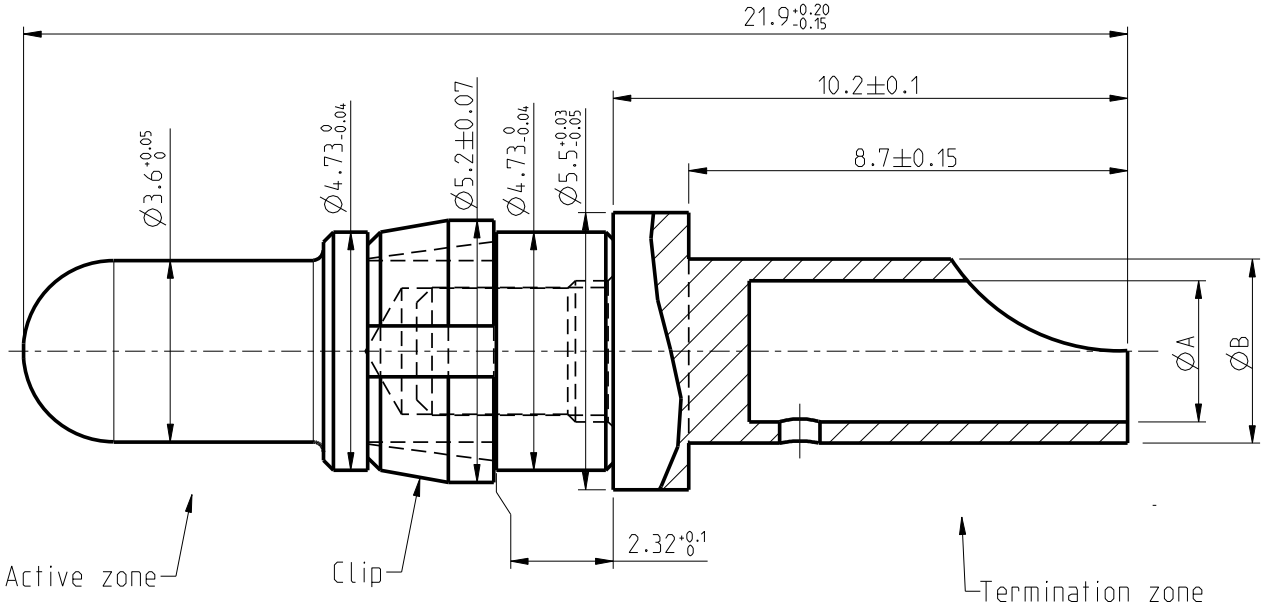

Materials and finish

Active zone: CuZn40 Pb3. Plating: See table
Termination zone (soldering sleeve): CuZn40Pb3
Plating 2 µm $^{+2\,\mu m}_{0}$ Cu 3 µm $^{+3\,\mu m}_{0}$ Tin pure matte
Clip : Thermoset plastic

Technical characteristics

Peak voltage: 750 Veff.
Operating voltage: 500 Veff.
Temperature range -55 °C +125 °C
Packaged per 100
Current capability : see table

Mechanical characteristics :

Mechanical endurance: 200 or 500 matings/unmatings (see table).
Contact insertion force in insulator:
60N maxi in a hole of 4.80 mm

Examination of product:

Remove all burrs and sharp edges 0.08 maxi
No scratch allowed

Mark with
/

rev	ecn no	dr	date
B	LS05-005	JAR	2002/02/28
C	LS06-0097	MPE	2005/04/14
D	LS08-0029	LGO	2006/07/27
E	F09-D054	MPE	2008/01/28
F	F10-0031	GPE	2010/04/12

Material	SEE NOTES		Spec ref	
Mat code	-		surface - ISO 1302	tolerance ISO 405 ISO 1101
Heattreat	-			
Plating/Finish	SEE TABLE + NOTES			
Dr	JARRY	2002/02/28		
Eng	JARRY	2002/02/28	Product family	-
Chr	LEGARE	2002/02/28	Model Name	8638PPS200XLF
Appr	LEGARE	2002/02/28	Model Revision	1

projection | mm | size A3 | Scale 10:1 | ECN F10-0031 | REL Level

title: MALE POWER CONTACT
SOLDERED CONNECTION

dwg no: C01-8638-0349 | Rev. F

Pro/E file | catalog no - | Customer | sheet 1 of 1

PDM: Rev:F STATUS: Released Printed: Oct 01, 2010

FCI CONFIDENTIAL

This document is the property of and embodies CONFIDENTIAL and PROPRIETARY information of FCI. No part of the information shown on this document may be used in any way or disclosed to others without the written consent of FCI. Copyright FCI.

REV E - 2006-03-28

OCEAN CHIPS
Океан Электроники
Поставка электронных компонентов

Компания «Океан Электроники» предлагает заключение долгосрочных отношений при поставках импортных электронных компонентов на взаимовыгодных условиях!

Наши преимущества:

- Поставка оригинальных импортных электронных компонентов напрямую с производств Америки, Европы и Азии, а так же с крупнейших складов мира;
- Широкая линейка поставок активных и пассивных импортных электронных компонентов (более 30 млн. наименований);
- Поставка сложных, дефицитных, либо снятых с производства позиций;
- Оперативные сроки поставки под заказ (от 5 рабочих дней);
- Экспресс доставка в любую точку России;
- Помощь Конструкторского Отдела и консультации квалифицированных инженеров;
- Техническая поддержка проекта, помощь в подборе аналогов, поставка прототипов;
- Поставка электронных компонентов под контролем ВП;
- Система менеджмента качества сертифицирована по Международному стандарту ISO 9001;
- При необходимости вся продукция военного и аэрокосмического назначения проходит испытания и сертификацию в лаборатории (по согласованию с заказчиком);
- Поставка специализированных компонентов военного и аэрокосмического уровня качества (Xilinx, Altera, Analog Devices, Intersil, Interpoint, Microsemi, Actel, Aeroflex, Peregrine, VPT, Syfer, Eurofarad, Texas Instruments, MS Kennedy, Miteq, Cobham, E2V, MA-COM, Hittite, Mini-Circuits, General Dynamics и др.);

Компания «Океан Электроники» является официальным дистрибьютором и эксклюзивным представителем в России одного из крупнейших производителей разъемов военного и аэрокосмического назначения **«JONHON»**, а так же официальным дистрибьютором и эксклюзивным представителем в России производителя высокотехнологичных и надежных решений для передачи СВЧ сигналов **«FORSTAR»**.

AVIC JONHON

«JONHON» (основан в 1970 г.)

Разъемы специального, военного и аэрокосмического назначения:

(Применяются в военной, авиационной, аэрокосмической, морской, железнодорожной, горно- и нефтедобывающей отраслях промышленности)

«FORSTAR» (основан в 1998 г.)

ВЧ соединители, коаксиальные кабели, кабельные сборки и микроволновые компоненты:

(Применяются в телекоммуникациях гражданского и специального назначения, в средствах связи, РЛС, а так же военной, авиационной и аэрокосмической отраслях промышленности).

FORSTAR®

Телефон: 8 (812) 309-75-97 (многоканальный)
Факс: 8 (812) 320-03-32
Электронная почта: ocean@oceanchips.ru
Web: http://oceanchips.ru/
Адрес: 198099, г. Санкт-Петербург, ул. Калинина, д. 2, корп. 4, лит. А