PRODUCT NO
10084423-X01LF

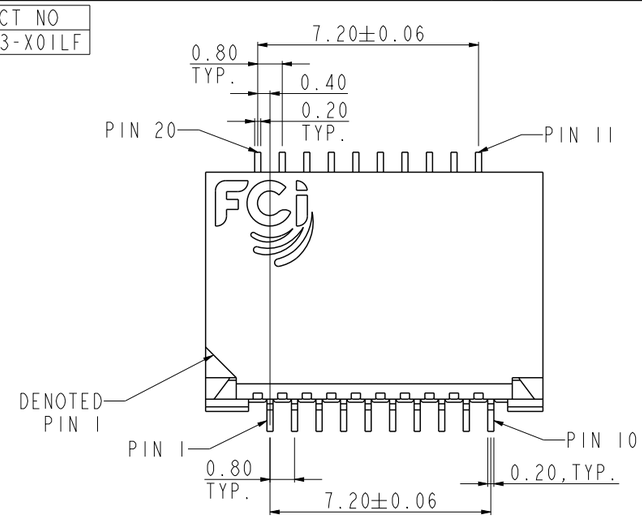

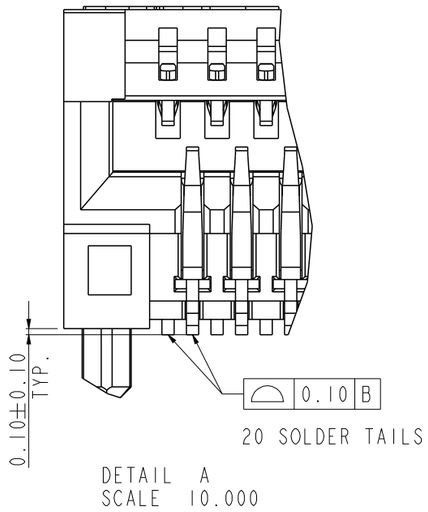

DETAIL A
SCALE 10.000

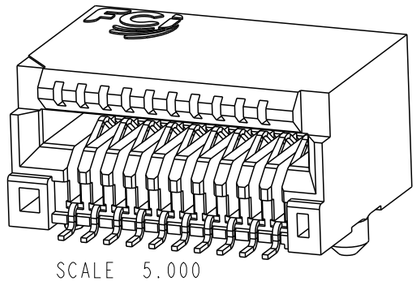

SCALE 5.000

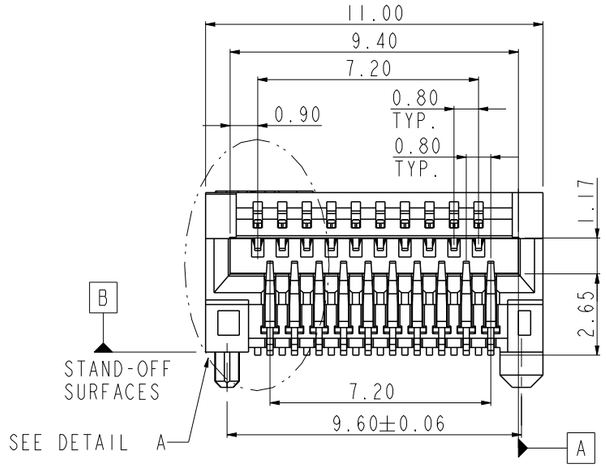

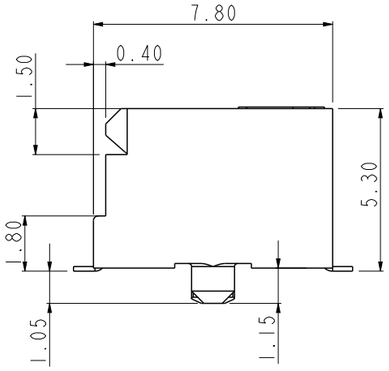

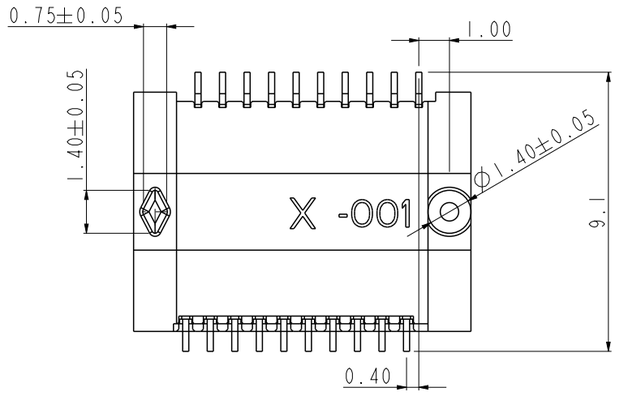

NOTE:
1. Material:
   HOUSING: HIGH TEMPERATURE LCP,BLACK
   UL 94 V-O FLAME RETARDANT.
   TERMINAL: NICKEL COPPER ALLOY.
   PLATING SPEC AS BELOW:
   FOR CONTACT AREA:
   -101LF FOR 0.76 MICROMETERS MIN. THICKNESS GOLD.
   -201LF FOR 0.38 MICROMETERS MIN. THICKNESS GOLD.
   -901LF FOR 0.76 MICROMETERS MIN. THICKNESS GXT.
   FOR SOLDER AREA:
   MATTE PURE TIN 3 MICROMETERS MIN.
   FOR UNDERPLATING:
   2.54 MICROMETERS MIN.THICKNESS NICKEL
2. PACKING SPEC. GS-14-1030.
3. PRODUCT SPEC. GS-12-557.
4. PART NUMBER SCHEME:(EX. 10084423-X01LF),
   PLEASE FIND THE PAGE 2 FOR OPTIONS.
5. LEAD FREE NOTES:
   5a.THE HOUSING WILL WITHSTAND EXPOSURE TO 260° C PEAK TEMPERATURE FOR 10 SECONDS IN A COVECTION, INFRA-RED OR VAPOR PHASE REFLOW OVEN.
   5b.THIS PRODUCT MEETS EUROPEAN UNION DIRECTIVES AND OTHER COUNTRY REGULATIONS AS DESCRIBED IN GS-22-008.
6. THIS CONNECTOR IS DESIGNED TO WORK WITH RAIL SYSTEM THAT ALLOW THE MODULE TO "FLOAT" IN THE VERTICAL PLANE AND FIND EQUILIBRIUM BETWEEN THE UPPER AND LOWER CONTACT ROWS. THIS CONNECTOR WILL NOT PERFORM PROPERLY IF USED IN SYSTEMS THAT MECHANICALLY BIAS THE MODULE IN THE VERTICAL PLANE SUCH AS RAIL SYSTEMS WITH EMI SPRINGS.

spec ref	*			dr	Junon Huang	2009/04/21	projection
tolerance std ISO 406 ISO 1101	TOLERANCES UNLESS OTHERWISE SPECIFIED			eng	De-Feng, Qin	2012/03/22	MM
				chr	Terry Qiu	2012/03/26	
				appr	Pei-Ming Zheng	2012/03/26	product family
surface ✓	linear	0.X	±0.50	title	ASSEMBLY OF STANDARD TYPE.20 POS RIGHT ANGLE TYPE,EDGE CARD CONNECTOR	dwg no	10084423-101
		0.XX	±0.25				
		0.XXX	±0.10				
ISO 1302	angular	0°	±2°	www.fci.com	cat. no. *	Product - Customer Drw	

size	scale	rev
A3	5.000	E
ecn no	ELX-DG-010777-1	
rel level	Released	
sheet 1 of 2		

Copyright FCI.

PRODUCT NO
10084423-X01LF

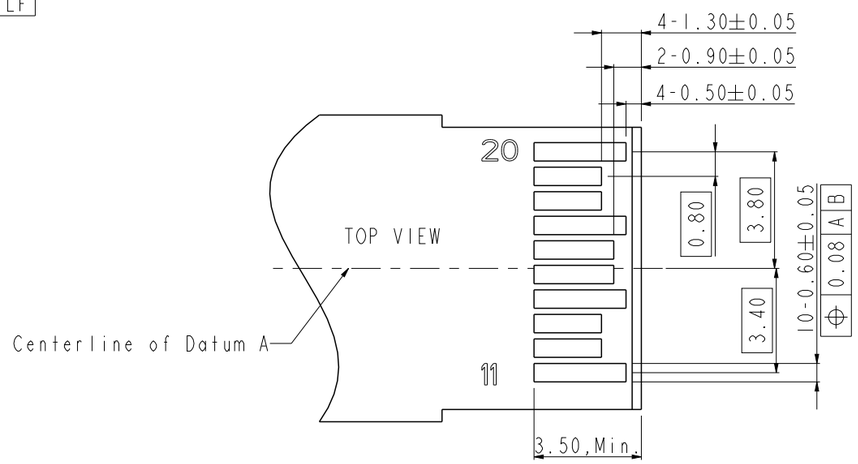

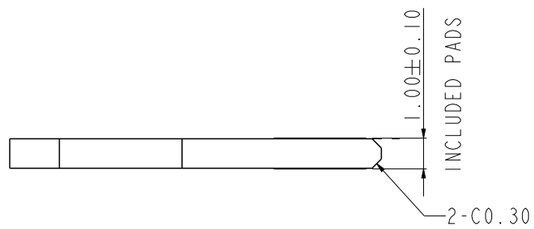

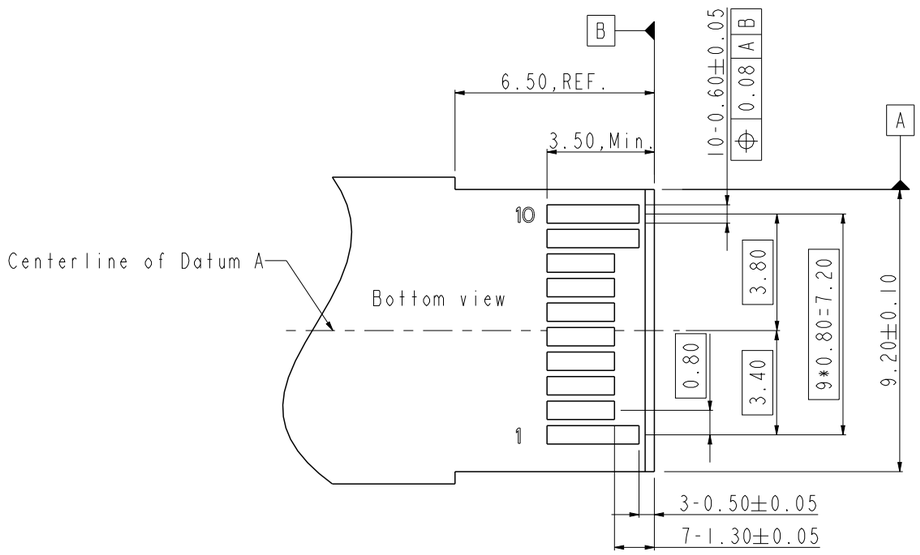

RECOMMENDED LAYOUT
MATING PCB SIDE

PART NUMBER	TERMINALS (Contact plating options)	TERMINALS (Underplating and Solder tail plating)	REMARK
10084423-101LF	0.76um, Min.Gold	Underplating:2.54um Min. Nickel overall. Solder tail: 3um Min. Matte Tin.	
10084423-201LF	0.38um, Min. Gold	Underplating:2.54um Min. Nickel overall. Solder tail: 3um Min. Matte Tin.	
10084423-901LF	0.76um, Min.GXT	Underplating:2.54um Min. Nickel overall. Solder tail: 3um Min. Matte Tin.	

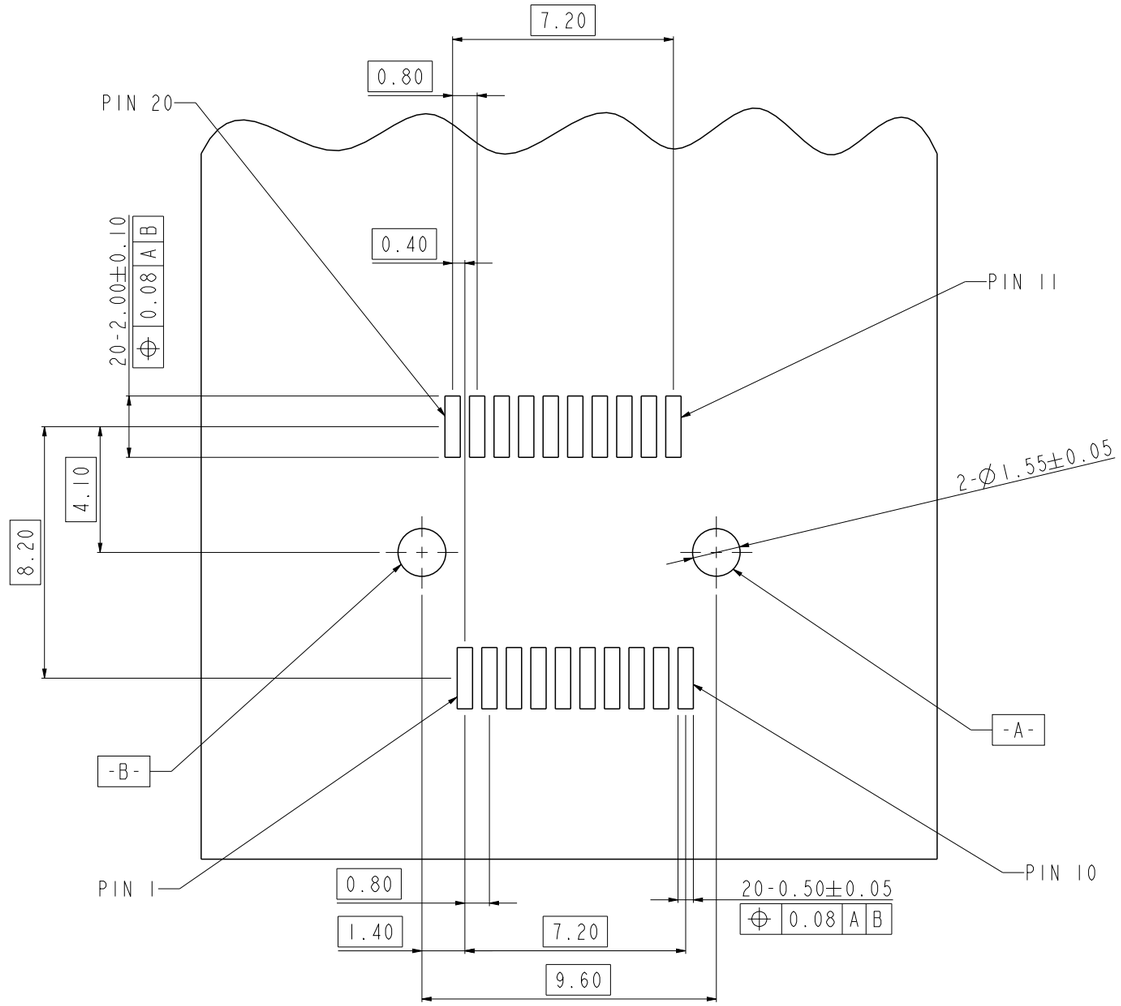

RECOMMENDED PCB LAYOUT
CONNECTOR MOUNTING SIDE

spec ref	*			dr	Junon Huang	2009/04/21	
tolerance std ISO 406 ISO 1101	TOLERANCES UNLESS OTHERWISE SPECIFIED			eng	De-Feng, Qin	2012/03/22	
				chr	Terry Qiu	2012/03/26	
				appr	Pei-Ming Zheng	2012/03/26	
surface ✓	linear	0.X	±0.25				
		0.XX	±0.13				
		0.XXX	±0.05				
ISO 1302	angular	0°	±2°				

projection | MM | size A3 | scale 5.000
ecn no ELX-DG-010777-1
product family | rel level Released

FCI | title: ASSEMBLY OF STANDARD TYPE.20 POS RIGHT ANGLE TYPE,EDGE CARD CONNECTOR | dwg no 10084423-101 | rev E
www.fci.com | cat. no. * | Product - Customer Drw | sheet 2 of 2

Copyright FCI.

Pro/E File - REV C - 2009-06-09

OCEAN CHIPS
Океан Электроники
Поставка электронных компонентов

Компания «Океан Электроники» предлагает заключение долгосрочных отношений при поставках импортных электронных компонентов на взаимовыгодных условиях!

Наши преимущества:

- Поставка оригинальных импортных электронных компонентов напрямую с производств Америки, Европы и Азии, а так же с крупнейших складов мира;
- Широкая линейка поставок активных и пассивных импортных электронных компонентов (более 30 млн. наименований);
- Поставка сложных, дефицитных, либо снятых с производства позиций;
- Оперативные сроки поставки под заказ (от 5 рабочих дней);
- Экспресс доставка в любую точку России;
- Помощь Конструкторского Отдела и консультации квалифицированных инженеров;
- Техническая поддержка проекта, помощь в подборе аналогов, поставка прототипов;
- Поставка электронных компонентов под контролем ВП;
- Система менеджмента качества сертифицирована по Международному стандарту ISO 9001;
- При необходимости вся продукция военного и аэрокосмического назначения проходит испытания и сертификацию в лаборатории (по согласованию с заказчиком);
- Поставка специализированных компонентов военного и аэрокосмического уровня качества (Xilinx, Altera, Analog Devices, Intersil, Interpoint, Microsemi, Actel, Aeroflex, Peregrine, VPT, Syfer, Eurofarad, Texas Instruments, MS Kennedy, Miteq, Cobham, E2V, MA-COM, Hittite, Mini-Circuits, General Dynamics и др.);

Компания «Океан Электроники» является официальным дистрибьютором и эксклюзивным представителем в России одного из крупнейших производителей разъемов военного и аэрокосмического назначения **«JONHON»**, а так же официальным дистрибьютором и эксклюзивным представителем в России производителя высокотехнологичных и надежных решений для передачи СВЧ сигналов **«FORSTAR»**.

AVIC JONHON

«JONHON» (основан в 1970 г.)

Разъемы специального, военного и аэрокосмического назначения:

(Применяются в военной, авиационной, аэрокосмической, морской, железнодорожной, горно- и нефтедобывающей отраслях промышленности)

«FORSTAR» (основан в 1998 г.)

ВЧ соединители, коаксиальные кабели, кабельные сборки и микроволновые компоненты:

(Применяются в телекоммуникациях гражданского и специального назначения, в средствах связи, РЛС, а так же военной, авиационной и аэрокосмической отраслях промышленности).

FORSTAR®

Телефон: 8 (812) 309-75-97 (многоканальный)
Факс: 8 (812) 320-03-32
Электронная почта: ocean@oceanchips.ru
Web: http://oceanchips.ru/
Адрес: 198099, г. Санкт-Петербург, ул. Калинина, д. 2, корп. 4, лит. А