HIGH CURRENT MULTILAYER CHIP BEAD

ACML-0603H

RoHS Compliant

1.6 x 0.8 x 0.8mm

FEATURES:

- Multilayer monolithic structure yields high reliability
- Unique terminal electrode structure ensures permissable currents
- High impedence over a wide frequency range

APPLICATIONS:

- Audio & Video Equipment
- Automotive Electrical Equipment
- Communication Equipment
- OA Equipment

STANDARD SPECIFICATIONS:

PARAMETERS	
ABRACON P/N:	ACML-0603H-xxx Series
Operating temperature:	-55°C to + 125°C
Storage temperature:	-55°C to + 125°C

Part Number	Z (Ω) ±25%	Test Freq MHz	Rdc Ω Max	Ir mA Max
ACML-0603H-050	5	100	0.03	2000
ACML-0603H-110	11	100	0.03	2000
ACML-0603H-310	31	100	0.05	1500
ACML-0603H-600	60	100	0.08	1500
ACML-0603H-121	120	100	0.1	1200
ACML-0603H-221	220	100	0.15	1000
ACML-0603H-301	300	100	0.2	1000
ACML-0603H-501	500	100	0.28	800
ACML-0603H-601	600	100	0.35	800

Ir: Rated current applied when the chip surface temperature rise 20°C

OPTIONS AND PART IDENTIFICATION:

(Left blank if standard)

ACML - 0603H - □□□ - □

Impedance
Please refer to the tables above.

Packaging	
T	Tape and Reel

TYPICAL ELECTRICAL CHARACTERISTICS:

ACML-0603H-310

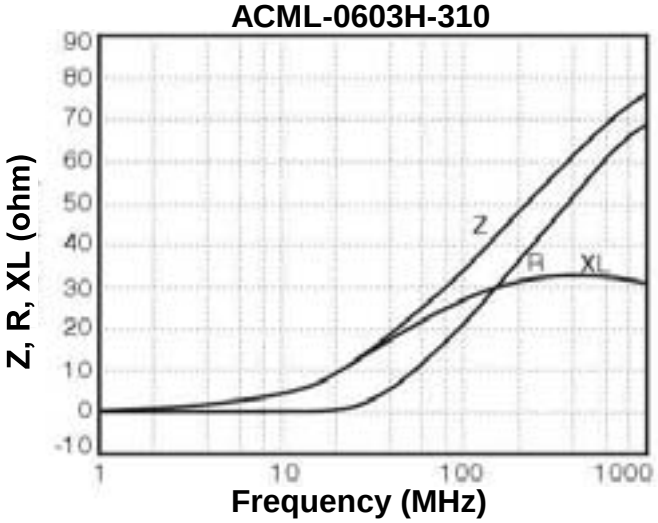

ACML-0603H-151

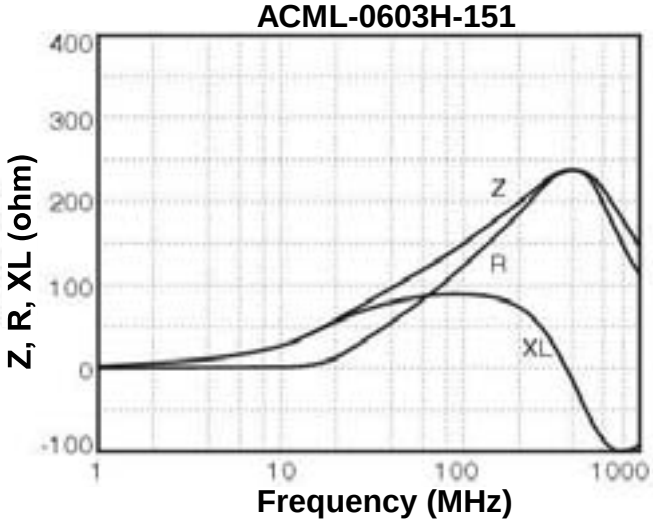

30332 Esperanza, Rancho Santa Margarita, California 92688
tel 949-546-8000 | fax 949-546-8001 | www.abracon.com

HIGH CURRENT MULTILAYER CHIP BEAD

ACML-0603H

RoHS Compliant

1.6 x 0.8 x 0.8mm

OUTLINE DRAWING:

Dimensions: Inches (mm)

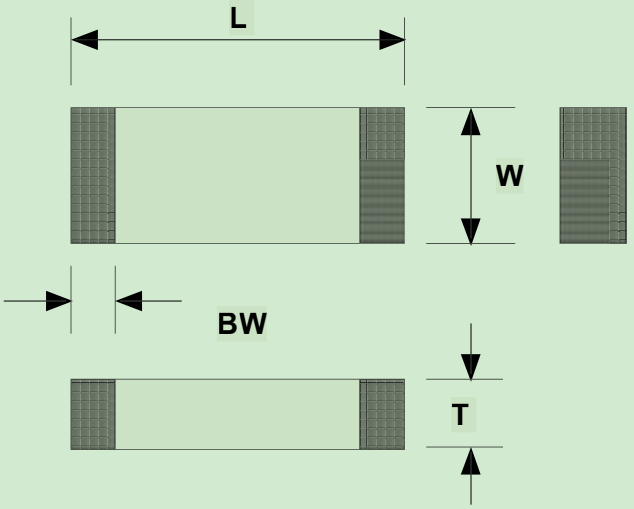

Length (L)	0.063±0.006 (1.60±0.15)
Width (W)	0.031±0.006 (0.80±0.15)
Thickness (T)	0.031±0.006 (0.80±0.15)
Termination (BW)	0.012±0.008 (0.30±0.20)

TAPE & REEL: Tape and reel 4,000pcs/reel

Dimensions of Reel

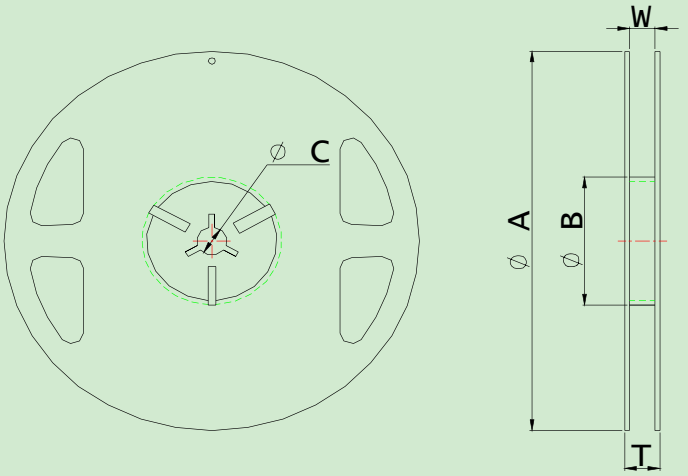

	mm
A	178±2
B	60±2
C	13.0±0.5
W	10.0±1.15
T	12.0±1.0

Dimensions of Tape

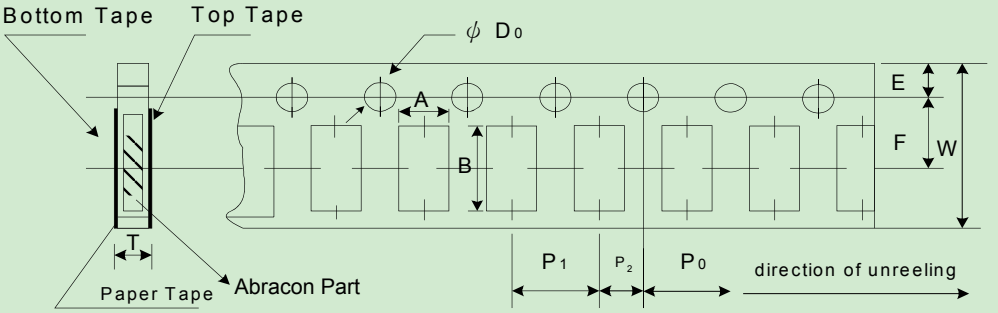

Codes	A	B	W	E	F
ACML-0603H	1.05±0.15	1.90±0.15	8.00±0.3	1.75±0.1	4.0±0.1

Codes	P_0	P_1	P_2	ΦD_0	T
ACML-0603H	4.00±0.10	4.00±0.10	2.00±0.05	1.55±0.05	1.0±0.03

Dimension: mm

30332 Esperanza, Rancho Santa Margarita, California 92688
tel 949-546-8000 | fax 949-546-8001 | www.abracon.com

OCEAN CHIPS
Океан Электроники
Поставка электронных компонентов

Компания «Океан Электроники» предлагает заключение долгосрочных отношений при поставках импортных электронных компонентов на взаимовыгодных условиях!

Наши преимущества:

- Поставка оригинальных импортных электронных компонентов напрямую с производств Америки, Европы и Азии, а так же с крупнейших складов мира;
- Широкая линейка поставок активных и пассивных импортных электронных компонентов (более 30 млн. наименований);
- Поставка сложных, дефицитных, либо снятых с производства позиций;
- Оперативные сроки поставки под заказ (от 5 рабочих дней);
- Экспресс доставка в любую точку России;
- Помощь Конструкторского Отдела и консультации квалифицированных инженеров;
- Техническая поддержка проекта, помощь в подборе аналогов, поставка прототипов;
- Поставка электронных компонентов под контролем ВП;
- Система менеджмента качества сертифицирована по Международному стандарту ISO 9001;
- При необходимости вся продукция военного и аэрокосмического назначения проходит испытания и сертификацию в лаборатории (по согласованию с заказчиком);
- Поставка специализированных компонентов военного и аэрокосмического уровня качества (Xilinx, Altera, Analog Devices, Intersil, Interpoint, Microsemi, Actel, Aeroflex, Peregrine, VPT, Syfer, Eurofarad, Texas Instruments, MS Kennedy, Miteq, Cobham, E2V, MA-COM, Hittite, Mini-Circuits, General Dynamics и др.);

Компания «Океан Электроники» является официальным дистрибьютором и эксклюзивным представителем в России одного из крупнейших производителей разъемов военного и аэрокосмического назначения **«JONHON»**, а так же официальным дистрибьютором и эксклюзивным представителем в России производителя высокотехнологичных и надежных решений для передачи СВЧ сигналов **«FORSTAR»**.

AVIC JONHON

«JONHON» (основан в 1970 г.)

Разъемы специального, военного и аэрокосмического назначения:

(Применяются в военной, авиационной, аэрокосмической, морской, железнодорожной, горно- и нефтедобывающей отраслях промышленности)

«FORSTAR» (основан в 1998 г.)

ВЧ соединители, коаксиальные кабели, кабельные сборки и микроволновые компоненты:

(Применяются в телекоммуникациях гражданского и специального назначения, в средствах связи, РЛС, а так же военной, авиационной и аэрокосмической отраслях промышленности).

FORSTAR®

Телефон: 8 (812) 309-75-97 (многоканальный)
Факс: 8 (812) 320-03-32
Электронная почта: ocean@oceanchips.ru
Web: http://oceanchips.ru/
Адрес: 198099, г. Санкт-Петербург, ул. Калинина, д. 2, корп. 4, лит. А