eBOX550-100-FL

Fanless Embedded System with AMD G-Series APU T40E 1.0 GHz and VGA & DisplayPort for Dual Display

▲ Front view

EN60950 IP40 Low Power DualView DDR3 CFast™ AiRD

Features

- AMD G-series APU T40E 1.0 GHz onboard
- Supports VGA+DisplayPort dual view
- DDR3-1066/1333 SO-DIMM max. up to 4 GB
- One 2.5" SATA drive bay and 1 CFast™ slot
- 1 internal PCI Express Mini Card slot
- Supports Jumbo Frame

▲ Rear view

Specifications

Standard Color	Silver-Black
Construction	Aluminum extrusion and heavy-duty steel, IP40
CPU	AMD G-Series APU T40E 1.0 GHz
System Memory	1 x 204-pin DDR3-1066/1333 SO-DIMM max. up to 4 GB
Chipset	AMD A50M FCH
BIOS	AMI
System I/O Outlet	1 x VGA 1 x DisplayPort 1 x Audio (Mic-in/Line-out) 2 x 10/100/1000Mbps Ethernet (Realtek RTL8111E) 4 x USB 2.0 1 x SMA type connector opening for antenna 1 x VDC power input connector 1 x ATX power switch
Watchdog Timer	255 levels, 1~255 sec.
Storage	1 x 2.5" SATA HDD drive bay 1 x CFast™ slot
Expansion Interface	1 x PCI Express Mini Card slot (USB+PCI Express signal)
System Indicator	1 x green LED for system power-on 1 x orange LED for HDD active
Power Supply	Screw type AC 60W adapter Input: AC 90~264V Output: DC12V@5A
Operating Temperature	-10°C ~ +45°C (14°F ~ 113°F) (with W.T. HDD)
Storage Temperature	-20°C ~ +80°C (-4°F ~ +176°F)
Humidity	10%~90% , non-condensing
Vibration Endurance	2 Grms w/ CFast™ (5-500Hz, X, Y, Z directions)
Dimensions	160.4 mm (6.31") (W) x 135.4 mm(5.33") (D) x 60 mm (2.36") (H)
Weight (net/gross)	2.5 kg /4.5 kg
Certification	CE, EN60950 compliance
EOS Support	XPE, Linux, WES

* XPE: Windows® XP Embedded
* WES: Windows® XP Embedded Standard
* WES7: Windows® XP Embedded Standard 7
* WES8: Windows® XP Embedded Standard 8

Packing List

1 x quick manual
1 x driver CD
1 x screw pack
4 x foot pad
1 x power adapter
2 x CFast™ mylar
1 x HDD mylar
1 x power cord

Power Protection

AC Version
OVP (over voltage protection)
OCP (over current protection)
SCP (short circuit protection)

Ordering Information

Standard	
eBOX550-100-FL-T40E-1.0G	Fanless embedded system with AMD G-Series APU T40E 1.0 GHz, VGA, DisplayPort, 2 GbE LAN, 4 USB, AC- DC 60W adapter, CFast™ & HDD support

Optional	
2.5" SATA HDD	40 GB or above
2.5" SATA SSD	4 GB or above
DDR3 SODIMM	Max. 4 GB
CFast™	1 GB or above
Din rail kit	
Wall mount kit	
Power cord	

*Specifications and certifications are based on options and may vary.

Dimensions

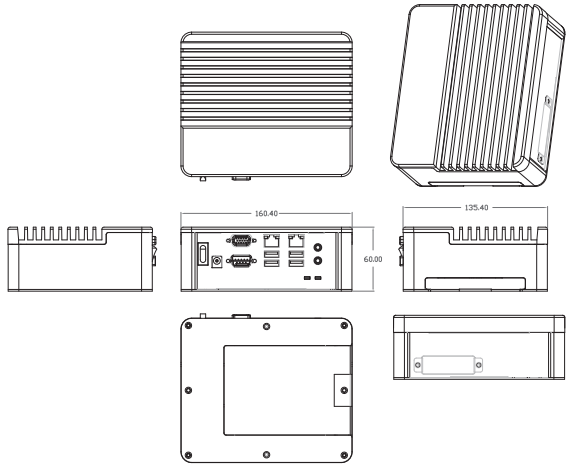

* All specifications and photos are subject to change without notice.
© 2014 Axiomtek Co., Ltd. All rights reserved.

OCEAN CHIPS
Океан Электроники
Поставка электронных компонентов

Компания «Океан Электроники» предлагает заключение долгосрочных отношений при поставках импортных электронных компонентов на взаимовыгодных условиях!

Наши преимущества:

- Поставка оригинальных импортных электронных компонентов напрямую с производств Америки, Европы и Азии, а так же с крупнейших складов мира;
- Широкая линейка поставок активных и пассивных импортных электронных компонентов (более 30 млн. наименований);
- Поставка сложных, дефицитных, либо снятых с производства позиций;
- Оперативные сроки поставки под заказ (от 5 рабочих дней);
- Экспресс доставка в любую точку России;
- Помощь Конструкторского Отдела и консультации квалифицированных инженеров;
- Техническая поддержка проекта, помощь в подборе аналогов, поставка прототипов;
- Поставка электронных компонентов под контролем ВП;
- Система менеджмента качества сертифицирована по Международному стандарту ISO 9001;
- При необходимости вся продукция военного и аэрокосмического назначения проходит испытания и сертификацию в лаборатории (по согласованию с заказчиком);
- Поставка специализированных компонентов военного и аэрокосмического уровня качества (Xilinx, Altera, Analog Devices, Intersil, Interpoint, Microsemi, Actel, Aeroflex, Peregrine, VPT, Syfer, Eurofarad, Texas Instruments, MS Kennedy, Miteq, Cobham, E2V, MA-COM, Hittite, Mini-Circuits, General Dynamics и др.);

Компания «Океан Электроники» является официальным дистрибьютором и эксклюзивным представителем в России одного из крупнейших производителей разъемов военного и аэрокосмического назначения **«JONHON»**, а так же официальным дистрибьютором и эксклюзивным представителем в России производителя высокотехнологичных и надежных решений для передачи СВЧ сигналов **«FORSTAR»**.

AVIC JONHON

«JONHON» (основан в 1970 г.)

Разъемы специального, военного и аэрокосмического назначения:

(Применяются в военной, авиационной, аэрокосмической, морской, железнодорожной, горно- и нефтедобывающей отраслях промышленности)

«FORSTAR» (основан в 1998 г.)

ВЧ соединители, коаксиальные кабели, кабельные сборки и микроволновые компоненты:

(Применяются в телекоммуникациях гражданского и специального назначения, в средствах связи, РЛС, а так же военной, авиационной и аэрокосмической отраслях промышленности).

FORSTAR®

Телефон: 8 (812) 309-75-97 (многоканальный)
Факс: 8 (812) 320-03-32
Электронная почта: ocean@oceanchips.ru
Web: http://oceanchips.ru/
Адрес: 198099, г. Санкт-Петербург, ул. Калинина, д. 2, корп. 4, лит. А