THIS DRAWING IS UNPUBLISHED. RELEASED FOR PUBLICATION -, N/A.
© COPYRIGHT N/A BY TYCO ELECTRONICS CORPORATION. ALL RIGHTS RESERVED.

LOC	DIST
DF	SO

REVISIONS

P	LTR	DESCRIPTION	DATE	DWN	APVD
	Z	REV PER ECO-05-002582	06-05	AA	DE

PART NO.	'A' 1	LEAD COLOR	REMARKS	
862547-1	6.00 [152.4]	WHITE	4	
862547-2	8.00 [203.2]		4	
862547-3	10.00 [254.0]		4	
862547-4	12.00 [304.8]		4	
862547-5	15.00 [381.0]		4	
862547-6	18.00 [457.2]		4	
862547-7	21.00 [533.4]			OBSOLETE
862547-8	24.00 [609.6]		4	
862547-9	36.00 [914.4]		4	
1-862547-0	19.00 [482.6]			OBSOLETE
1-862547-1	20.00 [508.0]			OBSOLETE
1-862547-2	9.00 [228.6]		4	
1-862547-3	40.00 [1016.0]			OBSOLETE
1-862547-4	600.00 [15240.0]			OBSOLETE
1-862547-5	11.25 [285.8]			OBSOLETE
1-862547-6	30.00 [762.0]			OBSOLETE
1-862547-7	60.00 [1524.0]			OBSOLETE
1-862547-8	14.50 [368.3]			OBSOLETE
1-862547-9	48.00 [1219.2]		4	
2-862547-0	72.00 [1828.8]		4	
2-862547-1	180.00 [4572.0]			OBSOLETE
2-862547-2	22.00 [558.8]			OBSOLETE
2-862547-3	23.00 [584.2]			OBSOLETE
2-862547-4	26.00 [660.4]			OBSOLETE
2-862547-5	240.00 [6096.0]		4	
2-862547-6	16.50 [419.1]			OBSOLETE
2-862547-7	33.00 [838.2]		4	
2-862547-8	96.00 [2438.4]		4	
2-862547-9	144.00 [3657.6]	WHITE	4	
3-862547-0	40.00 [1016.0]	BLUE	4	
5-862547-2	8.00 [203.2]	WHITE	6	
5-862547-4	12.00 [304.8]		6	
5-862547-6	18.00 [457.2]		6	
6-862547-2	9.00 [228.6]		6	
6-862547-9	48.00 [1219.2]		6	
7-862547-7	33.00 [838.2]	WHITE	6	

1. TOLERANCE OF LEAD LENGTH:
   UP TO 24 INCHES [609.6] = ±.12 [±3.0]
   24 INCHES [609.6] & UP = 1%
2. MARKED PER MIL-STD-130.
3. TO MATE WITH AMP LGH-1/2L RECEPTACLE WITH .89 [22.6] BARREL DEPTH.
4. PIGTAIL IS SOLDER DIPPED.
5. OPERATING VOLTAGE: 15 KVDC AT 0 TO 70,000 FEET, -55°C TO 125°C.
6. INSULATION CUT TO LENGTH, BUT NOT REMOVED.

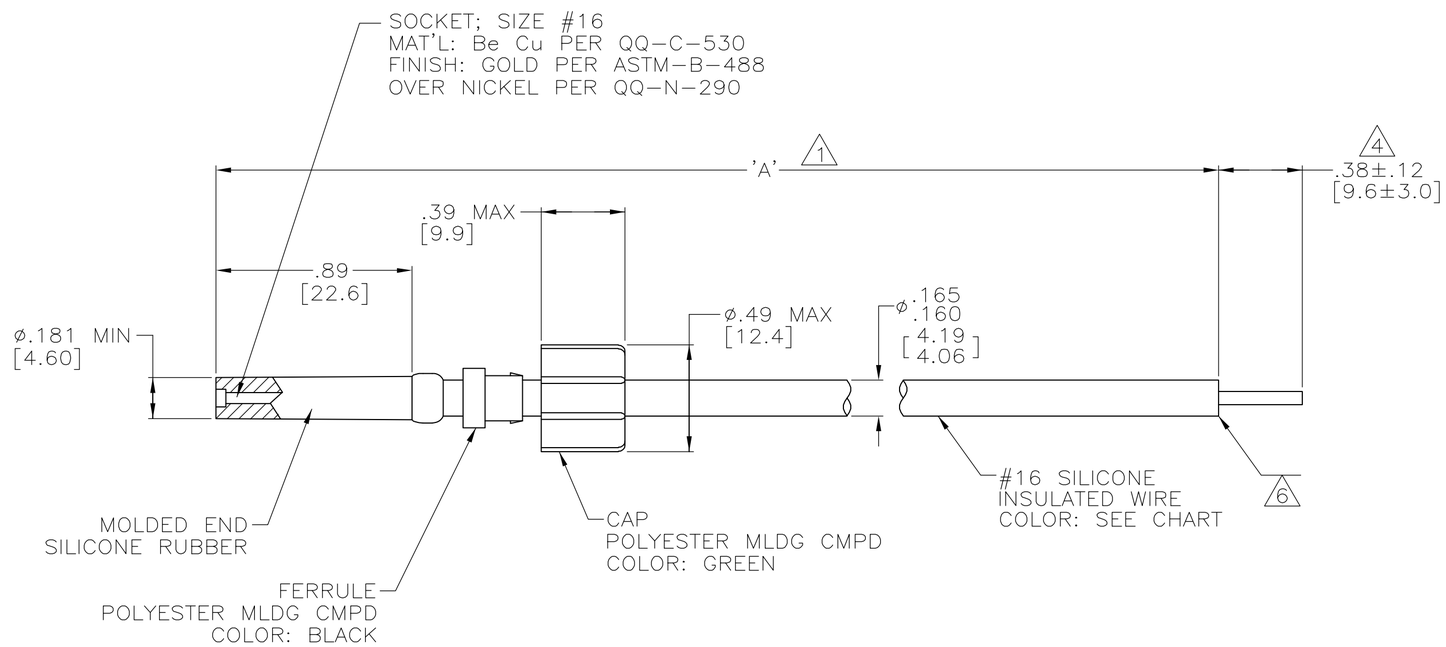

862547

THIS DRAWING IS A CONTROLLED DOCUMENT.

DIMENSIONS: INCHES

TOLERANCES UNLESS OTHERWISE SPECIFIED:
0 PLC ± -
1 PLC ± -
2 PLC ± .02 [0.5]
3 PLC ± -
4 PLC ± -
ANGLES ± -

MATERIAL: SEE CALLOUTS
FINISH: SEE CALLOUTS

DWN C.C.THOMAS 13-MAR-90
CHK D. EABY 13-MAR-90
APVD D. EABY 13-MAR-90
PRODUCT SPEC —
APPLICATION SPEC —
WEIGHT —

Tyco Electronics Corporation
Harrisburg, Pa 17105-3608

NAME: LEAD ASSEMBLY, POS STOP SGL END, LGH-1/2L —

SIZE	CAGE CODE	DRAWING NO	RESTRICTED TO
A2	00779	C-862547	—

CUSTOMER DRAWING | SCALE 2:1 | SHEET 1 OF 1 | REV Z

OCEAN CHIPS
Океан Электроники
Поставка электронных компонентов

Компания «Океан Электроники» предлагает заключение долгосрочных отношений при поставках импортных электронных компонентов на взаимовыгодных условиях!

Наши преимущества:

- Поставка оригинальных импортных электронных компонентов напрямую с производств Америки, Европы и Азии, а так же с крупнейших складов мира;
- Широкая линейка поставок активных и пассивных импортных электронных компонентов (более 30 млн. наименований);
- Поставка сложных, дефицитных, либо снятых с производства позиций;
- Оперативные сроки поставки под заказ (от 5 рабочих дней);
- Экспресс доставка в любую точку России;
- Помощь Конструкторского Отдела и консультации квалифицированных инженеров;
- Техническая поддержка проекта, помощь в подборе аналогов, поставка прототипов;
- Поставка электронных компонентов под контролем ВП;
- Система менеджмента качества сертифицирована по Международному стандарту ISO 9001;
- При необходимости вся продукция военного и аэрокосмического назначения проходит испытания и сертификацию в лаборатории (по согласованию с заказчиком);
- Поставка специализированных компонентов военного и аэрокосмического уровня качества (Xilinx, Altera, Analog Devices, Intersil, Interpoint, Microsemi, Actel, Aeroflex, Peregrine, VPT, Syfer, Eurofarad, Texas Instruments, MS Kennedy, Miteq, Cobham, E2V, MA-COM, Hittite, Mini-Circuits, General Dynamics и др.);

Компания «Океан Электроники» является официальным дистрибьютором и эксклюзивным представителем в России одного из крупнейших производителей разъемов военного и аэрокосмического назначения **«JONHON»**, а так же официальным дистрибьютором и эксклюзивным представителем в России производителя высокотехнологичных и надежных решений для передачи СВЧ сигналов **«FORSTAR»**.

AVIC JONHON

«JONHON» (основан в 1970 г.)

Разъемы специального, военного и аэрокосмического назначения:

(Применяются в военной, авиационной, аэрокосмической, морской, железнодорожной, горно- и нефтедобывающей отраслях промышленности)

«FORSTAR» (основан в 1998 г.)

ВЧ соединители, коаксиальные кабели, кабельные сборки и микроволновые компоненты:

(Применяются в телекоммуникациях гражданского и специального назначения, в средствах связи, РЛС, а так же военной, авиационной и аэрокосмической отраслях промышленности).

FORSTAR®

Телефон: 8 (812) 309-75-97 (многоканальный)
Факс: 8 (812) 320-03-32
Электронная почта: ocean@oceanchips.ru
Web: http://oceanchips.ru/
Адрес: 198099, г. Санкт-Петербург, ул. Калинина, д. 2, корп. 4, лит. А