OD1238-48HB

DC Fan - 48V
120x38mm (4.7”x 1.5”)

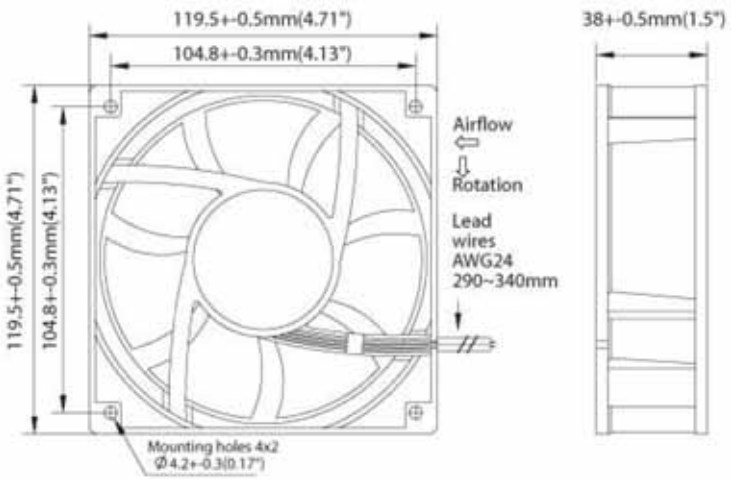

Frame	PBT, UL94V-0	Notes	
Impeller	PBT, UL94V-0	Date: 051813	
Connection	Wire leads *	Available Options Speed Control Tachometer Alarm IP55 Salt Fog	
Motor	Brushless DC, auto restart, auto cutoff, polarity protected		
Bearing System	Dual ball bearing		
Insulation Resistance	10M ohm between lead wire and frame (500VDC)	* Lead Wires - 24AWG, 290 ~ 340mm in length	
Dielectric Strength	1 min. at 500VAC, max. leakage < 500mA		
Temperature Range	-15C ~ +65C	Performance data +/- 10%	
Life Expectancy	65000 hours (45C) L10		

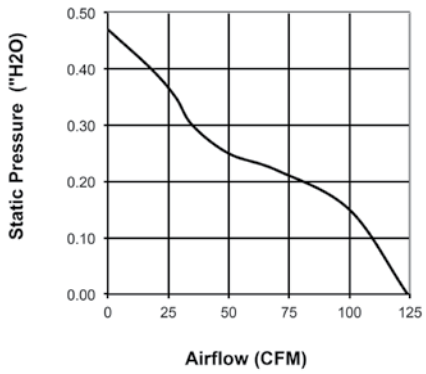

Model Number	OD1238-48HB
Part Number	123444000
Nominal Voltage	48 VDC
Voltage Range	28 ~ 55 VDC
Rated Current	0.10 A (~ 0.29)
Input Power	5.5W (~ 14W)
Rated Speed (RPM)	2900
Airflow (CFM)	124
Noise Level (dB)	44
Max. Static Pressure (“ H_2O)	0.47

Knight Electronics, Inc
10557 Metric Dr.
Dallas, Texas 75243
214-340-0265

RoHS Compliant

OrionFans.com
Information and data
is subject to change without
prior notification

OCEAN CHIPS
Океан Электроники
Поставка электронных компонентов

Компания «Океан Электроники» предлагает заключение долгосрочных отношений при поставках импортных электронных компонентов на взаимовыгодных условиях!

Наши преимущества:

- Поставка оригинальных импортных электронных компонентов напрямую с производств Америки, Европы и Азии, а так же с крупнейших складов мира;
- Широкая линейка поставок активных и пассивных импортных электронных компонентов (более 30 млн. наименований);
- Поставка сложных, дефицитных, либо снятых с производства позиций;
- Оперативные сроки поставки под заказ (от 5 рабочих дней);
- Экспресс доставка в любую точку России;
- Помощь Конструкторского Отдела и консультации квалифицированных инженеров;
- Техническая поддержка проекта, помощь в подборе аналогов, поставка прототипов;
- Поставка электронных компонентов под контролем ВП;
- Система менеджмента качества сертифицирована по Международному стандарту ISO 9001;
- При необходимости вся продукция военного и аэрокосмического назначения проходит испытания и сертификацию в лаборатории (по согласованию с заказчиком);
- Поставка специализированных компонентов военного и аэрокосмического уровня качества (Xilinx, Altera, Analog Devices, Intersil, Interpoint, Microsemi, Actel, Aeroflex, Peregrine, VPT, Syfer, Eurofarad, Texas Instruments, MS Kennedy, Miteq, Cobham, E2V, MA-COM, Hittite, Mini-Circuits, General Dynamics и др.);

Компания «Океан Электроники» является официальным дистрибьютором и эксклюзивным представителем в России одного из крупнейших производителей разъемов военного и аэрокосмического назначения **«JONHON»**, а так же официальным дистрибьютором и эксклюзивным представителем в России производителя высокотехнологичных и надежных решений для передачи СВЧ сигналов **«FORSTAR»**.

AVIC JONHON

«JONHON» (основан в 1970 г.)

Разъемы специального, военного и аэрокосмического назначения:

(Применяются в военной, авиационной, аэрокосмической, морской, железнодорожной, горно- и нефтедобывающей отраслях промышленности)

«FORSTAR» (основан в 1998 г.)

ВЧ соединители, коаксиальные кабели, кабельные сборки и микроволновые компоненты:

(Применяются в телекоммуникациях гражданского и специального назначения, в средствах связи, РЛС, а так же военной, авиационной и аэрокосмической отраслях промышленности).

FORSTAR®

Телефон: 8 (812) 309-75-97 (многоканальный)
Факс: 8 (812) 320-03-32
Электронная почта: ocean@oceanchips.ru
Web: http://oceanchips.ru/
Адрес: 198099, г. Санкт-Петербург, ул. Калинина, д. 2, корп. 4, лит. А