ECS-SR-B SERIES SMD CERAMIC RESONATOR

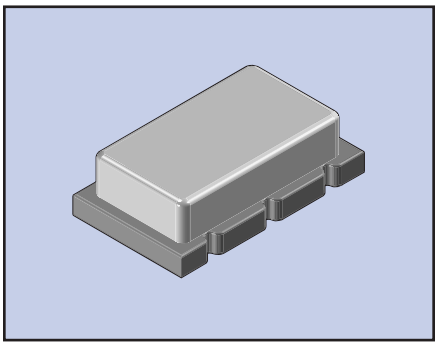

The ECS-SR-B Series SMD ceramic resonator incudes built in capacitors for simplification of oscillator circuits and reduces component count. The SMD ceramic resonator is an excellent low cost frequency control solution when absolute frequency accuracy is not important.

FEATURES

- Low profile SMD package
- Wide frequency range
- Built-in load capacitor
- Tape & Reel packaging

PART NUMBERING GUIDE *"EXAMPLE"*

MANUFACTURER		PACKAGE TYPE		FREQUENCY		VERSION		TAPE AND REEL PACKAGING
ECS	-	SR1	-	4.00	-	B	-	TR

Sample Part Number: ECS-SR1-4.00-B-TR, Tape & Reel Packaging

OPERATING CONDITIONS/ELECTRICAL CHARACTERISTICS

PART NUMBER *	FREQUENCY RANGE (MHz)	FREQUENCY ACCURACY @ 25˚C (%)	FREQUENCY STABILITY -20˚~ 80˚C (%)	AGING FOR TEN YEARS (%)	RESONANT RESISTANCE (Ω) MAX.	INTERNAL CAPACITANCE C1 & C2	INSULATION RESISTANCE @ 10 VDC
ECS-SR1-□-□□-B	2.00 ~ 8.0	±0.5	±0.3	±0.3	40	30 pF	100 M Ω Min.
ECS-SR2-□-□□-B	8.01 ~ 13.00	±0.5	±0.3	±0.3	40	30 pF	100 M Ω Min.
ECS-SR3-□-□□-B	13.1 ~ 20.00	±0.5	±0.3	±0.3	30	30 pF	100 M Ω Min.
ECS-SR4-□-□□-B	20.1 ~ 30.00	±0.5	±0.3	±0.3	55	30 pF	100 M Ω Min.

Complete part number to include frequency i.e. ECS-SR1-4.00-B-TR

PACKAGE DIMENSIONS (mm)

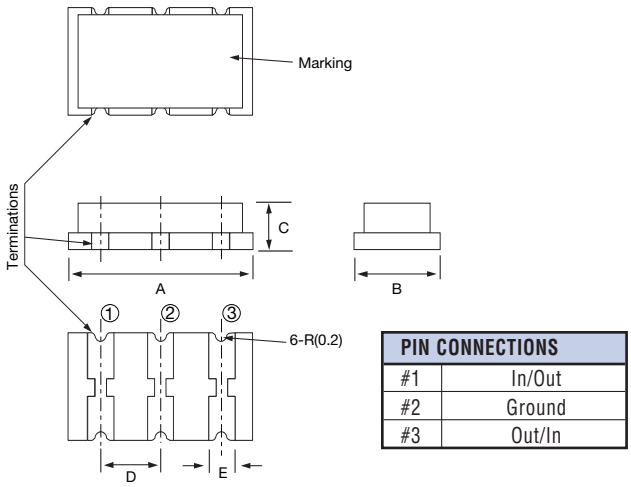

PIN CONNECTIONS	
#1	In/Out
#2	Ground
#3	Out/In

Figure 1) ECS-SR-B Series - Top, Side, Bottom & End views

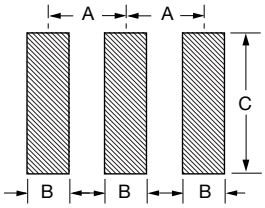

Figure 2) Land Pattern

PACKAGE TYPE	DIMENSIONS (mm)				
	A	B	C	D	E
ECS-SR1	7.5	3.3	2.2	2.5	1.5
ECS-SR2	8.3	3.5	1.8	2.5	1.0
ECS-SR3	6.0	3.5	1.8	1.9	1.2
ECS-SR4	6.0	5.0	1.8	1.9	1.2

PACKAGE TYPE	DIMENSIONS (mm)			
	A	B	C	D
ECS-SR1	2.5	1.5	4.0	1.7
ECS-SR2	2.5	1.2	4.7	1.2
ECS-SR3	1.9	1.2	4.2	1.2
ECS-SR4	1.9	1.2	5.5	1.2

ECS, INC. INTERNATIONAL *1105 S. RIDGEVIEW, OLATHE, KS 66062 • 913-782-7787 • 800-237-1041 • FAX 913-782-6991 • WWW.ECSXTAL.COM*

OCEAN CHIPS
Океан Электроники
Поставка электронных компонентов

Компания «Океан Электроники» предлагает заключение долгосрочных отношений при поставках импортных электронных компонентов на взаимовыгодных условиях!

Наши преимущества:

- Поставка оригинальных импортных электронных компонентов напрямую с производств Америки, Европы и Азии, а так же с крупнейших складов мира;
- Широкая линейка поставок активных и пассивных импортных электронных компонентов (более 30 млн. наименований);
- Поставка сложных, дефицитных, либо снятых с производства позиций;
- Оперативные сроки поставки под заказ (от 5 рабочих дней);
- Экспресс доставка в любую точку России;
- Помощь Конструкторского Отдела и консультации квалифицированных инженеров;
- Техническая поддержка проекта, помощь в подборе аналогов, поставка прототипов;
- Поставка электронных компонентов под контролем ВП;
- Система менеджмента качества сертифицирована по Международному стандарту ISO 9001;
- При необходимости вся продукция военного и аэрокосмического назначения проходит испытания и сертификацию в лаборатории (по согласованию с заказчиком);
- Поставка специализированных компонентов военного и аэрокосмического уровня качества (Xilinx, Altera, Analog Devices, Intersil, Interpoint, Microsemi, Actel, Aeroflex, Peregrine, VPT, Syfer, Eurofarad, Texas Instruments, MS Kennedy, Miteq, Cobham, E2V, MA-COM, Hittite, Mini-Circuits, General Dynamics и др.);

Компания «Океан Электроники» является официальным дистрибьютором и эксклюзивным представителем в России одного из крупнейших производителей разъемов военного и аэрокосмического назначения **«JONHON»**, а так же официальным дистрибьютором и эксклюзивным представителем в России производителя высокотехнологичных и надежных решений для передачи СВЧ сигналов **«FORSTAR»**.

AVIC JONHON

«JONHON» (основан в 1970 г.)

Разъемы специального, военного и аэрокосмического назначения:

(Применяются в военной, авиационной, аэрокосмической, морской, железнодорожной, горно- и нефтедобывающей отраслях промышленности)

«FORSTAR» (основан в 1998 г.)

ВЧ соединители, коаксиальные кабели, кабельные сборки и микроволновые компоненты:

(Применяются в телекоммуникациях гражданского и специального назначения, в средствах связи, РЛС, а так же военной, авиационной и аэрокосмической отраслях промышленности).

FORSTAR®

Телефон: 8 (812) 309-75-97 (многоканальный)
Факс: 8 (812) 320-03-32
Электронная почта: ocean@oceanchips.ru
Web: http://oceanchips.ru/
Адрес: 198099, г. Санкт-Петербург, ул. Калинина, д. 2, корп. 4, лит. А