THIS DRAWING IS UNPUBLISHED. RELEASED FOR PUBLICATION -,- .
© COPYRIGHT - By TE CONNECTIVITY ALL RIGHTS RESERVED.

LOC	DIST
HB	—

REVISIONS

P	LTR	DESCRIPTION		DATE	DWN	APVD
	D	ADD LOT.NO SYSTEM, SEE NOTE.5	ECO-12-014659	20-AUG-12	FS.H	BH.Y

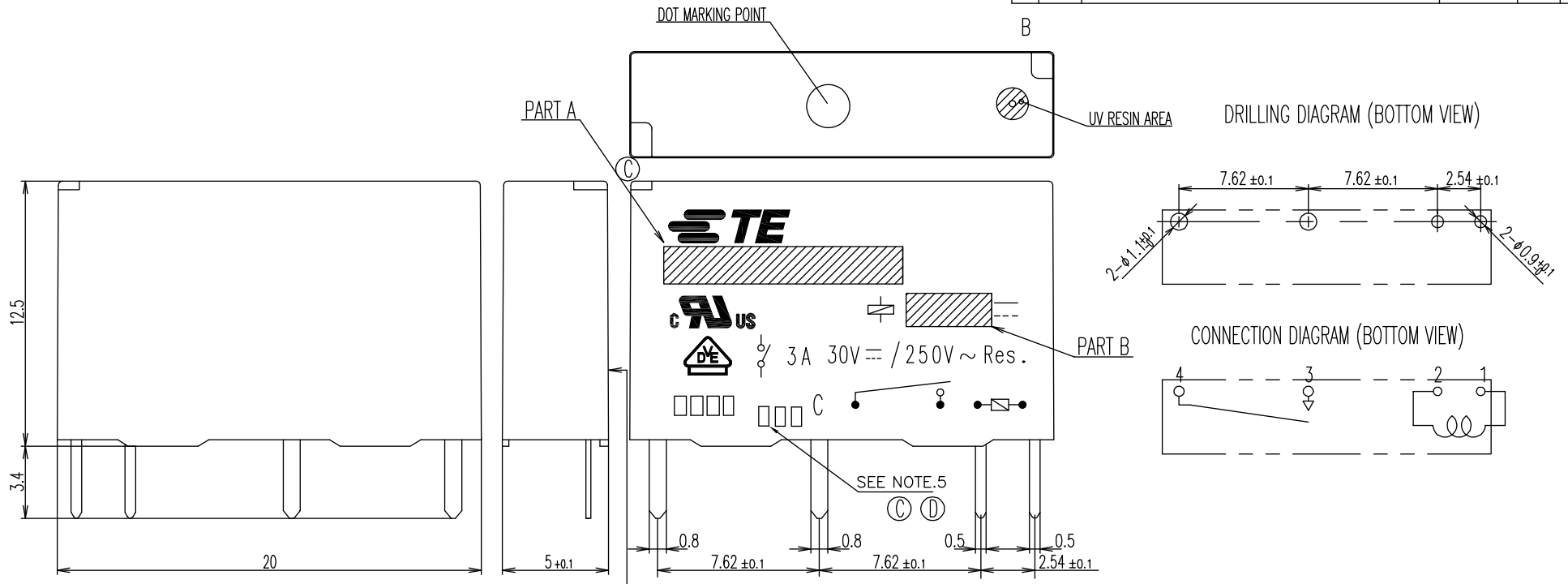

NOTE:
1. TERMINAL DIMENSION IS AFTER SOLDER DIP
   SOLDER DIP···Sn-3Ag-0.5Cu
2. LOT NO.SYSTEM AS FOLLOWING;

□□ □□
WEEKS
YEAR

Ⓒ 3.MARKING FROM INK CHANGE TO LASER
Ⓒ ~~4.ONE CHARACTER DISTINGUISH THE LINE IDENTITY, SUCH AS: A, B...~~
Ⓓ 5.ADD LOT NO. SYSTEM AS FOLLOWING;

1	1	A
I	II	III

I, DIGITS FOR DAY OF THE WEEK
1...MONDAY IN THIS WEEK;
2...TUESDAY IN THIS WEEK;
.....
7...SUNDAY IN THIS WEEK
II, DIGITS FOR SHIFT OF THE DAY
1...DAY SHIFT IN THIS DAY;
2...NIGHT SHIFT IN THIS DAY;
III, ONE CHARACTER DISTINGUISH THE LINE IDENTITY, SUCH AS: A,B.....Z

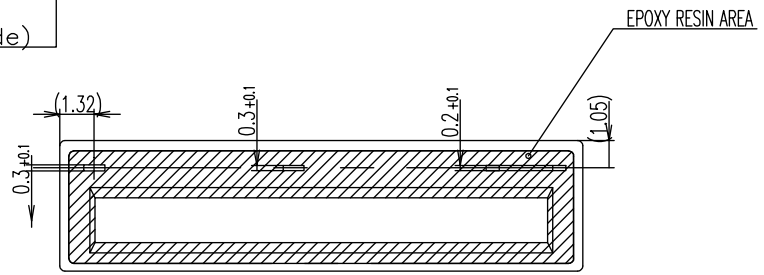

Diagram dimension	Tolerance
0.99mm max	±0.1mm
1 - 2.99mm	±0.2mm
3mm min	±0.3mm

Ⓐ ~~2.MEET UL1604~~
~~UL1604対応品~~

THIS DRAWING IS A CONTROLLED DOCUMENT.

DIMENSIONS: mm

TOLERANCES UNLESS OTHERWISE SPECIFIED:
0 PLC ± -
1 PLC ± -
2 PLC ± -
3 PLC ± -
4 PLC ± -
ANGLES ± -

MATERIAL -
FINISH -

DWN Y.OKAMOTO
CHK M.MOCHIZUKI
APVD A.NAGAI
PRODUCT SPEC —
APPLICATION SPEC —
WEIGHT —

TE Connectivity

NAME PCN-1**D3MHZ,100 CUSTOMER DRAWING

SIZE	CAGE CODE	DRAWING NO	RESTRICTED TO
A3	00779	C-1721095	—

CUSTOMER DRAWING | SCALE 5:1 | SHEET 1 OF 2 | REV D

1470-19 (3/11)

THIS DRAWING IS UNPUBLISHED. RELEASED FOR PUBLICATION –,– .
© COPYRIGHT – By TE CONNECTIVITY ALL RIGHTS RESERVED.

LOC	DIST
HB	–

REVISIONS

P	LTR	DESCRIPTION	DATE	DWN	APVD
	–	SEE SHEET 1	–	–	–

02

	24V	PCN-124D3MHZ	1-1721095-8	PCN-124D3MHZ,100	107-79043 (TRAY)	108-79629	REINFORCED INSURATION WASHABLE TYPE	A
PRELIMINARY	23.5V	PCN-123D3MHZ	1-1721095-7	PCN-123D3MHZ,100	107-79043 (TRAY)	108-79628		
	18V	PCN-118D3MHZ	1-1721095-6	PCN-118D3MHZ,100	107-79043 (TRAY)	108-79627		
	12V	PCN-112D3MHZ	1-1721095-5	PCN-112D3MHZ,100	107-79043 (TRAY)	108-79626		
	9V	PCN-109D3MHZ	1-1721095-4	PCN-109D3MHZ,100	107-79043 (TRAY)	108-79625		
PRELIMINARY	6V	PCN-106D3MHZ	1-1721095-3	PCN-106D3MHZ,100	107-79043 (TRAY)	108-79624		
	5V	PCN-105D3MHZ	1-1721095-2	PCN-105D3MHZ,100	107-79043 (TRAY)	108-79623		
	4.5V	PCN-104D3MHZ	1-1721095-1	PCN-104D3MHZ,100	107-79043 (TRAY)	108-79622		
PRELIMINARY	3V	PCN-103D3MHZ	1-1721095-0	PCN-103D3MHZ,100	107-79043 (TRAY)	108-79621		
DESCRIPTION	PART B	PART A	TE PART NO	EC TYPE NAME	PACKING SPECIFICATION	PRODUCT SPEC	DESCRIPTION	No.

	24V	PCN-124D3MHZ	1721095-9	PCN-124D3MHZ,100	107-79039 (TUBE)	108-79629	REINFORCED INSURATION WASHABLE TYPE	a
PRELIMINARY	23.5V	PCN-123D3MHZ	1721095-8	PCN-123D3MHZ,100	107-79039 (TUBE)	108-79628		
	18V	PCN-118D3MHZ	1721095-7	PCN-118D3MHZ,100	107-79039 (TUBE)	108-79627		
	12V	PCN-112D3MHZ	1721095-6	PCN-112D3MHZ,100	107-79039 (TUBE)	108-79626		
	9V	PCN-109D3MHZ	1721095-5	PCN-109D3MHZ,100	107-79039 (TUBE)	108-79625		
PRELIMINARY	6V	PCN-106D3MHZ	1721095-4	PCN-106D3MHZ,100	107-79039 (TUBE)	108-79624		
	5V	PCN-105D3MHZ	1721095-3	PCN-105D3MHZ,100	107-79039 (TUBE)	108-79623		
	4.5V	PCN-104D3MHZ	1721095-2	PCN-104D3MHZ,100	107-79039 (TUBE)	108-79622		
PRELIMINARY	3V	PCN-103D3MHZ	1721095-1	PCN-103D3MHZ,100	107-79039 (TUBE)	108-79621		
DESCRIPTION	PART B	PART A	TE PART NO	EC TYPE NAME	PACKING SPECIFICATION	PRODUCT SPEC	DESCRIPTION	No.

ITEM	DESCRIPTION	a	A
15	UV RESIN	AR	AR
14	CASE	1	1
13	EPOXY	AR	AR
12	MAGNETIC WIRE	AR	AR
11	CARD	1	1
10	ARMATURE	1	1
9	STATIONARY CONTACT	1	1
8	STATIONARY TERMINAL	1	1
7	MOVABLE CONTACT	2	2
6	MOVABLE TERMINAL	1	1
5	BASE	1	1
4	CORE	1	1
3	COIL TERMINAL B	1	1
2	COIL TERMINAL A	1	1
1	BOBBIN	1	1

PARTS LIST

THIS DRAWING IS A CONTROLLED DOCUMENT.

DIMENSIONS: mm

TOLERANCES UNLESS OTHERWISE SPECIFIED:
0 PLC ± –
1 PLC ± –
2 PLC ± –
3 PLC ± –
4 PLC ± –
ANGLES ± –

MATERIAL –

FINISH –

DWN Y.OKAMOTO
CHK M.MOCHIZUKI
APVD A.NAGAI
PRODUCT SPEC –
APPLICATION SPEC –
WEIGHT –

TE Connectivity

NAME PCN-1**D3MHZ,100 CUSTOMER DRAWING

SIZE	CAGE CODE	DRAWING NO	RESTRICTED TO
A3	00779	C-1721095	–

CUSTOMER DRAWING | SCALE 5:1 | SHEET 2 OF 2 | REV D

1470-19 (3/11)

OCEAN CHIPS
Океан Электроники
Поставка электронных компонентов

Компания «Океан Электроники» предлагает заключение долгосрочных отношений при поставках импортных электронных компонентов на взаимовыгодных условиях!

Наши преимущества:

- Поставка оригинальных импортных электронных компонентов напрямую с производств Америки, Европы и Азии, а так же с крупнейших складов мира;
- Широкая линейка поставок активных и пассивных импортных электронных компонентов (более 30 млн. наименований);
- Поставка сложных, дефицитных, либо снятых с производства позиций;
- Оперативные сроки поставки под заказ (от 5 рабочих дней);
- Экспресс доставка в любую точку России;
- Помощь Конструкторского Отдела и консультации квалифицированных инженеров;
- Техническая поддержка проекта, помощь в подборе аналогов, поставка прототипов;
- Поставка электронных компонентов под контролем ВП;
- Система менеджмента качества сертифицирована по Международному стандарту ISO 9001;
- При необходимости вся продукция военного и аэрокосмического назначения проходит испытания и сертификацию в лаборатории (по согласованию с заказчиком);
- Поставка специализированных компонентов военного и аэрокосмического уровня качества (Xilinx, Altera, Analog Devices, Intersil, Interpoint, Microsemi, Actel, Aeroflex, Peregrine, VPT, Syfer, Eurofarad, Texas Instruments, MS Kennedy, Miteq, Cobham, E2V, MA-COM, Hittite, Mini-Circuits, General Dynamics и др.);

Компания «Океан Электроники» является официальным дистрибьютором и эксклюзивным представителем в России одного из крупнейших производителей разъемов военного и аэрокосмического назначения **«JONHON»**, а так же официальным дистрибьютором и эксклюзивным представителем в России производителя высокотехнологичных и надежных решений для передачи СВЧ сигналов **«FORSTAR»**.

AVIC JONHON

«JONHON» (основан в 1970 г.)

Разъемы специального, военного и аэрокосмического назначения:

(Применяются в военной, авиационной, аэрокосмической, морской, железнодорожной, горно- и нефтедобывающей отраслях промышленности)

«FORSTAR» (основан в 1998 г.)

ВЧ соединители, коаксиальные кабели, кабельные сборки и микроволновые компоненты:

(Применяются в телекоммуникациях гражданского и специального назначения, в средствах связи, РЛС, а так же военной, авиационной и аэрокосмической отраслях промышленности).

FORSTAR®

Телефон: 8 (812) 309-75-97 (многоканальный)
Факс: 8 (812) 320-03-32
Электронная почта: ocean@oceanchips.ru
Web: http://oceanchips.ru/
Адрес: 198099, г. Санкт-Петербург, ул. Калинина, д. 2, корп. 4, лит. А