| QTY OF CIRCUITS "XX" | DIM. "A" | DIM. "B" | ASSEMBLY MATERIAL NO. (STANDARD) | ASSEMBLY MATERIAL NO. (-50 OPTION) |
|---|---|---|---|---|
| 02 | 21.1 [.83] | 9.53 [.375] | 387244102 | 387244902 |
| 03 | 30.7 [1.21] | 19.05 [.750] | 387244103 | 387244903 |
| 04 | 40.2 [1.58] | 28.58 [1.125] | 387244104 | 387294904 |
| 05 | 49.7 [1.96] | 38.10 [1.500] | 387244105 | 387244905 |
| 06 | 59.2 [2.33] | 47.63 [1.875] | 387244106 | 387244906 |
| 07 | 68.8 [2.71] | 57.15 [2.250] | 387244107 | 387244907 |
| 08 | 78.3 [3.08] | 66.68 [2.625] | 387244108 | 387244908 |
| 09 | 87.8 [3.46] | 76.20 [3.000] | 387244109 | 387244909 |
| 10 | 97.3 [3.83] | 85.73 [3.375] | 387244110 | 387244910 |
| 11 | 106.9 [4.21] | 95.25 [3.750] | 387244111 | 387244911 |
| 12 | 116.4 [4.58] | 104.78 [4.125] | 387244112 | 387244912 |
| 13 | 125.9 [4.96] | 114.30 [4.500] | 387244113 | 387244913 |
| 14 | 135.4 [5.33] | 123.83 [4.875] | 387244114 | 387244914 |
| 15 | 145.0 [5.71] | 133.35 [5.250] | 387244115 | 387244915 |
| 16 | 154.5 [6.08] | 142.88 [5.625] | 387244116 | 387244916 |

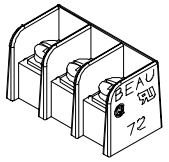


ISOMETRIC VIEW
SCALE 1:1
3 CIRCUIT SHOWN

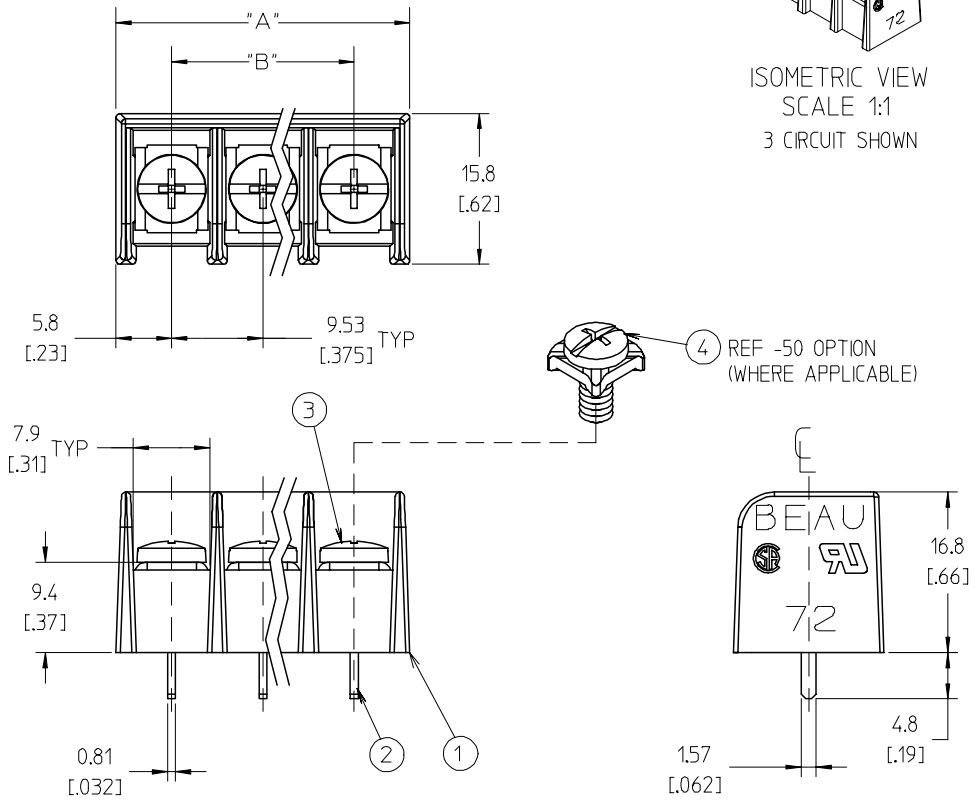


NOTES:

1. MATERIAL: SEE TABLE
2. FINISHES: SEE TABLE
3. PRODUCT SPECIFICATION: NOT REQUIRED
4. PACKAGING: NOT REQUIRED
5. MATES WITH: NONE
6. "XX" REFERS TO THE QUANTITY OF CIRCUITS.
7. ALL COMPONENTS ARE ROHS COMPLIANT.

| ITEM | QTY | DESCRIPTION | MATERIAL | FINISH |
|---|---|---|---|---|
| 4 | XX | SCREW W/WASHER, #6-32X.250, PANHD, PH-SL | STEEL | ZN, CLEAR CHROMATE |
| 3 | XX | SCREW, #6-32X.250, BHD, PHIL-SLOT | STEEL | ZN, CLEAR CHROMATE |
| 2 | XX | TERMINAL, PC | BRASS | TIN PLATE |
| 1 | 1 | INSULATOR, SR, CS, MOLDED, -C | PBT | BLACK |

| REV | DESCRIPTION |
|---|---|
| A | INITIAL RELEASE<br>EC NO: ETC2006-0335<br>DRWN:CYORK 2006/03/27<br>CH'KD:RDEROSS 2006/03/31<br>APPR:RDEROSS 2006/03/31 |

QUALITY SYMBOLS
▼=0
▽=0

GENERAL TOLERANCES (UNLESS SPECIFIED)

| | mm | INCH |
|---|---|---|
| 4 PLACES | ± --- | ±.0015 |
| 3 PLACES | ± 0.038 | ±.005 |
| 2 PLACES | ± 0.13 | ±.01 |
| 1 PLACE | ± 0.3 | ± --- |
| ANGULAR ± 2 ° | | |

DRAFT WHERE APPLICABLE MUST REMAIN WITHIN DIMENSIONS

DIMENSION STYLE: MM/IN
SCALE: 2:1
DESIGN UNITS: INCH
THIRD ANGLE PROJECTION

| | | |
|---|---|---|
| DRAWN BY: C. YORK | DATE: 2006/03/24 | TITLE: SR BTS, PC, CS ASSY 9.53 MM [.375] CENTERS |
| CHECKED BY: RDEROSS | DATE: 2006/03/24 | |
| APPROVED BY: RDEROSS | DATE: 2006/03/24 | molex MOLEX INCORPORATED |
| MATERIAL NO.: SEE CHART | | DOCUMENT NO.: SD-38724-002 |
| SIZE: B | | SHEET NO.: 1 OF 1 |

THIS DRAWING CONTAINS INFORMATION THAT IS PROPRIETARY TO MOLEX INCORPORATED AND SHOULD NOT BE USED WITHOUT WRITTEN PERMISSION

# OCEAN CHIPS
## Океан Электроники
### Поставка электронных компонентов

Компания «Океан Электроники» предлагает заключение долгосрочных отношений при поставках импортных электронных компонентов на взаимовыгодных условиях!

Наши преимущества:

- Поставка оригинальных импортных электронных компонентов напрямую с производств Америки, Европы и Азии, а так же с крупнейших складов мира;
- Широкая линейка поставок активных и пассивных импортных электронных компонентов (более 30 млн. наименований);
- Поставка сложных, дефицитных, либо снятых с производства позиций;
- Оперативные сроки поставки под заказ (от 5 рабочих дней);
- Экспресс доставка в любую точку России;
- Помощь Конструкторского Отдела и консультации квалифицированных инженеров;
- Техническая поддержка проекта, помощь в подборе аналогов, поставка прототипов;
- Поставка электронных компонентов под контролем ВП;
- Система менеджмента качества сертифицирована по Международному стандарту ISO 9001;
- При необходимости вся продукция военного и аэрокосмического назначения проходит испытания и сертификацию в лаборатории (по согласованию с заказчиком);
- Поставка специализированных компонентов военного и аэрокосмического уровня качества (Xilinx, Altera, Analog Devices, Intersil, Interpoint, Microsemi, Actel, Aeroflex, Peregrine, VPT, Syfer, Eurofarad, Texas Instruments, MS Kennedy, Miteq, Cobham, E2V, MA-COM, Hittite, Mini-Circuits, General Dynamics и др.);

Компания «Океан Электроники» является официальным дистрибьютором и эксклюзивным представителем в России одного из крупнейших производителей разъемов военного и аэрокосмического назначения **«JONHON»**, а так же официальным дистрибьютором и эксклюзивным представителем в России производителя высокотехнологичных и надежных решений для передачи СВЧ сигналов **«FORSTAR»**.

AVIC JONHON

**«JONHON»** (основан в 1970 г.)

Разъемы специального, военного и аэрокосмического назначения:

(Применяются в военной, авиационной, аэрокосмической, морской, железнодорожной, горно- и нефтедобывающей отраслях промышленности)

**«FORSTAR»** (основан в 1998 г.)

ВЧ соединители, коаксиальные кабели, кабельные сборки и микроволновые компоненты:

(Применяются в телекоммуникациях гражданского и специального назначения, в средствах связи, РЛС, а так же военной, авиационной и аэрокосмической отраслях промышленности).

FORSTAR®

Телефон: 8 (812) 309-75-97 (многоканальный)
Факс: 8 (812) 320-03-32
Электронная почта: ocean@oceanchips.ru
Web: http://oceanchips.ru/
Адрес: 198099, г. Санкт-Петербург, ул. Калинина, д. 2, корп. 4, лит. А