PRODUCT NUMBER
10066441-DGC001LF

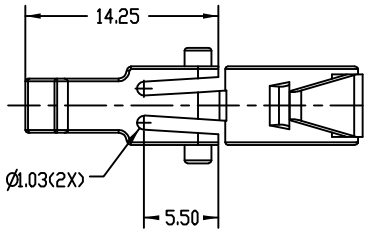

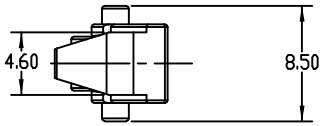

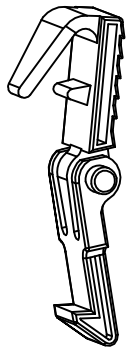

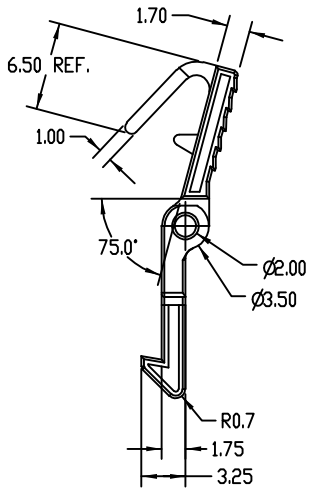

NOTE:

1.MATERIAL:PPO , UL94-V0

2.MAX FLASH PERMITTED IS 0.08mm.

3.ALL DIMENSIONS INCLUDED DRAFT AND WARPAGE.

4.The part is been sold as loose piece and fci guarantees is the part in compliance with this customer drawing statement. The product spec for cable assemly can be only as the reference document because the testing and spec is based on using fci raw cable and cable asseymble. If the raw cable and cable assembly is outside suppliers sourced by cusotmers, customers or cable assembly suppliers should be fully respoonsible for the cable assy quality.

Copyright FCI.

spec ref	*			dr	Yong Zhang	2014-10-14	projection	MM
tolerance std	TOLERANCES UNLESS OTHERWISE SPECIFIED			eng	Yong Zhang	2014-10-14		
				chr	GF Jin	2014-10-14		
				appr	GF Jin	2014-10-14	product family	POWER IO
surface	linear	0.X	±0.50	title	LATCH POWERBLADE CABLE CONNECTOR		dwg no	10066441-DGC001LF
		0.XX	±0.25					
		0.XXX	±					
	angular	0°	±2°	www.fci.com	cat. no.	-	Product - Customer Drw	

size	scale	rev
A4	1:1	A
ecn no	*	
rel level	In Work	
sheet 1 of 1		

Pro/E File - REV C - 2009-06-09

PDS: Rev :A STATUS:Released Printed: Mar 16, 2015

OCEAN CHIPS
Океан Электроники
Поставка электронных компонентов

Компания «Океан Электроники» предлагает заключение долгосрочных отношений при поставках импортных электронных компонентов на взаимовыгодных условиях!

Наши преимущества:

- Поставка оригинальных импортных электронных компонентов напрямую с производств Америки, Европы и Азии, а так же с крупнейших складов мира;
- Широкая линейка поставок активных и пассивных импортных электронных компонентов (более 30 млн. наименований);
- Поставка сложных, дефицитных, либо снятых с производства позиций;
- Оперативные сроки поставки под заказ (от 5 рабочих дней);
- Экспресс доставка в любую точку России;
- Помощь Конструкторского Отдела и консультации квалифицированных инженеров;
- Техническая поддержка проекта, помощь в подборе аналогов, поставка прототипов;
- Поставка электронных компонентов под контролем ВП;
- Система менеджмента качества сертифицирована по Международному стандарту ISO 9001;
- При необходимости вся продукция военного и аэрокосмического назначения проходит испытания и сертификацию в лаборатории (по согласованию с заказчиком);
- Поставка специализированных компонентов военного и аэрокосмического уровня качества (Xilinx, Altera, Analog Devices, Intersil, Interpoint, Microsemi, Actel, Aeroflex, Peregrine, VPT, Syfer, Eurofarad, Texas Instruments, MS Kennedy, Miteq, Cobham, E2V, MA-COM, Hittite, Mini-Circuits, General Dynamics и др.);

Компания «Океан Электроники» является официальным дистрибьютором и эксклюзивным представителем в России одного из крупнейших производителей разъемов военного и аэрокосмического назначения **«JONHON»**, а так же официальным дистрибьютором и эксклюзивным представителем в России производителя высокотехнологичных и надежных решений для передачи СВЧ сигналов **«FORSTAR»**.

AVIC JONHON

«JONHON» (основан в 1970 г.)

Разъемы специального, военного и аэрокосмического назначения:

(Применяются в военной, авиационной, аэрокосмической, морской, железнодорожной, горно- и нефтедобывающей отраслях промышленности)

«FORSTAR» (основан в 1998 г.)

ВЧ соединители, коаксиальные кабели, кабельные сборки и микроволновые компоненты:

(Применяются в телекоммуникациях гражданского и специального назначения, в средствах связи, РЛС, а так же военной, авиационной и аэрокосмической отраслях промышленности).

FORSTAR®

Телефон: 8 (812) 309-75-97 (многоканальный)
Факс: 8 (812) 320-03-32
Электронная почта: ocean@oceanchips.ru
Web: http://oceanchips.ru/
Адрес: 198099, г. Санкт-Петербург, ул. Калинина, д. 2, корп. 4, лит. А