THIS DRAWING IS UNPUBLISHED. RELEASED FOR PUBLICATION 02-05-2002 ,- .
© COPYRIGHT 2002 By - ALL RIGHTS RESERVED.

| LOC | DIST |
|---|---|
| E | B |

REVISIONS

| P | LTR | DESCRIPTION | DATE | DWN | APVD |
|---|---|---|---|---|---|
| | A1 | REVISED PER ECO-11-005033 | 31MAR11 | RK | HMR |

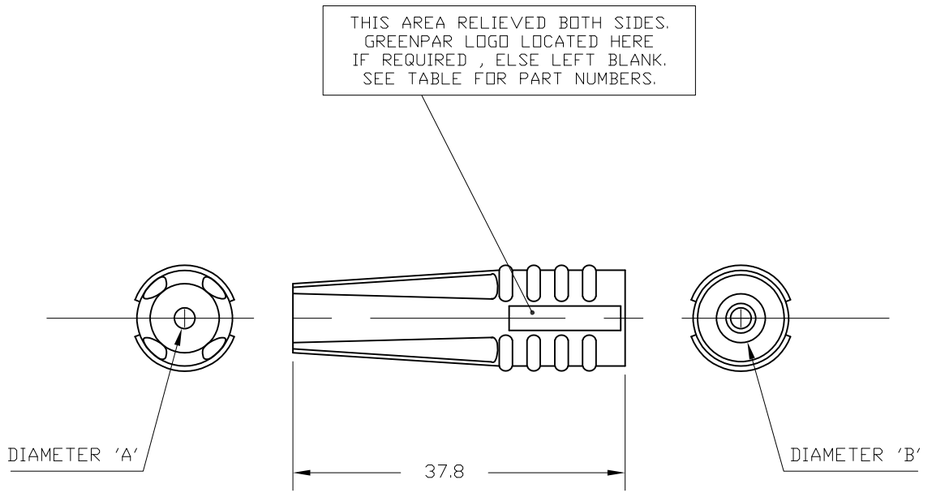


| SUITABLE FOR THE FOLLOWING CABLES |
|---|
| GROUP 1<br>RG174A/U, 188A/U, 316/U, URM95,<br>RG179B/U, 187A/U, URM111 |
| GROUP 2<br>RG58C/U, 141A/U, URM43,76, BELDEN9907,<br>RG55B/U, 142B/U, 223/U,<br>400/U, URM301 |
| GROUP 3<br>RG59B/U, 62A/U, 140/U, URM70/90 |

| | CABLE GROUPS | | | | | |
|---|---|---|---|---|---|---|
| | GROUP 1 RG174 etc | | GROUP 2 RG58 etc | | GROUP 3 RG59 etc | |
| DIAM. A | 3.2/3.6 tapering | | 4.9/5.6 tapering | | 5.7/6.4 tapering | |
| DIAM. B | 5.6 | | 5.9 | | 7.1 | |
| BLACK | 1- - 6 | 2- - 6 | 3- - 6 | 4- - 6 | 5- - 6 | 6- - 6 |
| RED | 1- - 5 | 2- - 5 | 3- - 5 | 4- - 5 | 5- - 5 | 6- - 5 |
| GREEN | 1- - 4 | 2- - 4 | 3- - 4 | 4- - 4 | 5- - 4 | 6- - 4 |
| YELLOW | 1- - 3 | 2- - 3 | 3- - 3 | 4- - 3 | 5- - 3 | 6- - 3 |
| BLUE | 1- - 2 | 2- - 2 | 3- - 2 | 4- - 2 | 5- - 2 | 6- - 2 |
| WHITE | 1- - 1 | 2- - 1 | 3- - 1 | 4- - 1 | 5- - 1 | 6- - 1 |
| ORANGE | 1- - 0 | 2- - 0 | 3- - 0 | 4- - 0 | 5- - 0 | 6- - 0 |
| | WITH LOGO | WITHOUT LOGO | WITH LOGO | WITHOUT LOGO | WITH LOGO | WITHOUT LOGO |
| | FIGURES ARE PREFIX AND SUFFIX TO BASE NUMBER<br>EG : 1-1478996-4.<br>USE THE BASE NUMBER 1478996 THROUGHOUT THE TABLE. | | | | | |

10 SLEEVES (BOOTS) ARE PACKED INTO A SEALED PLASTIC BAG .
10 BAGS ARE PACKED INTO A BOX.
(QTY PER BOX = 100 ITEMS)

THIS DRAWING IS A CONTROLLED DOCUMENT.

DIMENSIONS: mm

TOLERANCES UNLESS OTHERWISE SPECIFIED:

| | |
|---|---|
| 0 PLC | ± - |
| 1 PLC | ± 0.2 |
| 2 PLC | ± - |
| 3 PLC | ± - |
| 4 PLC | ± - |
| ANGLES | ± - |

MATERIAL: PVC

FINISH: LIGHT SPARK

DWN R.GOODALL 02-MAY-02
CHK A.BEKEN 02-05-02
APVD C.KAMINSKI 02-05-02
PRODUCT SPEC N/A
APPLICATION SPEC N/A
WEIGHT -

TE Connectivity

NAME: STRAIN RELIEF SLEEVES (BOOTS) FOR R/F COAX CONNECTORS CABLE GROUPS RG174,RG58,RG59

| SIZE | CAGE CODE | DRAWING NO | RESTRICTED TO |
|---|---|---|---|
| A3 | 00779 | C-1478996 | - |

CUSTOMER DRAWING | SCALE NTS | SHEET 1 OF 1 | REV A1

# OCEAN CHIPS
## Океан Электроники
### Поставка электронных компонентов

Компания «Океан Электроники» предлагает заключение долгосрочных отношений при поставках импортных электронных компонентов на взаимовыгодных условиях!

Наши преимущества:

- Поставка оригинальных импортных электронных компонентов напрямую с производств Америки, Европы и Азии, а так же с крупнейших складов мира;
- Широкая линейка поставок активных и пассивных импортных электронных компонентов (более 30 млн. наименований);
- Поставка сложных, дефицитных, либо снятых с производства позиций;
- Оперативные сроки поставки под заказ (от 5 рабочих дней);
- Экспресс доставка в любую точку России;
- Помощь Конструкторского Отдела и консультации квалифицированных инженеров;
- Техническая поддержка проекта, помощь в подборе аналогов, поставка прототипов;
- Поставка электронных компонентов под контролем ВП;
- Система менеджмента качества сертифицирована по Международному стандарту ISO 9001;
- При необходимости вся продукция военного и аэрокосмического назначения проходит испытания и сертификацию в лаборатории (по согласованию с заказчиком);
- Поставка специализированных компонентов военного и аэрокосмического уровня качества (Xilinx, Altera, Analog Devices, Intersil, Interpoint, Microsemi, Actel, Aeroflex, Peregrine, VPT, Syfer, Eurofarad, Texas Instruments, MS Kennedy, Miteq, Cobham, E2V, MA-COM, Hittite, Mini-Circuits, General Dynamics и др.);

Компания «Океан Электроники» является официальным дистрибьютором и эксклюзивным представителем в России одного из крупнейших производителей разъемов военного и аэрокосмического назначения **«JONHON»**, а так же официальным дистрибьютором и эксклюзивным представителем в России производителя высокотехнологичных и надежных решений для передачи СВЧ сигналов **«FORSTAR»**.

AVIC JONHON

**«JONHON»** (основан в 1970 г.)

Разъемы специального, военного и аэрокосмического назначения:

(Применяются в военной, авиационной, аэрокосмической, морской, железнодорожной, горно- и нефтедобывающей отраслях промышленности)

**«FORSTAR»** (основан в 1998 г.)

ВЧ соединители, коаксиальные кабели, кабельные сборки и микроволновые компоненты:

(Применяются в телекоммуникациях гражданского и специального назначения, в средствах связи, РЛС, а так же военной, авиационной и аэрокосмической отраслях промышленности).

FORSTAR®

Телефон: 8 (812) 309-75-97 (многоканальный)
Факс: 8 (812) 320-03-32
Электронная почта: ocean@oceanchips.ru
Web: http://oceanchips.ru/
Адрес: 198099, г. Санкт-Петербург, ул. Калинина, д. 2, корп. 4, лит. А