FO-55112-B

| HONEYWELL PART NUMBER |
|---|
| 21EN266-6 |
| FAA-PMA △7 |

| REV | DOCUMENT | CHANGED BY | CHECK |
|---|---|---|---|
| 21 | 0006859 | DVM 28JUL04 | AK |

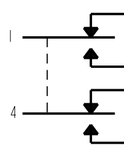


CIRCUIT DIAGRAM

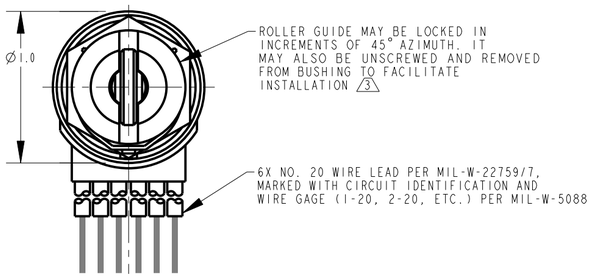


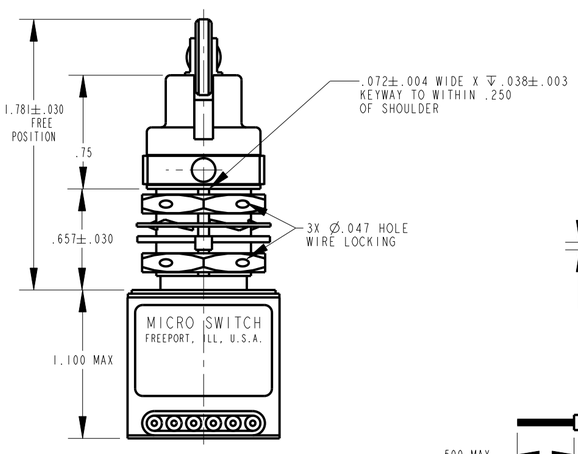


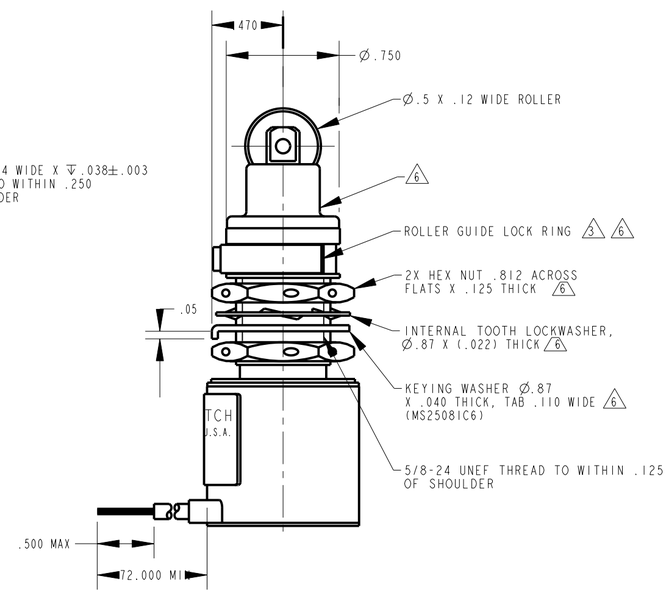


| SPECIFICATION DETAILS: | |
|---|---|
| STANDARD: | CONFORMS TO MS24331-1 (MIL-PRF-8805/40), EXCEPT AS NOTED |
| CONSTRUCTION: | |
| ENCLOSURE DESIGN | RESILIENT SEAL PER MIL-PRF-8805, SYMBOL 4 |
| CONTACT MATERIAL & CONFIGURATION | SMOOTH SILVER CONTACTS |
| CIRCUIT CONFIGURATION | 2 SPDT |
| TERMINATION | LEADWIRE PER MIL-W-22759/7 |
| WEIGHT | 10.0 OZ MAX |
| EXPOSED METALS | CORROSION RESISTANT STAINLESS STEEL |
| ELECTRICAL CHARACTERISTICS: | |
| ELECTRICAL RATINGS<br>-SEA LEVEL<br>-50,000 FEET | VOLTAGE / RESISTIVE / LOAD INDUCTIVE / MOTOR<br>28 VDC / 4A / 2A / 4A<br>28 VDC / 4A / 2A |
| DIELECTRIC STRENGTH & INSULATION RESISTANCE<br>-BETWEEN TERMINALS AND EXPOSED NON-CURRENT CARRYING METAL<br>-BETWEEN TERMINALS OF MUTUALLY INSULATED CIRCUITS<br>-BETWEEN ALL UNCONNECTED TERMINALS OF THE SAME POLE | DIELECTRIC STRENGTH (≈ 60 Hz. FOR 5 SECONDS) / INSULATION RESISTANCE (500 VDC ±10%)<br>1000 V Rms, 500μA (MAX. LEAKAGE) / 1000 Meghoms MIN<br>" / "<br>" / " |
| SWITCH RESISTANCE | N/A |
| RECOMMENDATION OR USE IN APPLICATIONS LESS THAN .5 amps AND/OR 12 volts | NO △4 |
| MECHANICAL CHARACTERISTICS: | |
| CHARACTERISTICS: | |
| COINCIDENCE OF OPERATING AND RELEASING POINTS | .010 OF PLUNGER TRAVEL |
| OPERATING FORCE | 6-12 LBS |
| FULL OVERTRAVEL FORCE | 30 LB MAX |
| RELEASE FORCE | 4 LB MIN |
| PRETRAVEL | .030±010 |
| DIFFERENTIAL TRAVEL | .020 MAX |
| OVERTRAVEL | .250 MIN |
| MOUNTING STRENGTH | 15 IN-LBS |
| ACTUATOR STRENGTH | 30 LBS APPLIES IN A DIRECTION TO CAUSE SWITCH ACTUATION |
| LIFE: | |
| MECHANICAL LIFE | 25,000 MIN. PER MIL-PRF-8805/40 △1 |
| ELECTRICAL LIFE AT FULL RATED LOAD | 25,000 MIN. PER MIL-PRF-8805/40 △1 |
| ENVIRONMENTAL: | |
| TEMPERATURE RANGE | -55 C TO +85 C |
| ALTITUDE RANGE | SEA LEVEL TO 50,000 FEET |
| SHOCK | PER MIL-PRF-8805 SYMBOL M - 100 g |
| VIBRATION | PER MIL-PRF-8805 SYMBOL I - 10-500 Hz. & 10 g peak |
| MOISTURE RESISTANCE | PER MIL-PRF-8805 |
| THERMAL SHOCK | PER MIL-PRF-8805 |
| SALT SPRAY | PER MIL-PRF-8805 |

NOTES

△1 LIFE RATINGS ARE PER MIL-PRF-8805 REQUIREMENTS. ACTUAL LIFE EXCEEDS RATED LIFE. CONTACT HONEYWELL-MICRO SWITCH FOR ADDITIONAL DATA

2 - SWITCH SEALED PER MIL-PRF-8805 SYMBOL 4

△3 TO ADJUST ROLLER DIRECTION, REMOVE ROLLER GUIDE LOCK RING, SCREW ROLLER GUIDE DOWN AS FAR AS POSSIBLE, THEN UNSCREW TO DESIRED DIRECTION. SECURE BY REPLACING ROLLER GUIDE LOCK RING

△4 CONTACT HONEYWELLL-MICRO SWITCH IF ADDITIONAL INFORMATION ON LOW ENERGY LOADS IS REQUIRED OR FOR HELP WITH SPECIFIC APPLICATIONS

5 - CIRCUIT DIAGRAM, CATALOG LISTING, DATE CODE, FED. MFG. CODE AND FAA-PMA ARE SHOWN ON NAMEPLATE

△6 HARDWARE MAY BE PACKAGED UNASSEMBLED PER MIL-PRF-8805

△7 FOR MANUFACTURING DETAIL SEE ASSEMBLY DRAWING 21EN266-6 FOR FAA-PMA

DESIGN UNITS: INCH
TOLERANCES UNLESS NOTED:

| | | | |
|---|---|---|---|
| NO PLACE | X | ± | |
| ONE PLACE | .X | ± | .030 |
| TWO PLACE | .XX | ± | .015 |
| THREE PLACE | .XXX | ± | .005 |
| FOUR PLACE | .XXXX | ± | |
| ANGLES | X | ± | |

THIRD ANGLE PROJECTION

| | | |
|---|---|---|
| DRAWN | GJW | 25OCT00 |
| CHECK | SAV | 25OCT00 |

THIS DRAWING COVERS A PROPRIETARY ITEM AND IS THE PROPERTY OF HONEYWELL. THIS DRAWING IS NOT TO BE COPIED OR USED WITHOUT THE PERMISSION OF HONEYWELL.

INTERPRET PER ANSI Y14.5M-1982 OTHER HONEYWELL ENGINEERING STANDARDS MAY APPLY

Pro/ENGINEER 2D

Honeywell

TITLE SWITCH - ENCLOSED

| SIZE | TYPE | DRAWING NAME | REV |
|---|---|---|---|
| C | 1 | 21EN266-6 | 21 |

SCALE 2:1 SHEET 1 OF 1

# OCEAN CHIPS
## Океан Электроники
### Поставка электронных компонентов

Компания «Океан Электроники» предлагает заключение долгосрочных отношений при поставках импортных электронных компонентов на взаимовыгодных условиях!

Наши преимущества:

- Поставка оригинальных импортных электронных компонентов напрямую с производств Америки, Европы и Азии, а так же с крупнейших складов мира;
- Широкая линейка поставок активных и пассивных импортных электронных компонентов (более 30 млн. наименований);
- Поставка сложных, дефицитных, либо снятых с производства позиций;
- Оперативные сроки поставки под заказ (от 5 рабочих дней);
- Экспресс доставка в любую точку России;
- Помощь Конструкторского Отдела и консультации квалифицированных инженеров;
- Техническая поддержка проекта, помощь в подборе аналогов, поставка прототипов;
- Поставка электронных компонентов под контролем ВП;
- Система менеджмента качества сертифицирована по Международному стандарту ISO 9001;
- При необходимости вся продукция военного и аэрокосмического назначения проходит испытания и сертификацию в лаборатории (по согласованию с заказчиком);
- Поставка специализированных компонентов военного и аэрокосмического уровня качества (Xilinx, Altera, Analog Devices, Intersil, Interpoint, Microsemi, Actel, Aeroflex, Peregrine, VPT, Syfer, Eurofarad, Texas Instruments, MS Kennedy, Miteq, Cobham, E2V, MA-COM, Hittite, Mini-Circuits, General Dynamics и др.);

Компания «Океан Электроники» является официальным дистрибьютором и эксклюзивным представителем в России одного из крупнейших производителей разъемов военного и аэрокосмического назначения **«JONHON»**, а так же официальным дистрибьютором и эксклюзивным представителем в России производителя высокотехнологичных и надежных решений для передачи СВЧ сигналов **«FORSTAR»**.

AVIC JONHON

**«JONHON»** (основан в 1970 г.)

Разъемы специального, военного и аэрокосмического назначения:

(Применяются в военной, авиационной, аэрокосмической, морской, железнодорожной, горно- и нефтедобывающей отраслях промышленности)

**«FORSTAR»** (основан в 1998 г.)

ВЧ соединители, коаксиальные кабели, кабельные сборки и микроволновые компоненты:

(Применяются в телекоммуникациях гражданского и специального назначения, в средствах связи, РЛС, а так же военной, авиационной и аэрокосмической отраслях промышленности).

FORSTAR®

Телефон: 8 (812) 309-75-97 (многоканальный)
Факс: 8 (812) 320-03-32
Электронная почта: ocean@oceanchips.ru
Web: http://oceanchips.ru/
Адрес: 198099, г. Санкт-Петербург, ул. Калинина, д. 2, корп. 4, лит. А