FEEDTHROUGHT FOR P.C.B CRIMP TYPE CABLE 2.6/50

R280.280.100

SERIES ACC-COAX

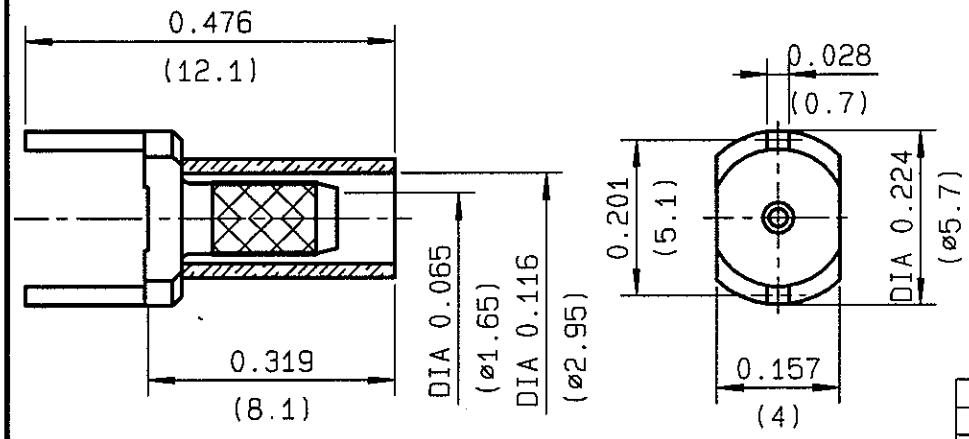

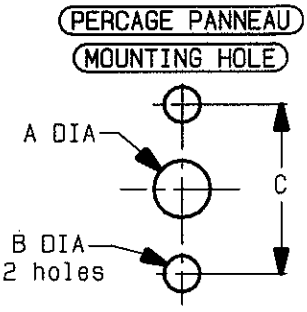

	MM		INCH	
	maxi	mini	maxi	mini
A	1.2	1.1	0.047	0.043
B	1.2	1.1	0.047	0.043
C	5.15	5.05	0.203	0.199

NOMINAL IMPEDANCE	50	Ω
FREQUENCY RANGE	0-3	GHz
TEMPERATURE RATING	-55/+155	°C
V.S.W.R	+ 0 x F(GHz)Maxi	
RF INSERTION LOSS	√F(GHz) dB Maxi	
VOLTAGE RATING	900	Veff Maxi
DIELECTRIC WITHSTANDING VOLTAGE	2000	Veff Mini
INSULATION RESISTANCE	NA	MΩMini
HERMETIC SEAL		$Atm.cm^3/s$
LEAKAGE (pressurized only)		
MECHANICAL DURABILITY		Cycles
WEIGHT		gr
SPECIFICATION		

CABLES : **KX 22A**
RG 174
RG 188
RG 316

OTHERS CHARACTERISTICS

CABLE RETENTION	53	N Mini
CENTER CONTACT RETENTION		
Axial force - mating end		N Mini
Axial force - opposite end		N Mini
Torque		cm.N Mini
RECOMMENDED TORQUES		
Mating		cm.N
Panel nut	NA	cm.N
Clamp nut	NA	cm.N

CONNECTOR PARTS	MATERIALS	FINISH (all values are given in micrometers)
BODY	BRASS	GOLD 0.2 OVER NICKEL 2
OUTER CONTACT		
CENTER CONTACT		
INSULATOR		-
GASKET		-
OTHERS PIECES		

ISSUE	CREATION DATE	FILE PART-NUMBER
9910B00	27-JUN-88	

RADIALL®

BAFFERT.M

The information given here is subject to change without notice.
Design changes may be in order to improve the product .

Connect to the future

RADIALL®

R280.280.100

ISSUE 9910B00 SERIES ACC-COAX

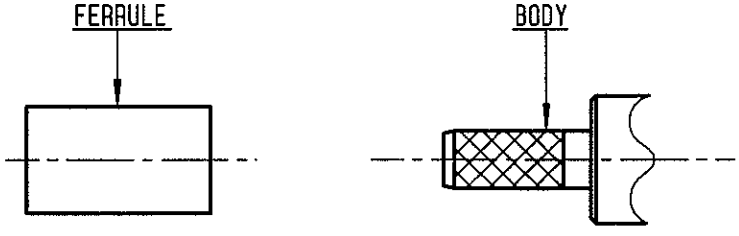

①

Slide onto the cable the ferrule
-
Strip the cable .
-
-

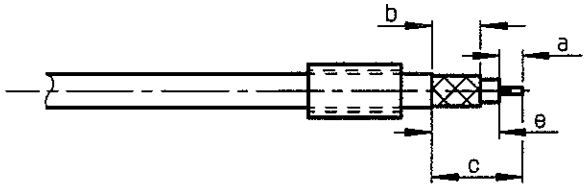

Stripping	a	b	c	d	e
inch	0.157	0.232	0.441	0.283	0
mm	4	5.9	11.2	7.2	

②

Fan the braid .
Slide cable into the body
-
Slide ferrule over the braid .
(In direction F)

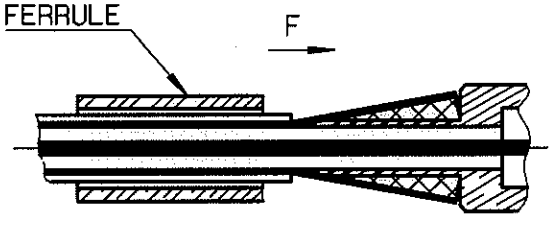

③

Crimp the ferrule with crimping tool
R 282 271 000 (Hex. : 3.25) or
crimping tool M22520/5-01 (R 282 293 000)
+ dies M22520/5-03 (R 282 235 003)
Cut the excess of braid .
-
-
-
-

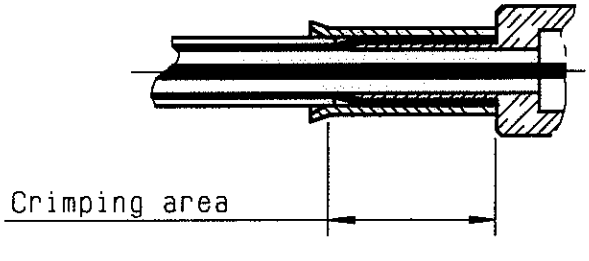

BAFFERT.JM

The information given here is subject to change without notice. Design changes may be in order to improve the product.

OCEAN CHIPS
Океан Электроники
Поставка электронных компонентов

Компания «Океан Электроники» предлагает заключение долгосрочных отношений при поставках импортных электронных компонентов на взаимовыгодных условиях!

Наши преимущества:

- Поставка оригинальных импортных электронных компонентов напрямую с производств Америки, Европы и Азии, а так же с крупнейших складов мира;
- Широкая линейка поставок активных и пассивных импортных электронных компонентов (более 30 млн. наименований);
- Поставка сложных, дефицитных, либо снятых с производства позиций;
- Оперативные сроки поставки под заказ (от 5 рабочих дней);
- Экспресс доставка в любую точку России;
- Помощь Конструкторского Отдела и консультации квалифицированных инженеров;
- Техническая поддержка проекта, помощь в подборе аналогов, поставка прототипов;
- Поставка электронных компонентов под контролем ВП;
- Система менеджмента качества сертифицирована по Международному стандарту ISO 9001;
- При необходимости вся продукция военного и аэрокосмического назначения проходит испытания и сертификацию в лаборатории (по согласованию с заказчиком);
- Поставка специализированных компонентов военного и аэрокосмического уровня качества (Xilinx, Altera, Analog Devices, Intersil, Interpoint, Microsemi, Actel, Aeroflex, Peregrine, VPT, Syfer, Eurofarad, Texas Instruments, MS Kennedy, Miteq, Cobham, E2V, MA-COM, Hittite, Mini-Circuits, General Dynamics и др.);

Компания «Океан Электроники» является официальным дистрибьютором и эксклюзивным представителем в России одного из крупнейших производителей разъемов военного и аэрокосмического назначения **«JONHON»**, а так же официальным дистрибьютором и эксклюзивным представителем в России производителя высокотехнологичных и надежных решений для передачи СВЧ сигналов **«FORSTAR»**.

AVIC JONHON

«JONHON» (основан в 1970 г.)

Разъемы специального, военного и аэрокосмического назначения:

(Применяются в военной, авиационной, аэрокосмической, морской, железнодорожной, горно- и нефтедобывающей отраслях промышленности)

«FORSTAR» (основан в 1998 г.)

ВЧ соединители, коаксиальные кабели, кабельные сборки и микроволновые компоненты:

(Применяются в телекоммуникациях гражданского и специального назначения, в средствах связи, РЛС, а так же военной, авиационной и аэрокосмической отраслях промышленности).

FORSTAR®

Телефон: 8 (812) 309-75-97 (многоканальный)
Факс: 8 (812) 320-03-32
Электронная почта: ocean@oceanchips.ru
Web: http://oceanchips.ru/
Адрес: 198099, г. Санкт-Петербург, ул. Калинина, д. 2, корп. 4, лит. А