# TDV SERIES 3-PHASE FILTERS

## COMPONENTS

| PART NO. | Cx1(uF) | Cx2(uF) | Cy(uF) | L(mH) | R1(MΩ) | R2(MΩ) |
|---|---|---|---|---|---|---|
| 07TDVST2 | 4.4 | 2.2 | 2.2 | 2.52 | 1.0 | 0.68 |
| 16TDVST2 | | | | 1.70 | | |
| 30TDVST2 | | 4.4 | | 1.00 | | |
| 42TDVST2 | | | | 0.60 | | |
| 55TDVST2 | | | | 0.60 | | |
| 75TDVST2 | 6.6 | 6.6 | | 0.45 | | |
| 100TDVST2 | | | | 0.30 | 1.5 | |

## INTRODUCTIONS

1. Applications: Electric equipment, UPS, machine tool, copy machine, automation equipment, robot, AC motor drive
2. Voltage rating: 480VAC
3. Operating frequency: 50/60Hz

## ELECTRICAL SCHEMATIC

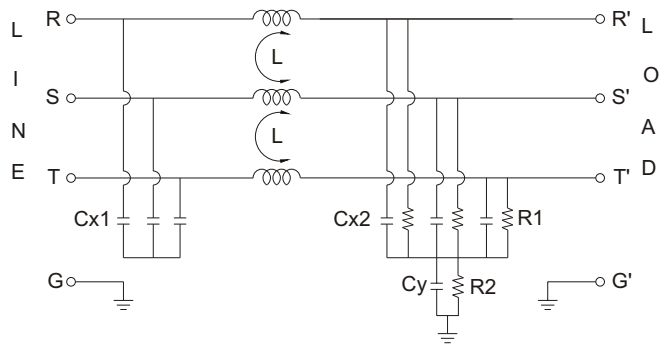


## MINIMUM INSERTION LOSS IN dB

| PART NO. | FREQUENCY-MHz | | | | | |
|---|---|---|---|---|---|---|
| COMMON MODE(L-G)IN 50 OHM SYSTEM | | | | | | |
| | .15 | .50 | 1.0 | 5.0 | 10 | 30 |
| 07TDVST2 | 50 | 70 | 65 | 50 | 40 | 20 |
| 16TDVST2 | 50 | 50 | 50 | 45 | 30 | 20 |
| 30TDVST2 | 50 | 55 | 50 | 45 | 30 | 15 |
| 42TDVST2 | 45 | 50 | 50 | 30 | 25 | 10 |
| 55TDVST2 | 45 | 60 | 55 | 35 | 30 | 10 |
| 75TDVST2 | 40 | 55 | 50 | 25 | 18 | 7 |
| 100TDVST2 | 35 | 50 | 45 | 25 | 15 | 7 |
| DIFFERENTIAL MODE(L-L)IN 50 OHM SYSTEM | | | | | | |
| 07TDVST2 | 45 | 60 | 70 | 50 | 40 | 40 |
| 16TDVST2 | 45 | 45 | 50 | 40 | 35 | 30 |
| 30TDVST2 | 45 | 45 | 45 | 45 | 45 | 25 |
| 42TDVST2 | 35 | 50 | 50 | 40 | 40 | 20 |
| 55TDVST2 | 40 | 55 | 55 | 50 | 50 | 20 |
| 75TDVST2 | 40 | 45 | 45 | 40 | 40 | 5 |
| 100TDVST2 | 30 | 35 | 35 | 35 | 30 | 7 |

## MECHANICAL CONSTRUCTION

## SERIES DIMENSIONS

| PART NO. | DIMENSIONS IN INCHES/mm | | | | | | |
|---|---|---|---|---|---|---|---|
| | A | B | C | D | E | F | G |
| 07TDVST2 | 6.378 / 162.0 | 1.654 / 42.0 | 2.835 / 72.0 | 7.559 / 192.0 | 7.087 / 180.0 | 0.787 / 20.0 | 0.213 / 5.4 |
| 16TDVST2 | 8.740 / 222.0 | 1.850 / 47.0 | | 9.921 / 252.0 | 9.252 / 235.0 | 0.984 / 25.0 | |
| 30TDVST2 | 9.528 / 242.0 | 2.047 / 52.0 | 3.425 / 87.0 | 10.709 / 272.0 | 10.039 / 255.0 | 1.181 / 30.0 | |
| 42TDVST2 | 11.102 / 282.0 | | | 12.283 / 312.0 | 11.614 / 295.0 | | |
| 55TDVST2 | 8.740 / 222.0 | 3.425 / 87.0 | 3.622 / 92.0 | 9.921 / 252.0 | 9.252 / 235.0 | 2.362 / 60.0 | |
| 75TDVST2 | 9.528 / 242.0 | 3.622 / 92.0 | 5.394 / 137.0 | 10.709 / 272.0 | 10.039 / 255.0 | | 0.256 / 6.5 |
| 100TDVST2 | 9.449 / 240.0 | 3.543 / 90.0 | 5.906 / 150.0 | 10.63 / 270.0 | 10.039 / 255.0 | 2.559 / 653.0 | |

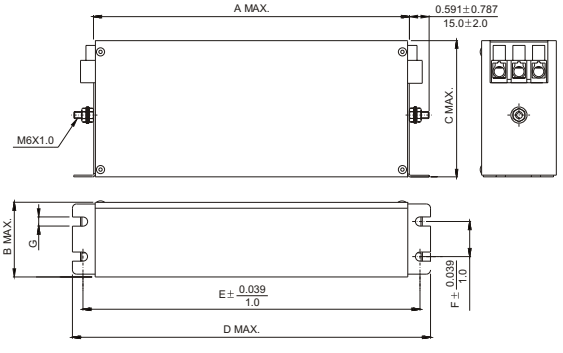


UNIT: INCH / mm

# OCEAN CHIPS
## Океан Электроники
### Поставка электронных компонентов

Компания «Океан Электроники» предлагает заключение долгосрочных отношений при поставках импортных электронных компонентов на взаимовыгодных условиях!

Наши преимущества:

- Поставка оригинальных импортных электронных компонентов напрямую с производств Америки, Европы и Азии, а так же с крупнейших складов мира;
- Широкая линейка поставок активных и пассивных импортных электронных компонентов (более 30 млн. наименований);
- Поставка сложных, дефицитных, либо снятых с производства позиций;
- Оперативные сроки поставки под заказ (от 5 рабочих дней);
- Экспресс доставка в любую точку России;
- Помощь Конструкторского Отдела и консультации квалифицированных инженеров;
- Техническая поддержка проекта, помощь в подборе аналогов, поставка прототипов;
- Поставка электронных компонентов под контролем ВП;
- Система менеджмента качества сертифицирована по Международному стандарту ISO 9001;
- При необходимости вся продукция военного и аэрокосмического назначения проходит испытания и сертификацию в лаборатории (по согласованию с заказчиком);
- Поставка специализированных компонентов военного и аэрокосмического уровня качества (Xilinx, Altera, Analog Devices, Intersil, Interpoint, Microsemi, Actel, Aeroflex, Peregrine, VPT, Syfer, Eurofarad, Texas Instruments, MS Kennedy, Miteq, Cobham, E2V, MA-COM, Hittite, Mini-Circuits, General Dynamics и др.);

Компания «Океан Электроники» является официальным дистрибьютором и эксклюзивным представителем в России одного из крупнейших производителей разъемов военного и аэрокосмического назначения **«JONHON»**, а так же официальным дистрибьютором и эксклюзивным представителем в России производителя высокотехнологичных и надежных решений для передачи СВЧ сигналов **«FORSTAR»**.

AVIC JONHON

**«JONHON»** (основан в 1970 г.)

Разъемы специального, военного и аэрокосмического назначения:

(Применяются в военной, авиационной, аэрокосмической, морской, железнодорожной, горно- и нефтедобывающей отраслях промышленности)

**«FORSTAR»** (основан в 1998 г.)

ВЧ соединители, коаксиальные кабели, кабельные сборки и микроволновые компоненты:

(Применяются в телекоммуникациях гражданского и специального назначения, в средствах связи, РЛС, а так же военной, авиационной и аэрокосмической отраслях промышленности).

FORSTAR®

Телефон: 8 (812) 309-75-97 (многоканальный)
Факс: 8 (812) 320-03-32
Электронная почта: ocean@oceanchips.ru
Web: http://oceanchips.ru/
Адрес: 198099, г. Санкт-Петербург, ул. Калинина, д. 2, корп. 4, лит. А