## 611/621-Series Single/Double Pole Rocker & Paddle Switches

The patriarch of the Carling line of sub-miniature switches has its roots deep in the Appliance, Audio Visual, Power Supply, and Telecom markets. The 611/621-Series compact size, sleek styling, actuator and termination choices make this switch a cost effective solution to most any switching need. International approvals, single or double pole circuitry, and ratings to 11A 125VAC further the broad appeal of this product family.

**Dielectric Strength**
*UL/CSA:* 1000V - live to dead metal parts & opposite polarity
*VDE:* 4000V - live to dead metal parts; 1250V - opposite polarity & across open contacts
**Electrical Life**
50,000 cycles- single pole
50,000 cycles- double pole
**Mechanical Life**
100,000 cycles
**Operating Temperature**
32°F to 185°F (0°C to 85°C)

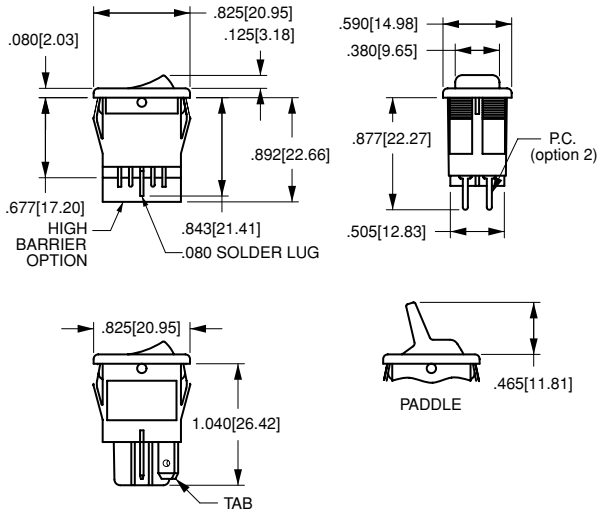


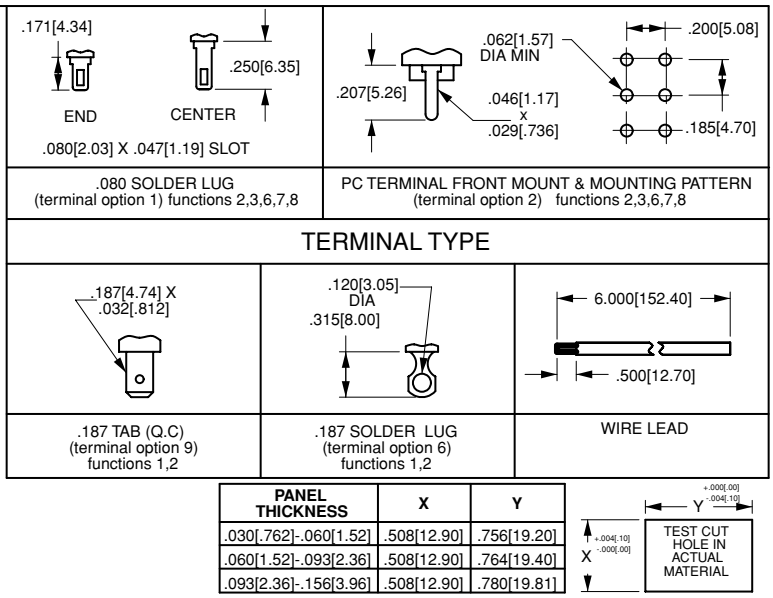


| PANEL THICKNESS | X | Y |
|---|---|---|
| .030[.762]-.060[1.52] | .508[12.90] | .756[19.20] |
| .060[1.52]-.093[2.36] | .508[12.90] | .764[19.40] |
| .093[2.36]-.156[3.96] | .508[12.90] | .780[19.81] |




**62116919 - 0 - 9 - V**

1 Base Part Number[1] — 2 Epoxy Sealing — 3 Rocker Legend — 4 Visi-Rocker End Color

### 1 BASE PART NUMBER: SERIES/CIRCUITRY/RATING[2]/TERMINATION

| | 187 Tabs[4] | .080 Solder Lugs | PC Terms | Wire Leads | PC Frt. Mount | PC Back Mount | .187 Solder Lugs |
|---|---|---|---|---|---|---|---|
| ***Single Pole; 4A 250VAC; 8A 125VAC; 6(4) A 250V[4]*** | | | | | | | |
| ON-NONE-OFF | **62116919** | - | - | **62111914** | **621111918[6]** | **62111917[6]** | **62111916** |
| ON-NONE-ON | **62116929** | **62116421** | **62111422** | **62111924** | **621111828[6]** | **62111927[6]** | **62111926** |
| ON-OFF-ON[3] | - | **62111461** | **62111462** | **62111263[7]** | - | - | - |
| ON-NONE-(ON)[3] | - | **62111431** | **62111432** | **62111233[7]** | - | - | - |
| ON-OFF-(ON)[3] | - | **62111471** | **62111472** | **62111273[7]** | - | - | - |
| (ON)-OFF-(ON)[3] | - | **62111481** | **62111482** | **62111283[7]** | - | - | - |
| ***Double Pole; 4A 250VAC; 8A 125VAC; 6(4) A 250V[4]*** | | | | | | | |
| ON-NONE-OFF | **62115919** | - | - | **62112914** | **621122918[6]** | **62112917[6]** | **62112916** |
| ON-NONE-ON | **62115929** | **62115420** | **62112422** | **62112924** | **621122928[6]** | **62112927[6]** | **62112926** |
| ON-OFF-ON[3] | - | **62112461** | **62112462** | **62112263[7]** | - | - | - |
| ON-NONE-(ON)[3] | - | **62112431** | **62112432** | **62112233[7]** | - | - | - |
| ON-OFF-(ON)[3] | - | **62112471** | **62112472** | **62112273[7]** | - | - | - |
| (ON)-OFF-(ON)[3] | - | **62112481** | **62112482** | **62112283[7]** | - | - | - |

### 2 TERMINAL SEALING

**0** none
**E** epoxy sealed terminals

### 3 ROCKER LEGEND

| | molded in[5] | hot stamp |
|---|---|---|
| NO LEGEND | **0** | **0** |
| OFF-ON vertical | n/a | **A** |
| OFF-ON horizontal | n/a | **B** |
| I-O horizontal | **8** | **D** |
| I-O vertical | **9** | **E** |
| O on rocker radius | n/a | **F** (Indicates ON) |

### 4 VISI-ROCKER END COLOR

**N** n/a
**V** visi-red
**W** **visi-**white

NOTES

1 Base part number specifies black rocker with black bezel. To specify paddle actuator change 2nd digit from 2 to 1. ex.: 61115919= black paddle with black bezel. For additional ratings & colors, consult factory.
2 Dry circuit rating is available, consult factory.
3 Not available with 6(4) A 250 V rating or VDE approval.
4 6(4)A 250V VDE approved rating available with On-none-Off and On-none-On circuits only.
5 Available with visi-rocker option only.
6 Consult factory for PC footprint.
7 Rated 2A 250VAC, 5A 125 VAC resistive.
( ) Indicates momentary function.

# OCEAN CHIPS
## Океан Электроники
### Поставка электронных компонентов

Компания «Океан Электроники» предлагает заключение долгосрочных отношений при поставках импортных электронных компонентов на взаимовыгодных условиях!

Наши преимущества:

- Поставка оригинальных импортных электронных компонентов напрямую с производств Америки, Европы и Азии, а так же с крупнейших складов мира;
- Широкая линейка поставок активных и пассивных импортных электронных компонентов (более 30 млн. наименований);
- Поставка сложных, дефицитных, либо снятых с производства позиций;
- Оперативные сроки поставки под заказ (от 5 рабочих дней);
- Экспресс доставка в любую точку России;
- Помощь Конструкторского Отдела и консультации квалифицированных инженеров;
- Техническая поддержка проекта, помощь в подборе аналогов, поставка прототипов;
- Поставка электронных компонентов под контролем ВП;
- Система менеджмента качества сертифицирована по Международному стандарту ISO 9001;
- При необходимости вся продукция военного и аэрокосмического назначения проходит испытания и сертификацию в лаборатории (по согласованию с заказчиком);
- Поставка специализированных компонентов военного и аэрокосмического уровня качества (Xilinx, Altera, Analog Devices, Intersil, Interpoint, Microsemi, Actel, Aeroflex, Peregrine, VPT, Syfer, Eurofarad, Texas Instruments, MS Kennedy, Miteq, Cobham, E2V, MA-COM, Hittite, Mini-Circuits, General Dynamics и др.);

Компания «Океан Электроники» является официальным дистрибьютором и эксклюзивным представителем в России одного из крупнейших производителей разъемов военного и аэрокосмического назначения **«JONHON»**, а так же официальным дистрибьютором и эксклюзивным представителем в России производителя высокотехнологичных и надежных решений для передачи СВЧ сигналов **«FORSTAR»**.

AVIC JONHON

**«JONHON»** (основан в 1970 г.)

Разъемы специального, военного и аэрокосмического назначения:

(Применяются в военной, авиационной, аэрокосмической, морской, железнодорожной, горно- и нефтедобывающей отраслях промышленности)

**«FORSTAR»** (основан в 1998 г.)

ВЧ соединители, коаксиальные кабели, кабельные сборки и микроволновые компоненты:

(Применяются в телекоммуникациях гражданского и специального назначения, в средствах связи, РЛС, а так же военной, авиационной и аэрокосмической отраслях промышленности).

FORSTAR®

Телефон: 8 (812) 309-75-97 (многоканальный)
Факс: 8 (812) 320-03-32
Электронная почта: ocean@oceanchips.ru
Web: http://oceanchips.ru/
Адрес: 198099, г. Санкт-Петербург, ул. Калинина, д. 2, корп. 4, лит. А