SIGN	DATE	DESCRIPTION	APPROVER
1	10/30'09	THe dimension changed from 19.1 to 19.1±0.50	Kind
2	10/30'09	Add tolerance table for Dim.L and Dim.P	Kind
3	10/30'09	Terminal lever material changed to thermoplastic (UL94-HB)	Kind
4	04/23'13	Update the drawing	Da cheng

THIS IS CAD DRAWING, DO NOT REVISE MANUALLY!!!

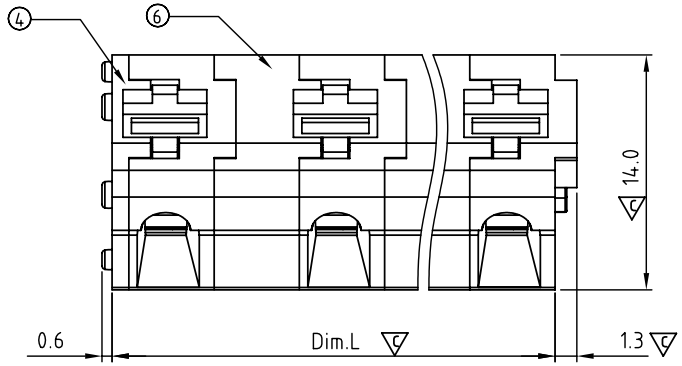

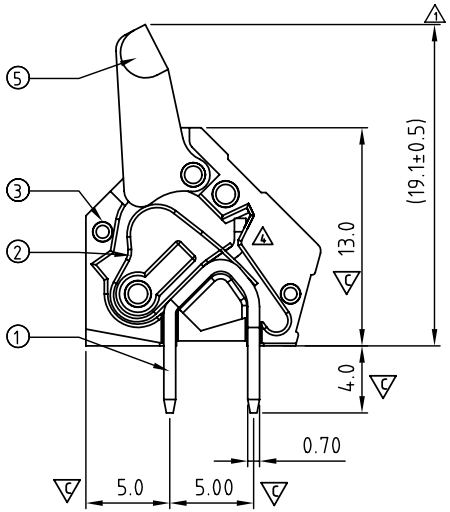

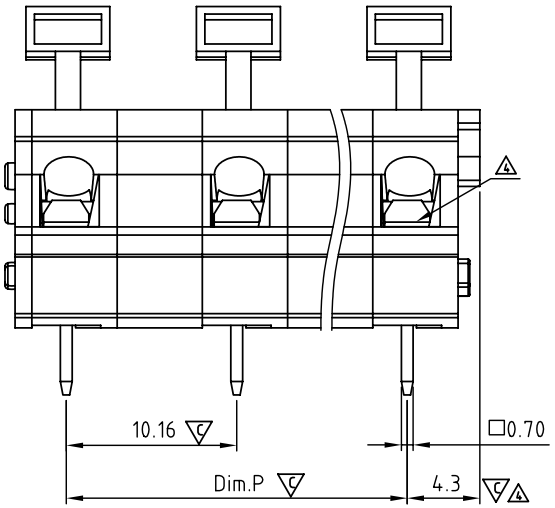

Material

- Item 1 Solder pin : Brass , Tin plated
- Item 2 Spring clamp : Stainless steel
- Item 3 Terminal housing: Thermoplastic (UL94V-0)
- Item 4 Terminal cover: Thermoplastic (UL94V-0)
- 3 Item 5 Terminal lever: Thermoplastic (UL94V-HB)
- Item 6 Terminal pad: Thermoplastic (UL94V-0)

Electrical

	cULus
Voltage rating:	300V
Current rating:	15A
Wire range:	
Solid wire(AWG):	12-28
Stranded wire(AWG):	12-28
Wire strip length:	6-7mm
Withstanding Voltage:	1.6KV
Operating temperature:	-40°C to +115°C
4 Soldering temperature:	260°C±5°C/5 Sec
Safety Approval:	c us
4 Critical dimension:	C

HT xx 40 x 0 xxxx G

4 G: RoHs compliant (lead<4%) In copper Alloy

02 2 CONTACTS
03 3 CONTACTS
... ...
12 12 CONTACTS

4 Color
0 Black (RAL9005)
2 Red (RAL3001/D)
3 Orange(RAL2011/P)
4 Yellow(RAL1018/A)
5 Green(RAL6018/T)
6 Blue (RAL5015/A)
8 Grey(RAL7004/P)
9 White(RAL1102)
C Multiple colors

000 0 Standard @ Logo
000 A Standard ANY Logo
009 1 Standard ANY Logo
Any special item by customer request, please contact sales department.

2 N=Number of Poles

Dim.P=(N-1)×10.16

Dim.L=(N-1)×10.16+6.08

Dim. \ Poles	2P-6P	7P-12P
Dim.L	±0.25	±0.40
Dim.P	±0.25	±0.35

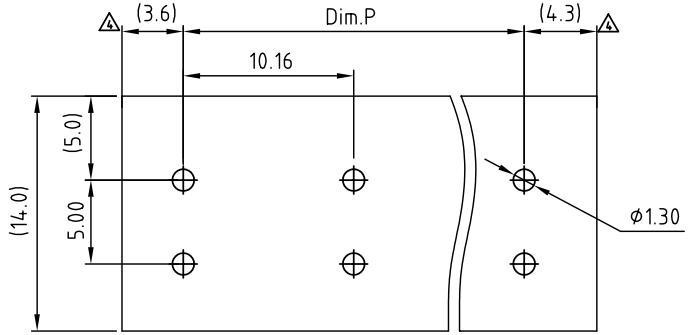

4 PCB. LAYOUT
Top view

ANYTEK

CUSTOMER COPY

ALL RIGHTS RESERVED. REPRODUCTION OR ISSUE TO THIRD PARTIES IN ANY FORM WHATEVER IS NOT PERMITTED WITHOUT WRITTEN AUTHORITY FROM THE PROPRIETOR. PROPERTY OF ANYTEK TECHNOLOGY CO., LTD

TITLE	HT-10.16 Series				
PART NO.	HTxx40x0xxxxG			DWG NO.	8HT0501
APPROVED	CHECKED	DESIGNED	DRAWN	CUST NO.	
		Da cheng 2013.04.23	Da cheng 2013.04.23	UNIT: mm / SCALE: NONE / SHEET: 01/01 / REV.: D	

Tolerance	
X.	±0.50
X.X	±0.30
X.XX	±0.10
X°	±1°

OCEAN CHIPS
Океан Электроники
Поставка электронных компонентов

Компания «Океан Электроники» предлагает заключение долгосрочных отношений при поставках импортных электронных компонентов на взаимовыгодных условиях!

Наши преимущества:

- Поставка оригинальных импортных электронных компонентов напрямую с производств Америки, Европы и Азии, а так же с крупнейших складов мира;
- Широкая линейка поставок активных и пассивных импортных электронных компонентов (более 30 млн. наименований);
- Поставка сложных, дефицитных, либо снятых с производства позиций;
- Оперативные сроки поставки под заказ (от 5 рабочих дней);
- Экспресс доставка в любую точку России;
- Помощь Конструкторского Отдела и консультации квалифицированных инженеров;
- Техническая поддержка проекта, помощь в подборе аналогов, поставка прототипов;
- Поставка электронных компонентов под контролем ВП;
- Система менеджмента качества сертифицирована по Международному стандарту ISO 9001;
- При необходимости вся продукция военного и аэрокосмического назначения проходит испытания и сертификацию в лаборатории (по согласованию с заказчиком);
- Поставка специализированных компонентов военного и аэрокосмического уровня качества (Xilinx, Altera, Analog Devices, Intersil, Interpoint, Microsemi, Actel, Aeroflex, Peregrine, VPT, Syfer, Eurofarad, Texas Instruments, MS Kennedy, Miteq, Cobham, E2V, MA-COM, Hittite, Mini-Circuits, General Dynamics и др.);

Компания «Океан Электроники» является официальным дистрибьютором и эксклюзивным представителем в России одного из крупнейших производителей разъемов военного и аэрокосмического назначения **«JONHON»**, а так же официальным дистрибьютором и эксклюзивным представителем в России производителя высокотехнологичных и надежных решений для передачи СВЧ сигналов **«FORSTAR»**.

AVIC JONHON

«JONHON» (основан в 1970 г.)

Разъемы специального, военного и аэрокосмического назначения:

(Применяются в военной, авиационной, аэрокосмической, морской, железнодорожной, горно- и нефтедобывающей отраслях промышленности)

«FORSTAR» (основан в 1998 г.)

ВЧ соединители, коаксиальные кабели, кабельные сборки и микроволновые компоненты:

(Применяются в телекоммуникациях гражданского и специального назначения, в средствах связи, РЛС, а так же военной, авиационной и аэрокосмической отраслях промышленности).

FORSTAR®

Телефон: 8 (812) 309-75-97 (многоканальный)
Факс: 8 (812) 320-03-32
Электронная почта: ocean@oceanchips.ru
Web: http://oceanchips.ru/
Адрес: 198099, г. Санкт-Петербург, ул. Калинина, д. 2, корп. 4, лит. А