DRW NO.	SH	REV
C-379-3334-500	1	A

ZONE	REV	SCR NUMBER	DESCRIPTION	BY	DATE	APPROVED
ALL	A	DMAN-8WDH38.VER01	NEW RELEASE	D.MALOON	07/25/12	D.McNAMARA

TABLE 1

PART NUMBER (1)	DESCRIPTION
379-3334-X00	PLUG ASSY, 4 PAIR, 6 MM HIGH, 5 WAFERS, 100 OHMS W/LOSSY
379-3434-X00	PLUG ASSY, 4 PAIR, 6 MM HIGH, 5 WAFERS, 85 OHMS W/LOSSY
379-3534-X00	PLUG ASSY, 4 PAIR, 6 MM HIGH, 5 WAFERS, 100 OHMS NO LOSSY
379-3634-X00	PLUG ASSY, 4 PAIR, 6 MM HIGH, 5 WAFERS, 85 OHMS NO LOSSY

NOTES:

1. ASSEMBLY PART NUMBER VARIES WITH PLATING OPTION AS FOLLOWS:
   FOR NI SULFAMATE UNDERPLATE, 8TH DIGIT OF P/N IS 2.
   FOR NANO NI UNDERPLATE, 8TH DIGIT OF P/N IS 4.

2. MAT'L:
   HOUSING/WAFERS - LCP
   VACUUM CAP - SST
   CONTACTS - HIGH PERFORMANCE COPPER ALLOY, PER MTS-506.

3. 0.71 DIA SOLDER SPHERES WILL NOT BE PERFECTLY SPHERICAL AFTER REFLOW ATTACHMENT.

4. HOLES RECOMMENDED FOR VISUAL INSPECTION OF CONNECTOR ALIGNMENT AFTER PLACEMENT AND BEFORE REFLOW.

5. SOLDER BALL PROTRUSION BELOW HOUSING.

6. SEE TECHNICAL BULLETIN TB-2241 FOR DETAILED SMT PROCESSING AND PCB FOOT PRINT RECOMMENDATIONS.

7. MAXIMUM CO-PLANARITY OF THE BALL FIELD.

8. MAXIMUM RADIAL TRUE POSITION OF ANY SOLDER BALL IN RELATION TO AN IDEAL BEST FIT GRID.

9. TOLERANCES DO NOT APPLY TO REFERENCE DIMENSIONS SHOWN IN "()" OR BASIC DIMENSIONS SHOWN IN "□".

10. REFER TO FILE 379-3X34-XX0.STP FOR SIMPLIFIED 3D MODEL OF ASSEMBLY.

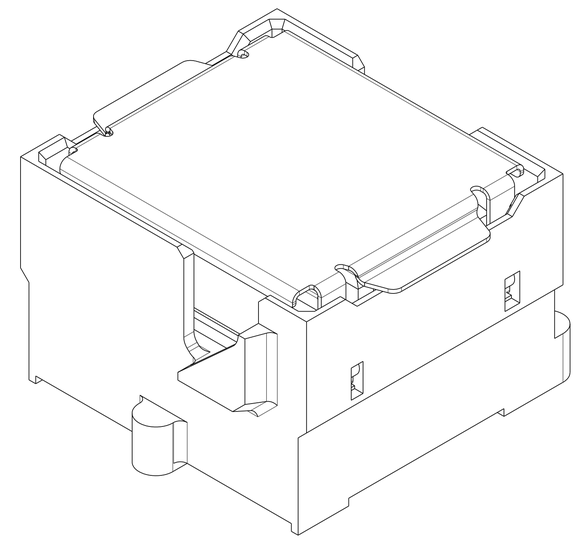

ISOMETRIC VIEW
SCALE 8/1

TOLERANCES	
0.0	±0.25
0.00	±0.13
0.000	± -
ANGLES	± 3°

DESIGN 09/15/10 D.MALOON
DRAWN 06/21/11 D.MALOON
CHK 07/25/12 D.McNAMARA
APVD 07/25/12 D.McNAMARA

UNLESS OTHERWISE SPECIFIED DIMENSIONS ARE IN MM. DECIMAL MARKER IS A PERIOD

INTERPRET PER ASME Y14.5M

CODE IDENT 31413

CUSTOMER USE DRAWING

Amphenol TCS
A Division of Amphenol Corporation
200 Innovative Way, Nashua, NH 03062 603.879.3000

TITLE PLUG ASSEMBLY, 5 WAFERS
InfinX 4 PAIR, 6 MM HIGH

PART NO. SEE TABLE 1 — REV N/A

DRAWING NO. C-379-3334-500 — REV A

PART Q1155-PLUG-ASSY-4X06X05-VC 1.8
DRAWING C-379-3334-500 A.0

SIZE D | SCALE 6/1 | SHEET 1 OF 4

DRW NO. C-379-3334-500 | SH 1 | REV A

DRW NO.	SH	REV
C-379-3334-500	2	A

ZONE	REV	SCR NUMBER	DESCRIPTION	BY	DATE	APPROVED
			SEE SHEET 1			

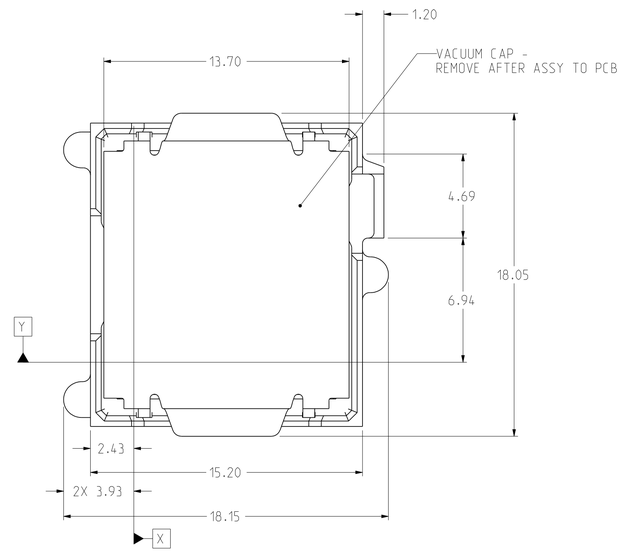

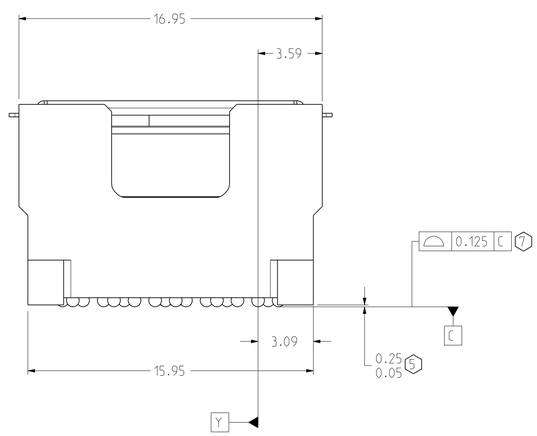

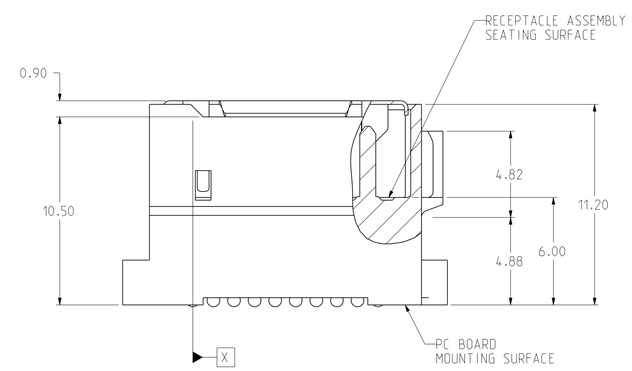

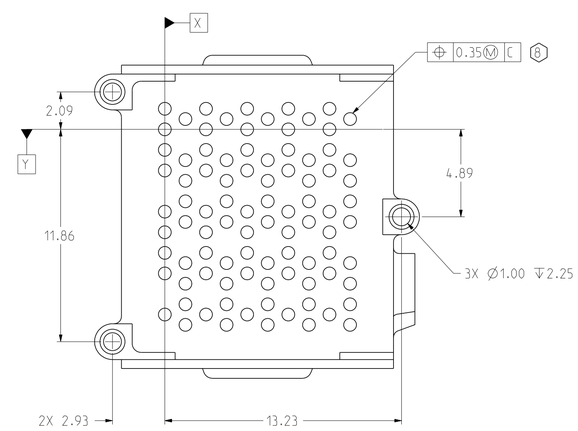

TOLERANCES	
0.0	±0.25
0.00	±0.13
0.000	± -
ANGLES	± 3°

UNLESS OTHERWISE SPECIFIED DIMENSIONS ARE IN MM. DECIMAL MARKER IS A PERIOD

INTERPRET PER ASME Y14.5M

CODE IDENT 31413

CUSTOMER USE DRAWING

DESIGN 03/31/11 D.MALOON
DRAWN 06/21/11 D.MALOON
CHK 07/25/12 D.McNAMARA
APVD 07/25/12 D.McNAMARA

Amphenol TCS
A Division of Amphenol Corporation
200 Innovative Way, Nashua, NH 03062 603.879.3000

TITLE PLUG ASSEMBLY, 5 WAFERS
InfinX 4 PAIR, 6 MM HIGH

PART NO. SEE TABLE 1 — REV N/A
DRAWING NO. C-379-3334-500 — REV A
PART Q1155-PLUG-ASSY-4X06X09-VC 1.8
DRAWING C-379-3334-500 A.0

SIZE D | SCALE 6/1 | SHEET 2 OF 4

DRW NO: C-379-3334-500 SH 2 REV A

DRW NO.	SH	REV
C-379-3334-500	3	A

ZONE	REV	SCR NUMBER	DESCRIPTION	BY	DATE	APPROVED
			SEE SHEET 1			

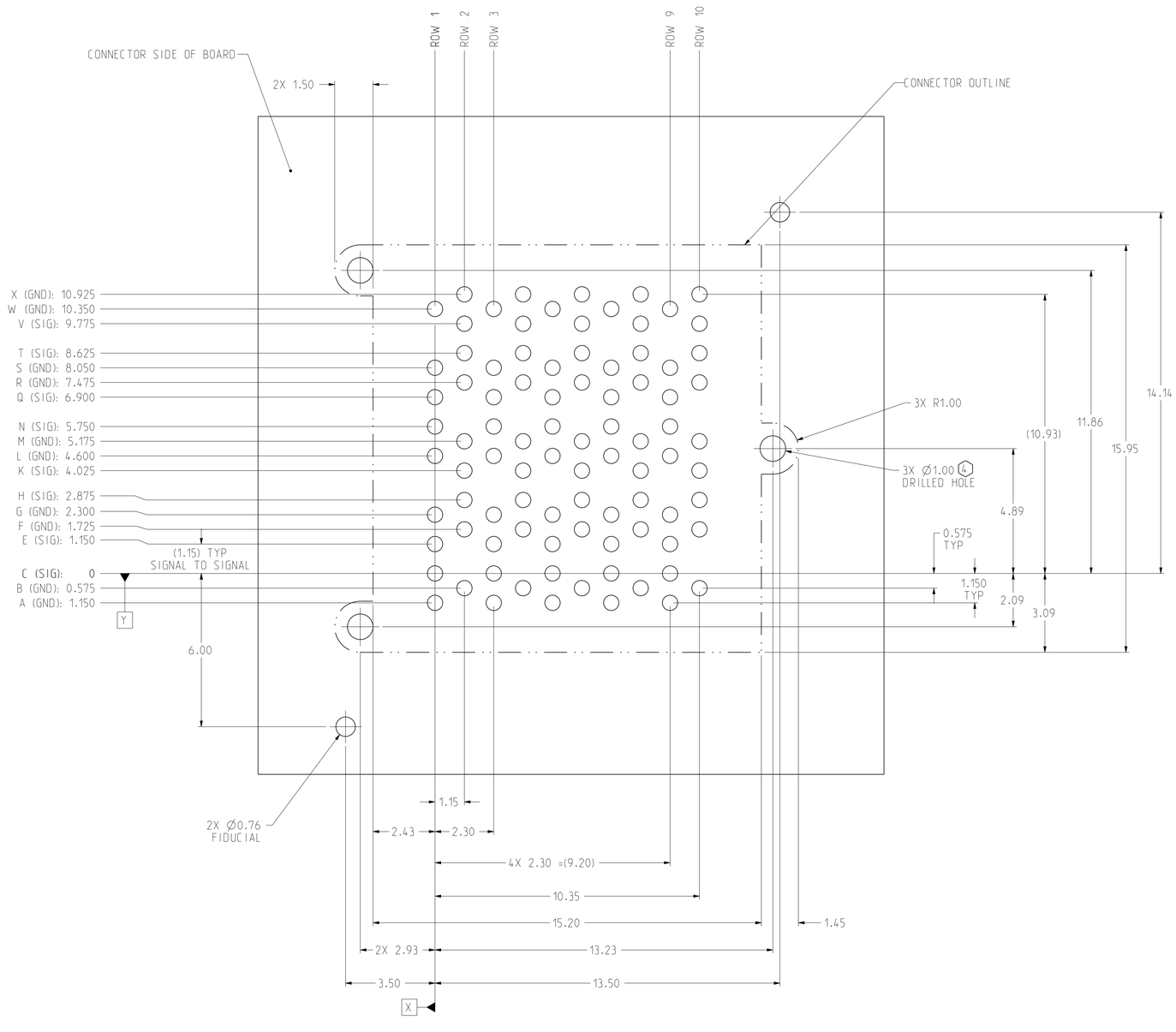

(6) PAD LAYOUT

SCALE 10/1

TOLERANCES	
0.0	±0.25
0.00	±0.13
0.000	± -
ANGLES	± 3°

UNLESS OTHERWISE SPECIFIED DIMENSIONS ARE IN MM. DECIMAL MARKER IS A PERIOD

INTERPRET PER ASME Y14.5M

CODE IDENT 31413

CUSTOMER USE DRAWING

DESIGN 09/15/10 D.MALOON
DRAWN 06/21/11 D.MALOON
CHK 07/25/12 D.McNAMARA
APVD 07/25/12 D.McNAMARA

Amphenol TCS
A Division of Amphenol Corporation
200 Innovative Way, Nashua, NH 03062 603.879.3000

TITLE PLUG ASSEMBLY, 5 WAFERS
InfinX 4 PAIR, 6 MM HIGH

PART NO. SEE TABLE 1 — REV N/A

DRAWING NO. C-379-3334-500 — REV A

PART Q1155-PLUG-ASSY-4X06X05-VC 1.8
DRAWING C-379-3334-500 A.0

SIZE D | SCALE 6/1 | SHEET 3 OF 4

DRW NO. C-379-3334-500 | SH 3 | REV A

DRW NO.	SH	REV
C-379-3334-500	4	A

ZONE	REV	SCR NUMBER	DESCRIPTION	BY	DATE	APPROVED
			SEE SHEET 1			

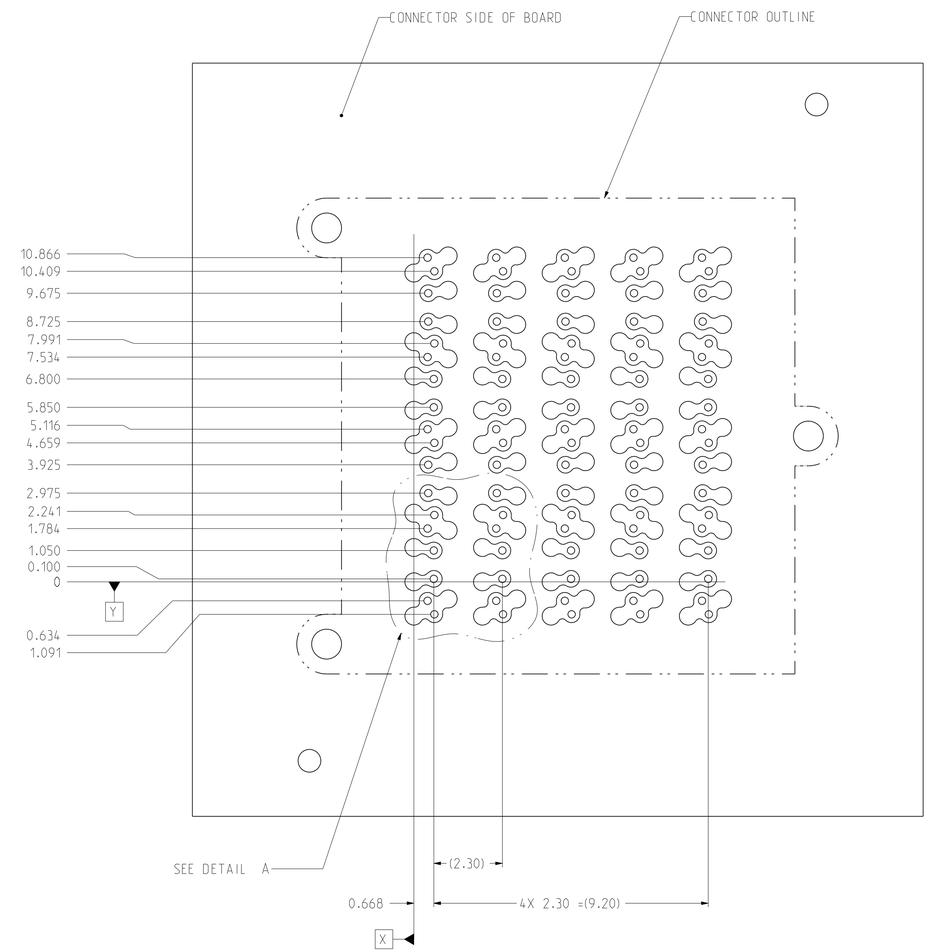

VIA LAYOUT
SCALE 10/1

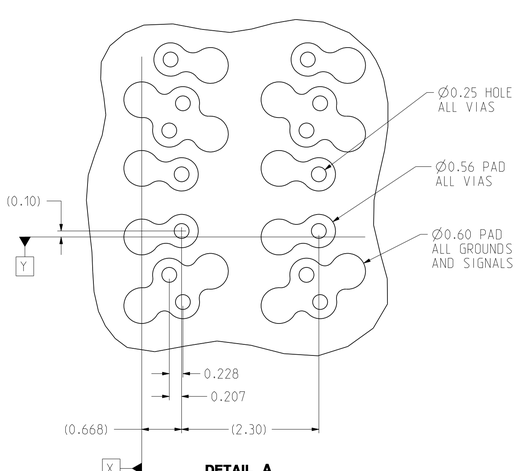

DETAIL A
SCALE 20/1

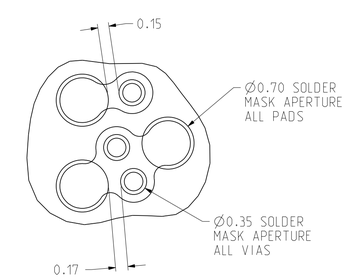

SOLDER MASK DETAIL
SCALE 25/1

TOLERANCES	
0.0	±0.25
0.00	±0.13
0.000	± -
ANGLES	± 3°

UNLESS OTHERWISE SPECIFIED DIMENSIONS ARE IN MM. DECIMAL MARKER IS A PERIOD

INTERPRET PER ASME Y14.5M

CODE IDENT 31413

CUSTOMER USE DRAWING

DESIGN 09/15/10 D.MALOON
DRAWN 06/21/11 D.MALOON
CHK 07/25/12 D.McNAMARA
APVD 07/25/12 D.McNAMARA

Amphenol TCS
A Division of Amphenol Corporation
200 Innovative Way, Nashua, NH 03062 603.879.3000

TITLE PLUG ASSEMBLY, 5 WAFERS
InfinX 4 PAIR, 6 MM HIGH

PART NO. SEE TABLE 1 — REV N/A
DRAWING NO. C-379-3334-500 — REV A
PART Q1155-PLUG-ASSY-4X06X05-VC 1.8
DRAWING C-379-3334-500 A.0

SIZE D | SCALE 6/1 | SHEET 4 OF 4

DRW NO. C-379-3334-500 | SH 4 | REV A

OCEAN CHIPS
Океан Электроники
Поставка электронных компонентов

Компания «Океан Электроники» предлагает заключение долгосрочных отношений при поставках импортных электронных компонентов на взаимовыгодных условиях!

Наши преимущества:

- Поставка оригинальных импортных электронных компонентов напрямую с производств Америки, Европы и Азии, а так же с крупнейших складов мира;
- Широкая линейка поставок активных и пассивных импортных электронных компонентов (более 30 млн. наименований);
- Поставка сложных, дефицитных, либо снятых с производства позиций;
- Оперативные сроки поставки под заказ (от 5 рабочих дней);
- Экспресс доставка в любую точку России;
- Помощь Конструкторского Отдела и консультации квалифицированных инженеров;
- Техническая поддержка проекта, помощь в подборе аналогов, поставка прототипов;
- Поставка электронных компонентов под контролем ВП;
- Система менеджмента качества сертифицирована по Международному стандарту ISO 9001;
- При необходимости вся продукция военного и аэрокосмического назначения проходит испытания и сертификацию в лаборатории (по согласованию с заказчиком);
- Поставка специализированных компонентов военного и аэрокосмического уровня качества (Xilinx, Altera, Analog Devices, Intersil, Interpoint, Microsemi, Actel, Aeroflex, Peregrine, VPT, Syfer, Eurofarad, Texas Instruments, MS Kennedy, Miteq, Cobham, E2V, MA-COM, Hittite, Mini-Circuits, General Dynamics и др.);

Компания «Океан Электроники» является официальным дистрибьютором и эксклюзивным представителем в России одного из крупнейших производителей разъемов военного и аэрокосмического назначения **«JONHON»**, а так же официальным дистрибьютором и эксклюзивным представителем в России производителя высокотехнологичных и надежных решений для передачи СВЧ сигналов **«FORSTAR»**.

AVIC JONHON

«JONHON» (основан в 1970 г.)

Разъемы специального, военного и аэрокосмического назначения:

(Применяются в военной, авиационной, аэрокосмической, морской, железнодорожной, горно- и нефтедобывающей отраслях промышленности)

«FORSTAR» (основан в 1998 г.)

ВЧ соединители, коаксиальные кабели, кабельные сборки и микроволновые компоненты:

(Применяются в телекоммуникациях гражданского и специального назначения, в средствах связи, РЛС, а так же военной, авиационной и аэрокосмической отраслях промышленности).

FORSTAR®

Телефон: 8 (812) 309-75-97 (многоканальный)
Факс: 8 (812) 320-03-32
Электронная почта: ocean@oceanchips.ru
Web: http://oceanchips.ru/
Адрес: 198099, г. Санкт-Петербург, ул. Калинина, д. 2, корп. 4, лит. А