PART NUMBER
10120045-201LF

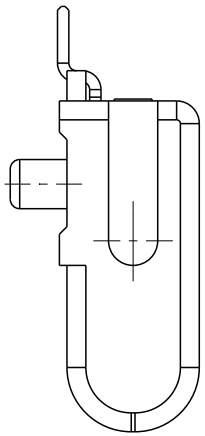

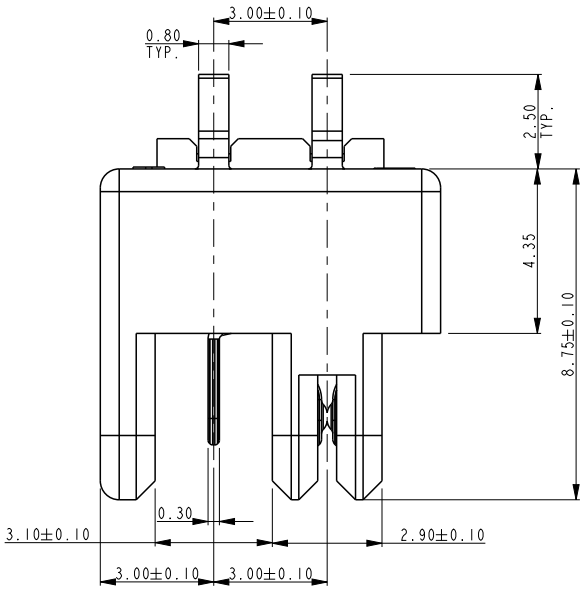

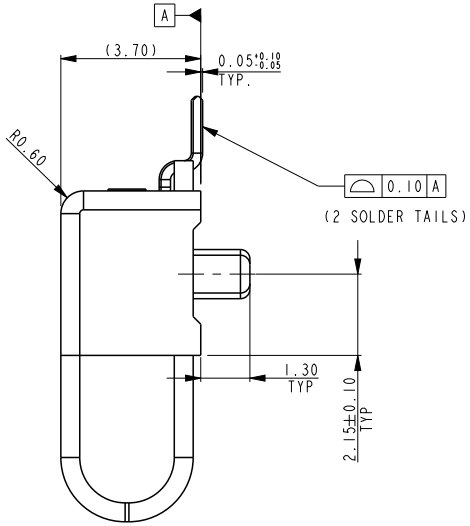

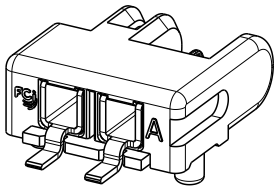

SCALE 3.000

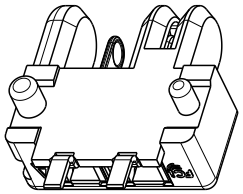

SCALE 3.000

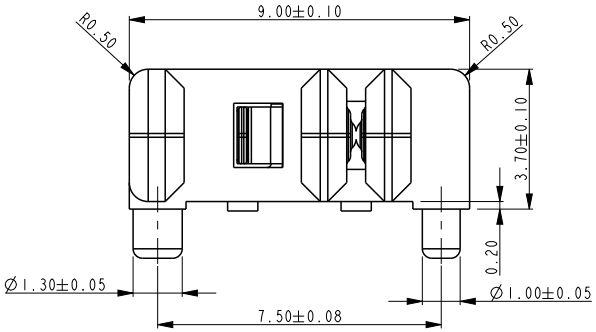

SCALE 5.000

NOTES:
1. MATERIAL
   HOUSING: HIGH TEMPERATURE THERMOPLASTIC POLYESTER
   UL 94 V-0, NATURAL
   CONTACTS: COPPER ALLOY.
   PLATING SPEC AS BELOW:
   FOR CONTACT AREA:
   *GXT OVER NICKEL
   FOR SOLDER AREA:
   TIN (MATTE) OVER NICKEL
2. PRODUCT SPEC. GS-12-1079
3. LEAD FREE NOTES:
   4a. THE HOUSING WILL WITHSTAND EXPOSURE TO 260° C PEAK TEMPERATURE FOR 10 SECONDS IN A COVECTION, INFRA-RED OR VAPOR PHASE REFLOW OVEN.
   4b. THIS PRODUCT MEETS EUROPEAN UNION DIRECTIVES AND OTHER COUNTRY REGULATIONS AS DESCRIBED IN GS-22-008.

*GXT™ is an FCI Electronics patented process of palladium-nickel alloy plated with a gold flash.

rev	ecn no	dr	date
A	-	MJA	2014-05-12
B	ELX-1-22313	MJA	2015-10-27
-	-	-	-
-	-	-	-
-	-	-	-
-	-	-	-
-	-	-	-

www.fciconnect.com			surface ISO 1302		tolerance std ISO 406 ISO 1101		projection	MM
			TOLERANCES UNLESS OTHERWISE SPECIFIED					
Dr	M JACOB	2014-05-12	ANGULAR	LINEAR	0.X	±X	size A4	Scale 5.000
Eng	M JACOB	2014-05-12			0.XX	±0.2		
Chr	M JACOB	2014-05-12	0° ±2°		0.XXX	±X	ECN	ELX-1-22313
Appr	BIJU K PAUL	2014-05-12	Product family - RotaConnect				Spec ref	-
title	ASSEMBLY, 2 POS HOR TYPE WITH PEG ROTATABLE BOARD TO BOARD CONNECTOR						dwg no 10120045-201C	Rev. B
catalog no	10120045-201LF						CUSTOMER DRAWING	sheet 1 of 2

Copyright FCI.

REV F - 2006-04-17

PART NUMBER
10120045-201LF

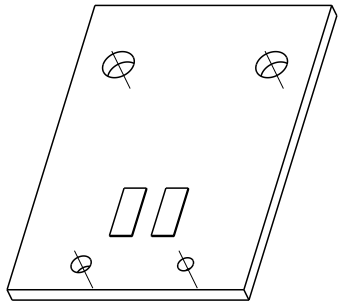

SCALE 2.000

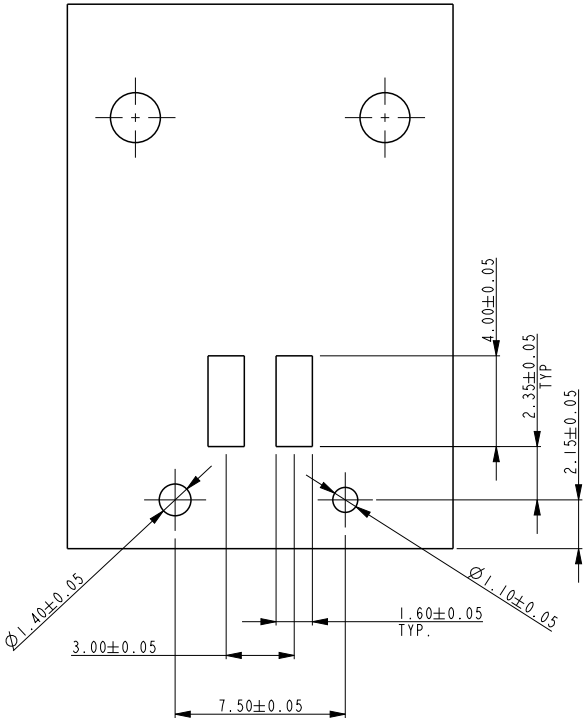

SCALE 3.000

rev	ecn no	dr	date
B	-	-	-
-	-	-	-
-	-	-	-
-	-	-	-
-	-	-	-
-	-	-	-
-	-	-	-

www.fciconnect.com			surface ISO 1302		tolerance std ISO 406 ISO 1101	projection	MM
			TOLERANCES UNLESS OTHERWISE SPECIFIED				
Dr	M JACOB	2014-05-12	ANGULAR	LINEAR	0.X ±X	size A4	Scale 3.000
Eng	M JACOB	2014-05-12			0.XX ±0.2		
Chr	M JACOB	2014-05-12	0° ±2°		0.XXX ±X	ECN	ELX-1-22313
Appr	BIJU K PAUL	2014-05-12	Product family - RotaConnect			Spec ref	-

title: ASSEMBLY, 2 POS HOR TYPE WITH PEG
ROTATABLE BOARD TO BOARD CONNECTOR

dwg no: 10120045-201C

Rev. B

catalog no: 10120045-201LF

CUSTOMER DRAWING

sheet 2 of 2

Copyright FCI.

REV F - 2006-04-17

PART NUMBER
10120045-201LF

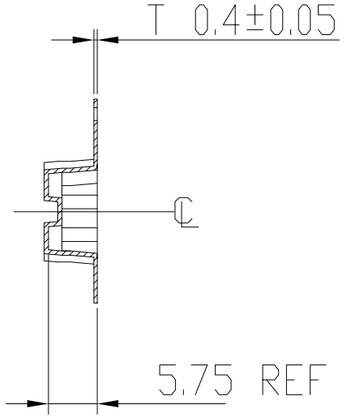

SECTION A-A

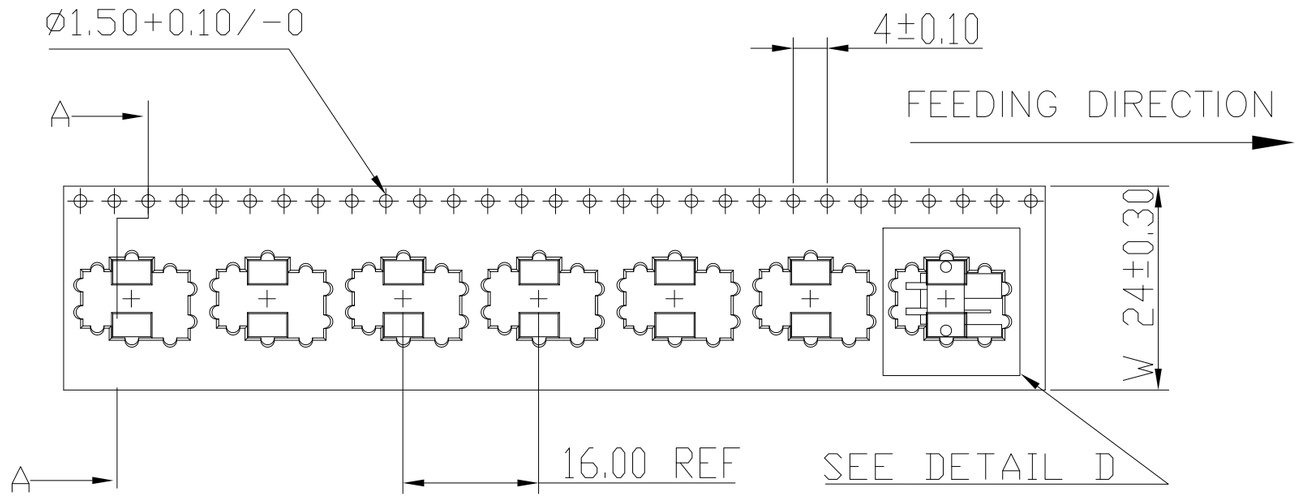

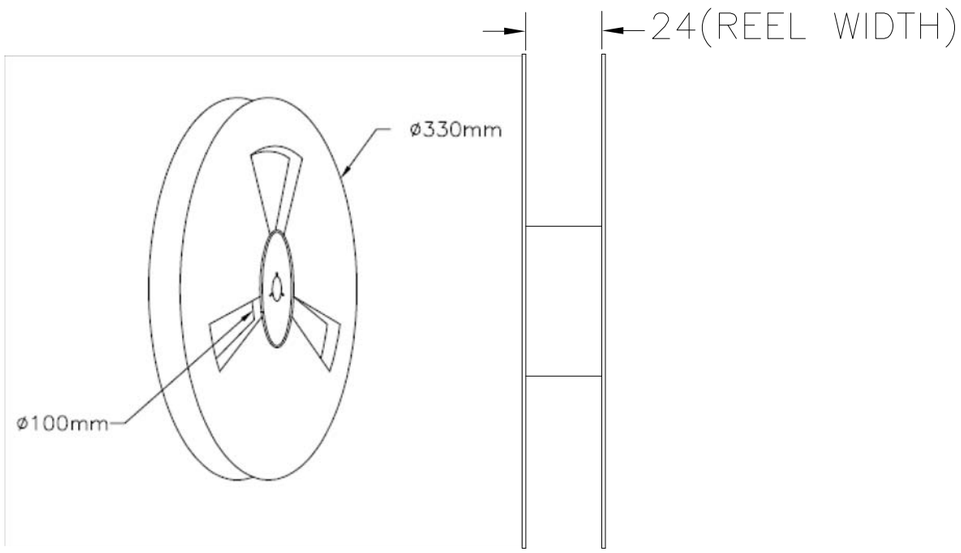

Component inside carrier tape

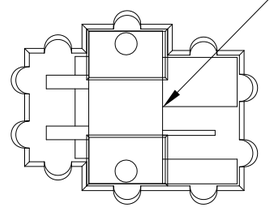

DETAIL D
SCALE 2:1

NOTES :

1. MATERIAL : ANTI-STATIC POLYSTYRENE
2. PACKAGING AS PER EIA-481 STD.
3. QTY PER REEL : 710 NOS

rev	ecn no	dr	date
B	-	-	-
-	-	-	-
-	-	-	-
-	-	-	-
-	-	-	-
-	-	-	-
-	-	-	-

www.fciconnect.com			surface ISO 1302		tolerance std ISO 406	ISO 1101	projection	MM
			TOLERANCES UNLESS OTHERWISE SPECIFIED					
Dr	M JACOB	2014-05-12	ANGULAR	LINEAR	0.X	±X	size A4	Scale 1.000
Eng	M JACOB	2014-05-12			0.XX	± 0.2		
Chr	M JACOB	2014-05-12	0° ±2°		0.XXX	±X	ECN	ELX-I-22313
Appr	BIJU K PAUL	2014-05-12	Product family- RotaConnect				Spec ref	-
title	ASSEMBLY, 2 POS HOR TYPE WITH PEG ROTATABLE BOARD TO BOARD CONNECTOR				dwg no	10120045-201C		Rev. B
catalog no :			10120045-201LF		CUSTOMER DRAWING		sheet 3 of 3	

Copyright FCI.

REV F - 2006-04-17

OCEAN CHIPS
Океан Электроники
Поставка электронных компонентов

Компания «Океан Электроники» предлагает заключение долгосрочных отношений при поставках импортных электронных компонентов на взаимовыгодных условиях!

Наши преимущества:

- Поставка оригинальных импортных электронных компонентов напрямую с производств Америки, Европы и Азии, а так же с крупнейших складов мира;
- Широкая линейка поставок активных и пассивных импортных электронных компонентов (более 30 млн. наименований);
- Поставка сложных, дефицитных, либо снятых с производства позиций;
- Оперативные сроки поставки под заказ (от 5 рабочих дней);
- Экспресс доставка в любую точку России;
- Помощь Конструкторского Отдела и консультации квалифицированных инженеров;
- Техническая поддержка проекта, помощь в подборе аналогов, поставка прототипов;
- Поставка электронных компонентов под контролем ВП;
- Система менеджмента качества сертифицирована по Международному стандарту ISO 9001;
- При необходимости вся продукция военного и аэрокосмического назначения проходит испытания и сертификацию в лаборатории (по согласованию с заказчиком);
- Поставка специализированных компонентов военного и аэрокосмического уровня качества (Xilinx, Altera, Analog Devices, Intersil, Interpoint, Microsemi, Actel, Aeroflex, Peregrine, VPT, Syfer, Eurofarad, Texas Instruments, MS Kennedy, Miteq, Cobham, E2V, MA-COM, Hittite, Mini-Circuits, General Dynamics и др.);

Компания «Океан Электроники» является официальным дистрибьютором и эксклюзивным представителем в России одного из крупнейших производителей разъемов военного и аэрокосмического назначения **«JONHON»**, а так же официальным дистрибьютором и эксклюзивным представителем в России производителя высокотехнологичных и надежных решений для передачи СВЧ сигналов **«FORSTAR»**.

AVIC JONHON

«JONHON» (основан в 1970 г.)

Разъемы специального, военного и аэрокосмического назначения:

(Применяются в военной, авиационной, аэрокосмической, морской, железнодорожной, горно- и нефтедобывающей отраслях промышленности)

«FORSTAR» (основан в 1998 г.)

ВЧ соединители, коаксиальные кабели, кабельные сборки и микроволновые компоненты:

(Применяются в телекоммуникациях гражданского и специального назначения, в средствах связи, РЛС, а так же военной, авиационной и аэрокосмической отраслях промышленности).

FORSTAR®

Телефон: 8 (812) 309-75-97 (многоканальный)
Факс: 8 (812) 320-03-32
Электронная почта: ocean@oceanchips.ru
Web: http://oceanchips.ru/
Адрес: 198099, г. Санкт-Петербург, ул. Калинина, д. 2, корп. 4, лит. А