REVISIONS			
REV	DESCRIPTION	DATE	APPROVED
03 0	RELEASED	8/28/97	JANCIAR
B	PER EC 0U20-0615-00	20SEP01	C. Hoang 20SEP01

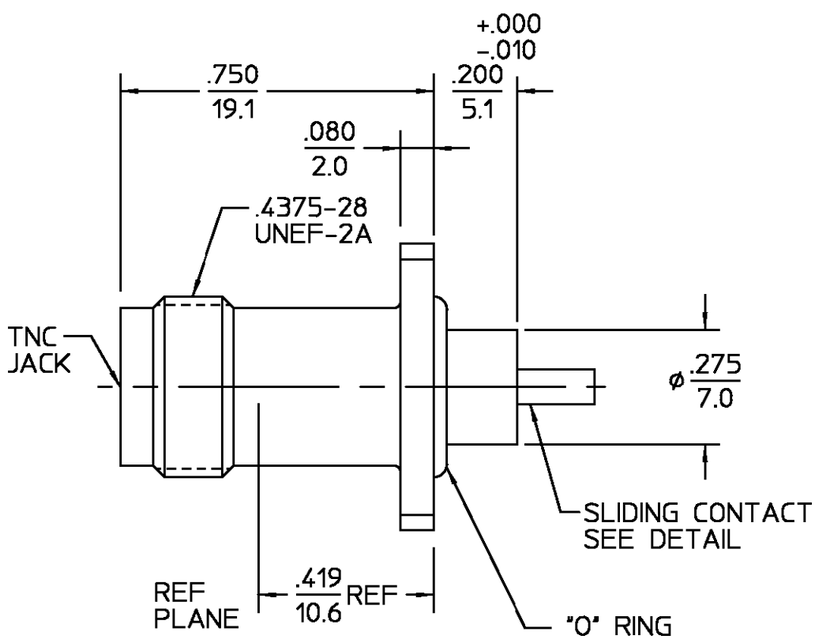

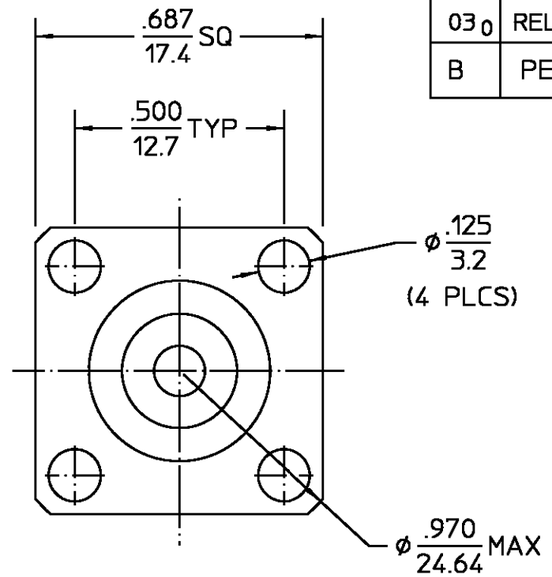

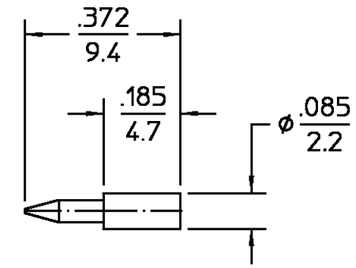

SLIDING CONTACT
DETAIL
ALL DIMENSIONS
REF ONLY

ELECTRICAL	MECHANICAL	ENVIRONMENTAL
Nominal Impedance (Ohms) 50	Interface Dimensions MIL-STD-348A,	Temperature Rating -65°C - +125°C
Frequency Range (GHz) DC to 1	Fig. 313.2	Vibration MIL-STD-202, Method
Volt Rating (VRMS MAX)	Recommended Mating	204, Condition B.
@ Sea Level 500	Torque N/A	Shock MIL-STD-202, Method 213,
VSWR N/A	Mating Characteristics:	Condition I.
Insertion Loss (dB MAX) N/A	Insertion (MAX Lbs) 2.0	Thermal Shock MIL-STD-202, Method
RF Leakage (dB MIN) N/A	Withdrawal (MIN Oz) 2.0	213, Condition B Except High
Corona, 70,000 Ft (VRMS MIN) 375	Force to Engage and	Temp Shall Be +115°C
Dielectric Withstanding Voltage	Disengage (In-Lbs MAX) 2.0	Moisture Resistance MIL-STD-202,
(VRMS MIN) @ Sea Level 1,500	Center Contact Captivation	Method 106, Except Vibration
Contact Resistance (Milliohms MAX)	Axial (Lbs) 6.0	Shall Be Omitted
Center Contact 1.5	Radial (In-Oz) 4.0	Corrosion - MIL-STD-202, Method
Outer Contact 0.2	Cable Retention	101, Condition B, 5% salt spray
Cable to Housing N/A	Axial Force (Lbs) N/A	
RF High Potential @ Sea Level	Torque (In-Oz) N/A	.XXX = in
(VRMS MIN @ 5 MHz) 1,000	Weight (Grams) TBD	XX.X = mm (REF)
I.R.(Megohms MIN) 5,000		

COMPONENT	MATERIAL	FINISH
HOUSING	STAINLESS STEEL PER ASTM-A484 AND ASTM-A582, TYPE 303	PASSIVATE PER QQ-P-35
DIELECTRIC	PTFE FLUOROCARBON PER ASTM-D-1457	N/A
CENTER CONTACT	BRASS PER ASTM-B-16, HALF HARD	GOLD PLATE PER MIL-G-45204
"O" RING	ETHYLENE PROPYLENE PER ASTM D2000	N/A

UNLESS OTHERWISE SPECIFIED DIMENSIONS ARE IN INCHES
TOLERANCE ON
GEN. TOL. ±.005 ANGLES ± 1°

DRAWN BY DCamelio DATE 5/16/97
CHECKED BY
APP'D BY JANCIAR 8/28/97

AMP

AMP Incorporated
140 Fourth Avenue
Waltham, MA 02451-7599

These drawings and specifications are the property of M/A-COM incorporated and shall not be reproduced or copied or used in whole or in part as the basis for the manufacture or sale of item(s) without written permission.

USE ASS'Y PROCEDURE

NO. A.P. N/A

TITLE TNC 4 HOLE FLANGE MOUNT JACK RECEPTACLE WITH SLIDING TURRET CONTACT

SIZE	CODE IDENT NO.		REV
B	26805	3152-5340-02	03 0
SCALE 3 : 1		SHEET 1 OF 1	

CUSTOMER DRAWING

AMP PART # 1091667-1
SHEET 1 OF 1 REV B

OCEAN CHIPS
Океан Электроники
Поставка электронных компонентов

Компания «Океан Электроники» предлагает заключение долгосрочных отношений при поставках импортных электронных компонентов на взаимовыгодных условиях!

Наши преимущества:

- Поставка оригинальных импортных электронных компонентов напрямую с производств Америки, Европы и Азии, а так же с крупнейших складов мира;
- Широкая линейка поставок активных и пассивных импортных электронных компонентов (более 30 млн. наименований);
- Поставка сложных, дефицитных, либо снятых с производства позиций;
- Оперативные сроки поставки под заказ (от 5 рабочих дней);
- Экспресс доставка в любую точку России;
- Помощь Конструкторского Отдела и консультации квалифицированных инженеров;
- Техническая поддержка проекта, помощь в подборе аналогов, поставка прототипов;
- Поставка электронных компонентов под контролем ВП;
- Система менеджмента качества сертифицирована по Международному стандарту ISO 9001;
- При необходимости вся продукция военного и аэрокосмического назначения проходит испытания и сертификацию в лаборатории (по согласованию с заказчиком);
- Поставка специализированных компонентов военного и аэрокосмического уровня качества (Xilinx, Altera, Analog Devices, Intersil, Interpoint, Microsemi, Actel, Aeroflex, Peregrine, VPT, Syfer, Eurofarad, Texas Instruments, MS Kennedy, Miteq, Cobham, E2V, MA-COM, Hittite, Mini-Circuits, General Dynamics и др.);

Компания «Океан Электроники» является официальным дистрибьютором и эксклюзивным представителем в России одного из крупнейших производителей разъемов военного и аэрокосмического назначения **«JONHON»**, а так же официальным дистрибьютором и эксклюзивным представителем в России производителя высокотехнологичных и надежных решений для передачи СВЧ сигналов **«FORSTAR»**.

AVIC JONHON

«JONHON» (основан в 1970 г.)

Разъемы специального, военного и аэрокосмического назначения:

(Применяются в военной, авиационной, аэрокосмической, морской, железнодорожной, горно- и нефтедобывающей отраслях промышленности)

«FORSTAR» (основан в 1998 г.)

ВЧ соединители, коаксиальные кабели, кабельные сборки и микроволновые компоненты:

(Применяются в телекоммуникациях гражданского и специального назначения, в средствах связи, РЛС, а так же военной, авиационной и аэрокосмической отраслях промышленности).

FORSTAR®

Телефон: 8 (812) 309-75-97 (многоканальный)
Факс: 8 (812) 320-03-32
Электронная почта: ocean@oceanchips.ru
Web: http://oceanchips.ru/
Адрес: 198099, г. Санкт-Петербург, ул. Калинина, д. 2, корп. 4, лит. А