2018/07/23 02:57:06(JST) Hayley North
DRAWING FOR REFERENCE: This is subject to change without notice

Applicable standard				
Rating	Operating temperature range	-55 °C to +125 °C (95 %RH Max.)	Storage temperature range	-55 °C to +125 °C (95 %RH Max.)
	Power	-- W	Characteristic impedance	50 Ω(0 to 18 GHz)
	Peculiarity	----	Applicable cable	----

SPECIFICATIONS

ITEM	TEST METHOD	REQUIREMENTS	QT	AT
CONSTRUCTION				
General examination	Visually and by measuring instrument.	According to drawing.	X	X
Marking	Confirmed visually.		—	—
ELECTRICAL CHARACTERISTICS				
Contact resistance	10 mA Max.(DC or 1000 Hz)	Center contact 12 mΩ Max.	X	X
		Outer contact 12 mΩ Max.	X	X
Insulation resistance	500 V DC.	1000 MΩ Min.	X	X
Withstanding voltage	500 V AC for 1 min. current leakage 2 mA Max.	No flashover or breakdown.	X	X
Return loss	Frequency 0 to 18 GHz.	Return loss 20dB Min.	X	X
Insertion loss	Frequency - to - GHz.	--- dB Max.	—	—
MECHANICAL CHARACTERISTICS				
Contact insertion and extraction forces	φ 0.35 $^{0}_{-0.005}$ by steel gauge.	Insertion force --- N Max.	—	—
		Extraction force 0.2 N Min.	X	X
Insertion and extraction forces	Measured by applicable connector.	Insertion force --- N Max.	—	—
		Extraction force --- N Min.	—	—
Mechanical operation	500 times insertion and extractions.	1)Contact resistance: Center contact 24 mΩ Max. Outer contact 24 mΩ Max. 2)No damage, crack and looseness of parts.	X	—
Vibration	Frequency 10 to 500 Hz single amplitude 0.75 mm, 98 m/s^2 at 10 cycles for 3 directions.	1)No electrical discontinuity of 1 μs. 2)No damage, crack and looseness of parts.	X	—
Shock	490 m/s^2 directions of pulse 11 ms at 3 times for 3 directions.		X	—
Cable clamp strength (against cable pull)	Using a pulling tester, pull the cable axially at a rate of --- mm/min. and record the strength at which the cable or connector breaks.	--- N Min.	—	—
ENVIRONMENTAL CHARACTERISTICS				
Damp heat	Exposed at -10 to +65 °C, 90 to 98 % total 10 cycles.(240 h)	1)Insulation resistance: 100 MΩ Min. (at high humidity) 2) Insulation resistance: 1000 MΩ Min. (at dry) 3)No damage, crack and looseness of parts.	X	—
Rapid change of temperature	Temperature -65 → - → +125 → - °C Time 30 → 3 → 30 → 3 min. Under 5 cycles.	No damage, crack and looseness of parts.	X	—
Corrosion salt mist	Exposed in 5 % salt water spray for 48 h.	No heavy corrision. (The quality is judged by Return loss performance)	X	—

Count	Description of revisions	Designed	Checked	Date

Remark
RoHS COMPLIANT

Unless otherwise specified, refer to MIL-STD-202.

Approved	KY.SHIMIZU	16.11.07
Checked	TO.KATAYAMA	16.11.05
Designed	RO.YOKOYAMA	16.11.05
Drawn	RO.YOKOYAMA	16.11.05

Note QT:Qualification Test AT:Assurance Test X:Applicable Test

HRS	SPECIFICATION SHEET	Drawing No.	ELC-364312-00-00
		Part No.	SMP-A-JJ-645-18G
	HIROSE ELECTRIC CO., LTD.	Code No.	CL338-1005-0-00 △1 1/1

FORM HD0011-2-1

DRAWING FOR REFERENCE:This is subject to change without notice
2018/01/23 02:57:06(JST) Hayley North

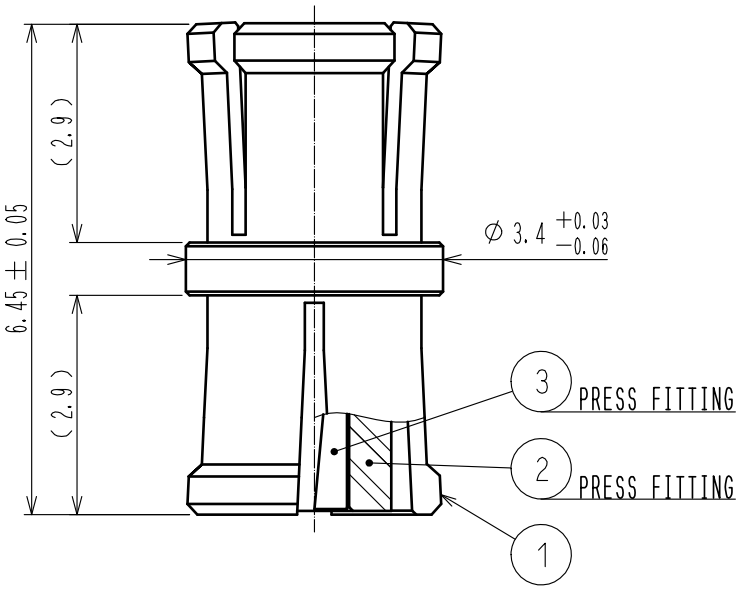

RoHS Compliant

NO.	MATERIAL	FINISH . REMARKS	NO.	MATERIAL	FINISH . REMARKS
2	PTFE				
1	BERYLLIUM COPPER	GOLD PLATING	3	BERYLLIUM COPPER	GOLD PLATING

UNITS mm	SCALE 10: 1	COUNT	DESCRIPTION OF REVISIONS	DESIGNED	CHECKED	DATE
		0				

HIROSE ELECTRIC CO., LTD.

APPROVED	KY. SHIMIZU	16.11.07	DRAWING NO.	EDC-364312-00-00
CHECKED	TO. KATAYAMA	16.11.05	PART NO.	SMP-A-JJ-645-18G
DESIGNED	RO. YOKOYAMA	16.11.05	CODE NO.	CL338-1005-0-00
DRAWN	RO. YOKOYAMA	16.11.05		0 1/1

OCEAN CHIPS
Океан Электроники
Поставка электронных компонентов

Компания «Океан Электроники» предлагает заключение долгосрочных отношений при поставках импортных электронных компонентов на взаимовыгодных условиях!

Наши преимущества:

- Поставка оригинальных импортных электронных компонентов напрямую с производств Америки, Европы и Азии, а так же с крупнейших складов мира;
- Широкая линейка поставок активных и пассивных импортных электронных компонентов (более 30 млн. наименований);
- Поставка сложных, дефицитных, либо снятых с производства позиций;
- Оперативные сроки поставки под заказ (от 5 рабочих дней);
- Экспресс доставка в любую точку России;
- Помощь Конструкторского Отдела и консультации квалифицированных инженеров;
- Техническая поддержка проекта, помощь в подборе аналогов, поставка прототипов;
- Поставка электронных компонентов под контролем ВП;
- Система менеджмента качества сертифицирована по Международному стандарту ISO 9001;
- При необходимости вся продукция военного и аэрокосмического назначения проходит испытания и сертификацию в лаборатории (по согласованию с заказчиком);
- Поставка специализированных компонентов военного и аэрокосмического уровня качества (Xilinx, Altera, Analog Devices, Intersil, Interpoint, Microsemi, Actel, Aeroflex, Peregrine, VPT, Syfer, Eurofarad, Texas Instruments, MS Kennedy, Miteq, Cobham, E2V, MA-COM, Hittite, Mini-Circuits, General Dynamics и др.);

Компания «Океан Электроники» является официальным дистрибьютором и эксклюзивным представителем в России одного из крупнейших производителей разъемов военного и аэрокосмического назначения **«JONHON»**, а так же официальным дистрибьютором и эксклюзивным представителем в России производителя высокотехнологичных и надежных решений для передачи СВЧ сигналов **«FORSTAR»**.

AVIC JONHON

«JONHON» (основан в 1970 г.)

Разъемы специального, военного и аэрокосмического назначения:

(Применяются в военной, авиационной, аэрокосмической, морской, железнодорожной, горно- и нефтедобывающей отраслях промышленности)

«FORSTAR» (основан в 1998 г.)

ВЧ соединители, коаксиальные кабели, кабельные сборки и микроволновые компоненты:

(Применяются в телекоммуникациях гражданского и специального назначения, в средствах связи, РЛС, а так же военной, авиационной и аэрокосмической отраслях промышленности).

FORSTAR®

Телефон: 8 (812) 309-75-97 (многоканальный)
Факс: 8 (812) 320-03-32
Электронная почта: ocean@oceanchips.ru
Web: http://oceanchips.ru/
Адрес: 198099, г. Санкт-Петербург, ул. Калинина, д. 2, корп. 4, лит. А