THIS DRAWING IS UNPUBLISHED. RELEASED FOR PUBLICATION -,- .
© COPYRIGHT - By - ALL RIGHTS RESERVED.

LOC	DIST
FT	64

REVISIONS

P	LTR	DESCRIPTION	DATE	DWN	APVD
	AS4	REVISED PER ECO-11-004835	11MAR11	RK	HMR

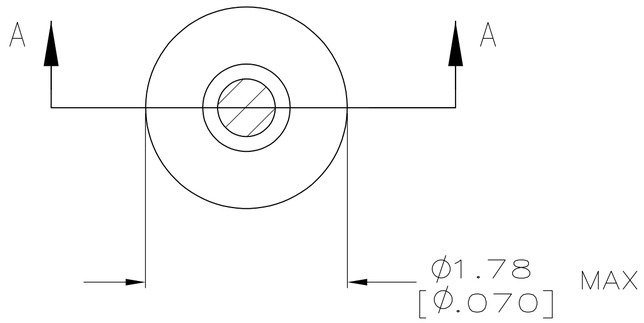

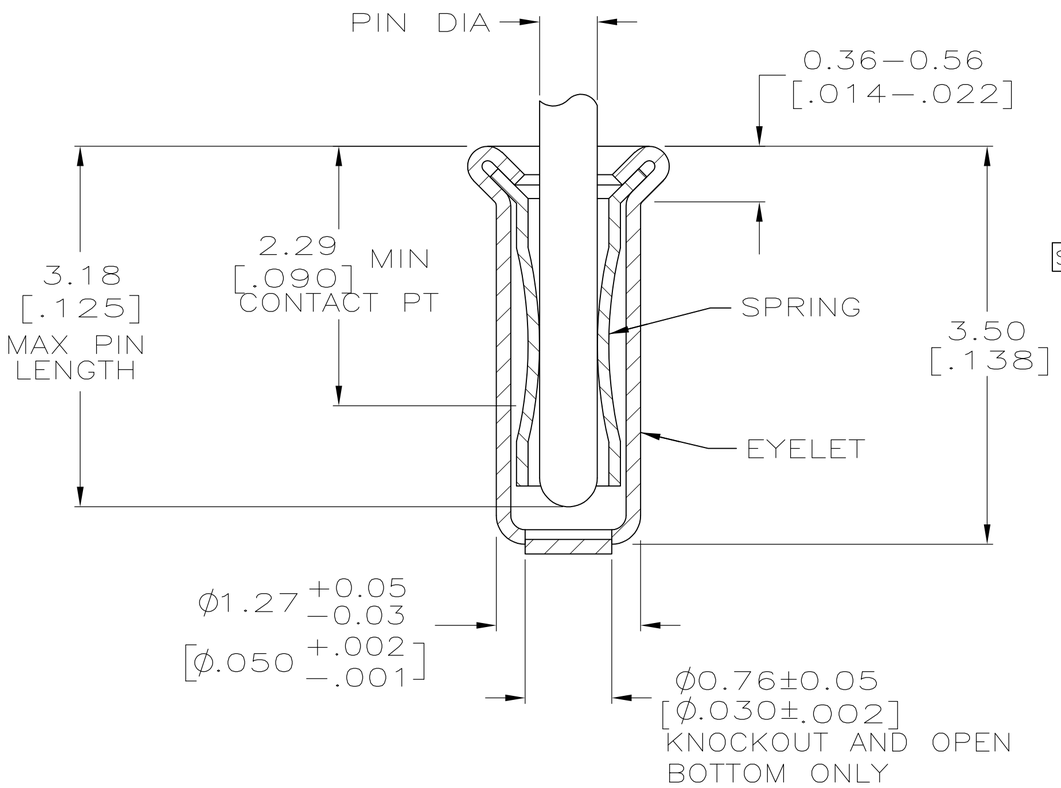

A–A SECTION

1. TIN PER MIL–T–10727 OR TIN LEAD .0.00254 [.000100] MIN THK.
2. GOLD PER MIL–G–45204, TYPE II, 0.00076 [.000030] MIN THK OVER NICKEL PER QQ–N–290 0.00028 [.000011] MIN THK ON CONTACT AREA.
3. GOLD FLASH PER MIL–G–45204, TYPE II, 0.13μm [.000005] MIN THK. OVER NICKEL PLATE PER QQ–N–290 0.51μm–1.52μm [.000020–.000060] EXT THK.
4. RECOMMENDED HOLE SIZE, PLATED OR UNPLATED:
   MACHINE INSERTION: 1.32±0.05 [.052±.002]
   HAND INSERTION: 1.32 $^{+0.10}_{-0.00}$ [.052 $^{+.004}_{-.000}$]
5. APPLICATION TOOL PART NUMBER:
   MACHINE NO. 682127–3
   INSERTION HEAD NO. 682039–2
6. TO INSURE PROPER SPRING TENSION DO NOT EXCEED A 0.05 [.002] DIFFERENCE IN PIN DIA WHEN CHANGING TO A SMALLER PIN.
7. BOTTOM PLUG KNOCKOUT TOOL PART NUMBER 69729 WITH TIP PART NUMBER 69728.
8. MATERIAL: SPRING: BERYLLIUM COPPER QQ–C–533
   EYELET: COPPER: QQ–C–576
9. OBSOLETE PARTS: OBSOLETE CIS STREAMLINING PER D.RENAUD/D.SINISI

SUPSD BY 2–331272–7						331272–2
OBSOLETE	OPEN	0.56–0.64 [.022–.025]	TIN 1	GOLD 2		4–331272–3
			GOLD 3			4–331272–2
OBSOLETE			TIN 1	TIN 1		4–331272–1
OBSOLETE		0.46–0.53 [.018–.021]		GOLD 2		3–331272–9
			GOLD 3			3–331272–8
OBSOLETE			TIN 1	TIN 1		3–331272–7
OBSOLETE	KNOCKOUT	0.56–0.64 [.022–.025]		GOLD 2		3–331272–5
			GOLD 3			3–331272–4
9 OBSOLETE			TIN 1	TIN 1		3–331272–3
		0.46–0.53 [.018–.021]		GOLD 2		3–331272–1
OBSOLETE			GOLD 3			3–331272–0
	CLOSED	0.56–0.64 [.022–.025]	TIN 1			2–331272–7
			GOLD 3			2–331272–6
OBSOLETE			TIN 1	TIN 1		2–331272–5
OBSOLETE		0.46–0.53 [.018–.021]		GOLD 2		2–331272–3
SUPERSEDED			GOLD 3			2–331272–2
OBSOLETE			TIN 1	TIN 1		2–331272–1
	BOTTOM TYPE	RECOMMENDED PIN DIA 6	EYELET	SPRING		PART NO
			FINISH			

331272

THIS DRAWING IS A CONTROLLED DOCUMENT.

DIMENSIONS: mm [INCHES]

TOLERANCES UNLESS OTHERWISE SPECIFIED:
0 PLC ± –
1 PLC ± –
2 PLC ± –
3 PLC ± 0.20 [.008]
4 PLC ± –
ANGLES ± –

MATERIAL 8

FINISH SEE TABLE

DWN R. TALLEY 4–5–91
CHK –
APVD –
PRODUCT SPEC –
APPLICATION SPEC –
WEIGHT –

CUSTOMER DRAWING

TE Connectivity

NAME MINIATURE SPRING SOCKET ASSEMBLY, SERIES 2 –

SIZE	CAGE CODE	DRAWING NO	RESTRICTED TO
A2	00779	C–331272	–

SCALE 20:1 SHEET 1 OF 1 REV AS4

OCEAN CHIPS
Океан Электроники
Поставка электронных компонентов

Компания «Океан Электроники» предлагает заключение долгосрочных отношений при поставках импортных электронных компонентов на взаимовыгодных условиях!

Наши преимущества:

- Поставка оригинальных импортных электронных компонентов напрямую с производств Америки, Европы и Азии, а так же с крупнейших складов мира;
- Широкая линейка поставок активных и пассивных импортных электронных компонентов (более 30 млн. наименований);
- Поставка сложных, дефицитных, либо снятых с производства позиций;
- Оперативные сроки поставки под заказ (от 5 рабочих дней);
- Экспресс доставка в любую точку России;
- Помощь Конструкторского Отдела и консультации квалифицированных инженеров;
- Техническая поддержка проекта, помощь в подборе аналогов, поставка прототипов;
- Поставка электронных компонентов под контролем ВП;
- Система менеджмента качества сертифицирована по Международному стандарту ISO 9001;
- При необходимости вся продукция военного и аэрокосмического назначения проходит испытания и сертификацию в лаборатории (по согласованию с заказчиком);
- Поставка специализированных компонентов военного и аэрокосмического уровня качества (Xilinx, Altera, Analog Devices, Intersil, Interpoint, Microsemi, Actel, Aeroflex, Peregrine, VPT, Syfer, Eurofarad, Texas Instruments, MS Kennedy, Miteq, Cobham, E2V, MA-COM, Hittite, Mini-Circuits, General Dynamics и др.);

Компания «Океан Электроники» является официальным дистрибьютором и эксклюзивным представителем в России одного из крупнейших производителей разъемов военного и аэрокосмического назначения **«JONHON»**, а так же официальным дистрибьютором и эксклюзивным представителем в России производителя высокотехнологичных и надежных решений для передачи СВЧ сигналов **«FORSTAR»**.

AVIC JONHON

«JONHON» (основан в 1970 г.)

Разъемы специального, военного и аэрокосмического назначения:

(Применяются в военной, авиационной, аэрокосмической, морской, железнодорожной, горно- и нефтедобывающей отраслях промышленности)

«FORSTAR» (основан в 1998 г.)

ВЧ соединители, коаксиальные кабели, кабельные сборки и микроволновые компоненты:

(Применяются в телекоммуникациях гражданского и специального назначения, в средствах связи, РЛС, а так же военной, авиационной и аэрокосмической отраслях промышленности).

FORSTAR®

Телефон: 8 (812) 309-75-97 (многоканальный)
Факс: 8 (812) 320-03-32
Электронная почта: ocean@oceanchips.ru
Web: http://oceanchips.ru/
Адрес: 198099, г. Санкт-Петербург, ул. Калинина, д. 2, корп. 4, лит. А