THIS COPY IS PROVIDED ON A RESTRICTED BASIS AND IS NOT TO BE USED IN ANY WAY DETRIMENTAL TO THE INTERESTS OF PANDUIT CORP.

| PANDUIT PART NUMBER | BOLT SIZE | O.D. | H | LOAD TO FLAT (LBS) | QUANTITY |
|---|---|---|---|---|---|
| SSCW14-C | 1/4" | 0.50 [12.7mm] | 0.06 [1.5mm] | 1650/1275 | 100 |
| SSCW38-C | 3/8" | 0.75 [19.1mm] | 0.1 [2.5mm] | 3200/2430 | 100 |

NOTES:

1. PART NUMBERS: SSCW14, SSCW38
2. MATERIAL: STAINLESS STEEL
3. DIMENSIONS IN PARENTHESIS ARE MILLIMETERS

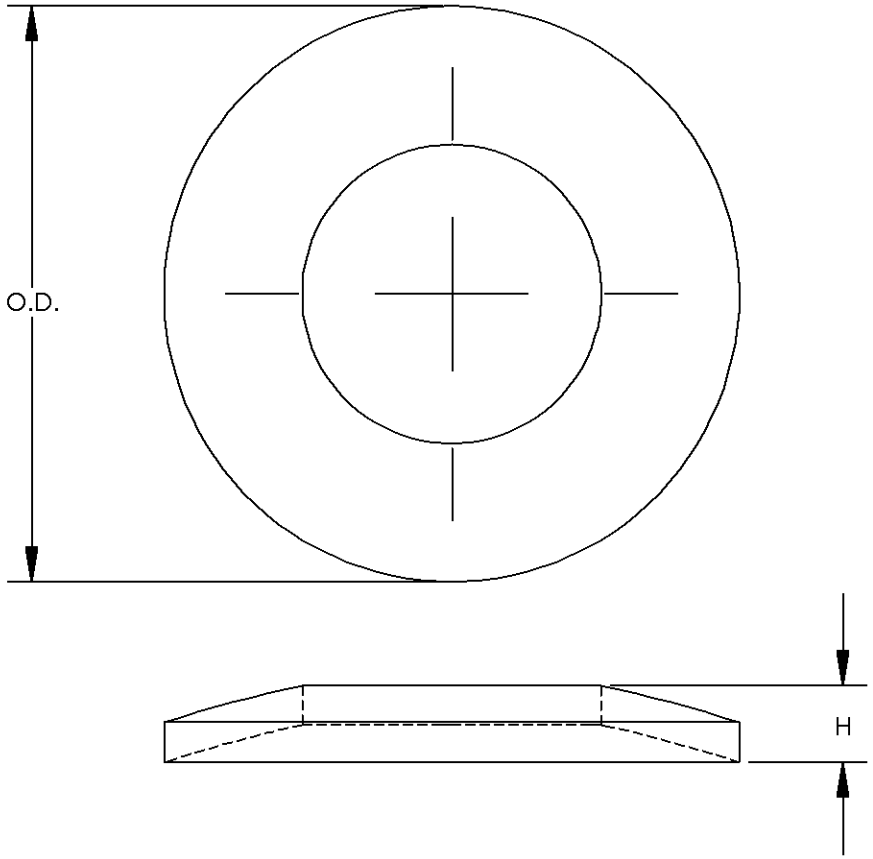


C41735_02

| REV | DATE | BY | CHK | DESCRIPTION | ECN | PM | APP |
|---|---|---|---|---|---|---|---|
| 02 | 6/08 | JHNU | JHNU | REVISED "H" DIMENSION: .06 WAS .20, .10 WAS .20 | | | |
| 01 | 5/08 | JHNU | JHNU | ADDED BOLT SIZE COLUMN TO TABLE | | | |
| 00 | 5/08 | JHNU | JHNU | DRAWING RELEASED | | | |

PANDUIT CORP. TINLEY PARK, ILLINOIS

STAINLESS STEEL BELLEVILLE COMPRESSION WASHER
(SSCW14-C, SSCW38-C)
CUSTOMER DRAWING

| DRAWN BY | CHK'D | SCALE | DRAWING NO / CAD FILE |
|---|---|---|---|
| JHNU | | NONE | C41735 |

# OCEAN CHIPS
## Океан Электроники
### Поставка электронных компонентов

Компания «Океан Электроники» предлагает заключение долгосрочных отношений при поставках импортных электронных компонентов на взаимовыгодных условиях!

Наши преимущества:

- Поставка оригинальных импортных электронных компонентов напрямую с производств Америки, Европы и Азии, а так же с крупнейших складов мира;
- Широкая линейка поставок активных и пассивных импортных электронных компонентов (более 30 млн. наименований);
- Поставка сложных, дефицитных, либо снятых с производства позиций;
- Оперативные сроки поставки под заказ (от 5 рабочих дней);
- Экспресс доставка в любую точку России;
- Помощь Конструкторского Отдела и консультации квалифицированных инженеров;
- Техническая поддержка проекта, помощь в подборе аналогов, поставка прототипов;
- Поставка электронных компонентов под контролем ВП;
- Система менеджмента качества сертифицирована по Международному стандарту ISO 9001;
- При необходимости вся продукция военного и аэрокосмического назначения проходит испытания и сертификацию в лаборатории (по согласованию с заказчиком);
- Поставка специализированных компонентов военного и аэрокосмического уровня качества (Xilinx, Altera, Analog Devices, Intersil, Interpoint, Microsemi, Actel, Aeroflex, Peregrine, VPT, Syfer, Eurofarad, Texas Instruments, MS Kennedy, Miteq, Cobham, E2V, MA-COM, Hittite, Mini-Circuits, General Dynamics и др.);

Компания «Океан Электроники» является официальным дистрибьютором и эксклюзивным представителем в России одного из крупнейших производителей разъемов военного и аэрокосмического назначения **«JONHON»**, а так же официальным дистрибьютором и эксклюзивным представителем в России производителя высокотехнологичных и надежных решений для передачи СВЧ сигналов **«FORSTAR»**.

AVIC JONHON

**«JONHON»** (основан в 1970 г.)

Разъемы специального, военного и аэрокосмического назначения:

(Применяются в военной, авиационной, аэрокосмической, морской, железнодорожной, горно- и нефтедобывающей отраслях промышленности)

**«FORSTAR»** (основан в 1998 г.)

ВЧ соединители, коаксиальные кабели, кабельные сборки и микроволновые компоненты:

(Применяются в телекоммуникациях гражданского и специального назначения, в средствах связи, РЛС, а так же военной, авиационной и аэрокосмической отраслях промышленности).

FORSTAR®

Телефон: 8 (812) 309-75-97 (многоканальный)
Факс: 8 (812) 320-03-32
Электронная почта: ocean@oceanchips.ru
Web: http://oceanchips.ru/
Адрес: 198099, г. Санкт-Петербург, ул. Калинина, д. 2, корп. 4, лит. А