THIS DRAWING IS UNPUBLISHED.
VERTRAULICHE UNVEROEFFENTLICHTE ZEICHNUNG
© COPYRIGHT 2000 BY AMP INCORPORATED.
RELEASED FOR PUBLICATION ,2000.
FREI FUER VEROEFFENTLICHUNG
ALL RIGHTS RESERVED.
ALLE RECHTE VORBEHALTEN

MATED WITH:
PASSEND ZU: HEE.32

LOC: AI
DIST:
PROJEKT NR.:

REVISIONS
AENDERUNGEN

P	LTR	DESCRIPTION BESCHREIBUNG	DATE	DWN	APVD
	B2	REVISED PER ECO-11-004886	29APR11	HMR	MM

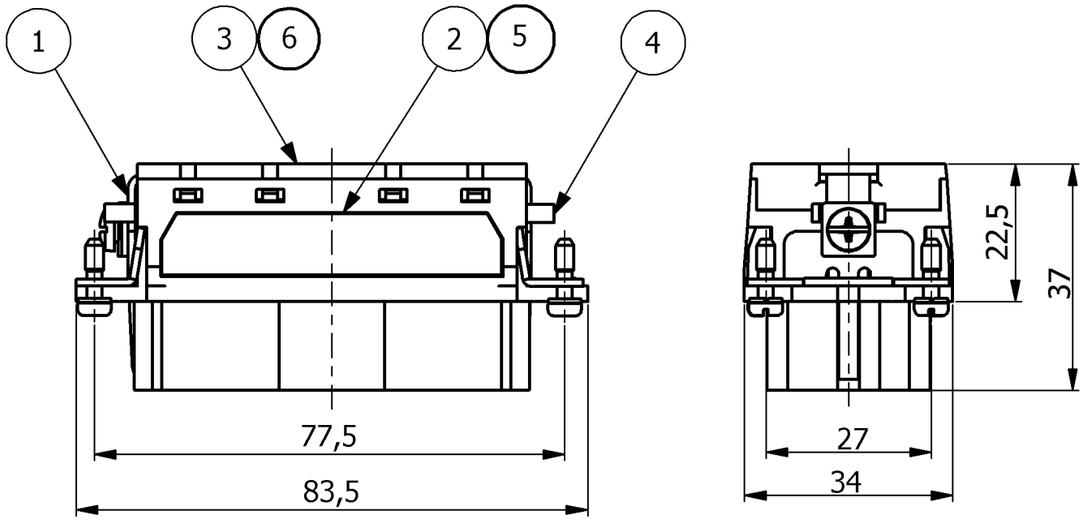

* distance for guaranteed contact 21 mm max.

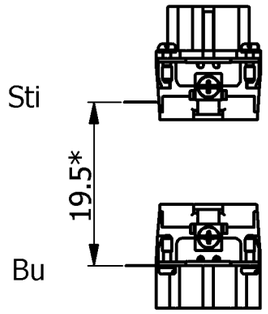

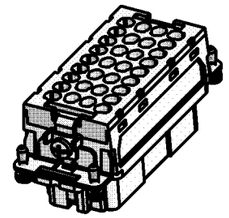

Contact arrangement view from termination side

PN 0-1; 0-3

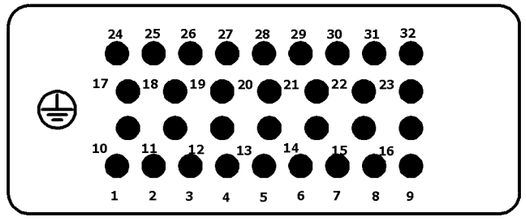

PN 0-2

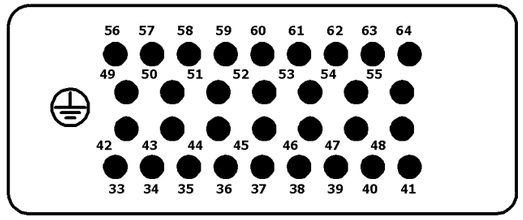

Panet cut-out for contact insert when used without housing

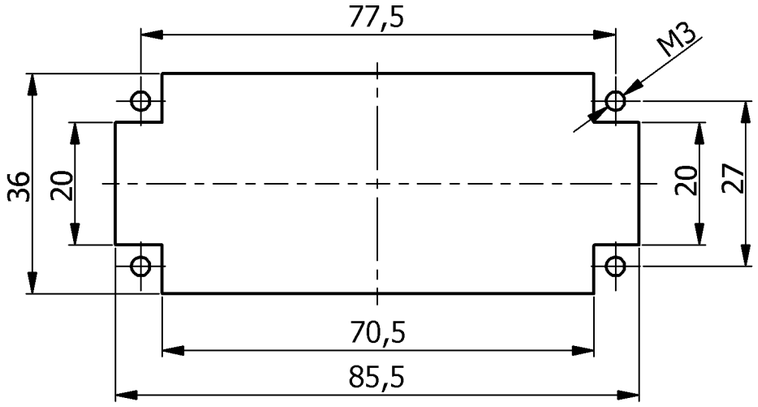

Notes,

1. Material: LCP-GF
2. Material, insert: PC-GF20
3. Material, cover: PC-GF20
4. Packacking: 10 pieces

PN 0-3	PN 0-2	PN 0-1	DESCRIPTION	MATERIAL	SURFACE	COLOR	ITEM
1	OBSOLETE		Cover HEE32-FS	LCP-GF-30		NATURE	6
1			Female insert HEE.32-FS	LCP-GF-30		NATURE	5
1	1	1	Protection angle contact socket		zink plated	blue	4
	1	1	COVER HEE.32	PC-GF20 (B1)	-	LIGHT-GREY	3
	1	1	FEMALE INSERT HEE.32	PC-GF20 (B1)	-	LIGHT-GREY	2
1	1	1	Protection angle contact socket with mounting		zink plated	blue	1

PARTS LIST

HEE.32.Bu.C B1-32
HEE.32.Bu.C B33-64
HEE.32.Bu.C B1-32-FS

THIS DRAWING IS A CONTROLLED DOCUMENT FOR AMP INCORPORATED.
IT IS SUBJECT TO CHANGE AND THE CONTROLLING ENGINEERING ORGANIZATION SHOULD BE CONTACTED FOR THE LATEST REVISION.
DIESES ZEICHNUNGSDOKUMENT WIRD DURCH AMP INCORPORATED KONTROLLIERT.
ÄENDERUNGEN, DIE DEM TECHNISCHEN FORTSCHRITT DIENEN, SIND VORBEHALTEN.
DEN JEWEILS LETZTGUELTIGEN ÄENDERUNGSSTAND ERFAHREN SIE AUF ANFRAGE.

DIMENSIONS:
DIMENSIONEN:
mm

TOLERANCES UNLESS OTHERWISE SPECIFIED:
ALLGEMEINTOLERANZEN
n. ISO 8015
n. ISO 2768 - mH -E
n. DIN 16901 - 140
0 PLC #
1 PLC #
2 PLC #
3 PLC #
ANGLES/WINKEL #

MATERIAL

FINISH / OBERFLÄCHE / FARBE

DWN 08.12.2004 SCHNEIDER
CHK 08.12.2004 M.SCHWEIGER
APVD 08.12.2004 T.SCHNURPFEIL
PRODUCT SPEC PRODUKTSPEZ. 108-74045
APPLICATION SPEC VERARBEITUNGSSPEZ. 114-74060
WEIGHT GEWICHT

TE Connectivity

NAME
FEMALE INSERT HEE.32.BU.C

SIZE A3
CAGE CODE 00779
DRAWING NO ZEICHNUNGS-NR. C- 1102896
RESTRICTED TO NUR FUER -

CUSTOMER DRAWING / KUNDENZEICHNUNG
SCALE MASSSTAB 1:1
SHEET BLATT 1 OF VON 1
REV B2

OCEAN CHIPS
Океан Электроники
Поставка электронных компонентов

Компания «Океан Электроники» предлагает заключение долгосрочных отношений при поставках импортных электронных компонентов на взаимовыгодных условиях!

Наши преимущества:

- Поставка оригинальных импортных электронных компонентов напрямую с производств Америки, Европы и Азии, а так же с крупнейших складов мира;
- Широкая линейка поставок активных и пассивных импортных электронных компонентов (более 30 млн. наименований);
- Поставка сложных, дефицитных, либо снятых с производства позиций;
- Оперативные сроки поставки под заказ (от 5 рабочих дней);
- Экспресс доставка в любую точку России;
- Помощь Конструкторского Отдела и консультации квалифицированных инженеров;
- Техническая поддержка проекта, помощь в подборе аналогов, поставка прототипов;
- Поставка электронных компонентов под контролем ВП;
- Система менеджмента качества сертифицирована по Международному стандарту ISO 9001;
- При необходимости вся продукция военного и аэрокосмического назначения проходит испытания и сертификацию в лаборатории (по согласованию с заказчиком);
- Поставка специализированных компонентов военного и аэрокосмического уровня качества (Xilinx, Altera, Analog Devices, Intersil, Interpoint, Microsemi, Actel, Aeroflex, Peregrine, VPT, Syfer, Eurofarad, Texas Instruments, MS Kennedy, Miteq, Cobham, E2V, MA-COM, Hittite, Mini-Circuits, General Dynamics и др.);

Компания «Океан Электроники» является официальным дистрибьютором и эксклюзивным представителем в России одного из крупнейших производителей разъемов военного и аэрокосмического назначения **«JONHON»**, а так же официальным дистрибьютором и эксклюзивным представителем в России производителя высокотехнологичных и надежных решений для передачи СВЧ сигналов **«FORSTAR»**.

AVIC JONHON

«JONHON» (основан в 1970 г.)

Разъемы специального, военного и аэрокосмического назначения:

(Применяются в военной, авиационной, аэрокосмической, морской, железнодорожной, горно- и нефтедобывающей отраслях промышленности)

«FORSTAR» (основан в 1998 г.)

ВЧ соединители, коаксиальные кабели, кабельные сборки и микроволновые компоненты:

(Применяются в телекоммуникациях гражданского и специального назначения, в средствах связи, РЛС, а так же военной, авиационной и аэрокосмической отраслях промышленности).

FORSTAR®

Телефон: 8 (812) 309-75-97 (многоканальный)
Факс: 8 (812) 320-03-32
Электронная почта: ocean@oceanchips.ru
Web: http://oceanchips.ru/
Адрес: 198099, г. Санкт-Петербург, ул. Калинина, д. 2, корп. 4, лит. А